LOEWE.

Ⓓ

Inhaltsverzeichnis

Kapitel 1 Allgemeines

Sicherheitsvorkehrungen ..... 1 - 8
Demontage der Rückwand ..... 1 -14
Reparaturhinweis ..... 1 -15
Verdrahtungsplan ..... 1 -16
Service-Mode-Befehle ..... 1 -20
Service Menü ..... 1 - 21
Abgleichanweisung ..... 1 - 22
Option Bytes Tabelle ..... 1 - 34
TV Menü ..... 1 - 37

Kapitel 2 Schaltbilder und Leiterplatten

	Schaltbild,	Ltpl.
Fernbedienung ”Control 10/150”	2 - 1/2 - 2	2 - 3
Fernbedienung ”Control MM/D-Box”	2 - 4	2 - 5
Bedienteil 88117	2 - 6	2 - 7
Bedienteil 88225	2 - 8	2 - 9
Bedienteil 88226	2 - 10	2 - 11
Bildrohrplatte 87832 060/062	2 - 12	2 - 13
Bildrohrplatte 88319 050	2 - 14	2 - 15
Bildrohrplatte 88319 051/052	2 - 16	
Tuner 87222	2 - 17/18	2 - 19
Audio-Erweiterung	2 - 20	2 - 21
AC3-Modul	2 - 22	2 - 23
Frequenzweiche	2 - 24	
Schaltplan 1 HF-Sender 88066	2 - 25	
Schaltplan 2 HF-Sender 88066	2 - 26	2 - 27
TVO Netzteil	2 - 28	2 - 29
VGA/IR Adapter	2 - 30	2 - 32
SAT 6 Modul		2 - 33
Baugruppenübersicht	2 - 35	

Kapitel 3 Ersatzteilelisten

Basic-Board ..... 3 - 1
Signal-Board ..... 3 - 10
Bedienteil 88117 ..... 3 - 15
Bedienteil 88225 ..... 3 - 16
Bedienteil 88226 ..... 3 - 17
Fernbedienung 87000 ..... 3 - 18
Bildrohrplatte 87832 ..... 3 - 21
Bildrohrplatte 88319 ..... 3 - 23
Tuner 87271 ..... 3 - 25
Tuner 87998 ..... 3 - 26
Sat 6 87699 ..... 3 - 27
Audio-Erweiterung 88234 ..... 3 - 29
DVB1-Modul 88223 ..... 3 - 30
Frequenzweiche 85729 ..... 3 - 31
AC3-Modul 88228 ..... 3 - 33
VGA/IR-Modul 87717 ..... 3 - 34
TVO-Modul 87647 ..... 3 - 36
Aconda ..... 3 - 39
Articos ..... 3 - 45
Xelos ..... 3 - 46
LOEWE-Niederlassungen ..... 3 - 48
Auslandvertretungen ..... 3 - 49

Anhang

Basic Board (Schaltbild + Leiterpl.) ..... 3 - 50
Signal Board (Schaltbild + Leiterpl.) ..... 3 - 50
DVB1-Free-TV Decoder (Schaltbild + Leiterpl.) ... 3 - 50
SAT 6 Modul (Schaltbild) ..... 3 - 50
TVO 2 (Schaltbild + Leiterpl.) ..... 3 - 50

GB

Table of contents

Chapter 1 General

Safety precaution ..... 1 - 8
Rear panel removal ..... 1 - 14
Repair informations ..... 1 - 15
Wiring diagram ..... 1 - 16
Service mode commands ..... 1 - 20
Service menu ..... 1 - 21
Alignment instructions- ..... 1 - 22
Option Byte Table ..... 1 - 34
Service menu ..... 1 - 37

Chapter 2 Schematic diagrams and P.C.B. diagrams

	Schematic,	P.C.B.
Remote control ”Control 10/150”	2 - 1/2 - 2	2 - 3
Remote control ”Control MM/D-Box”	2 - 4	2 - 5
Control unit 88117	2 - 6	2 - 7
Control unit 88225	2 - 8	2 - 9
Control unit 88226	2 - 10	2 - 11
CRT Board 87832 060/062	2 - 12	2 - 13
CRT Board 88319 050	2 - 14	2 - 15
CRT Board 88319 051/052	2 - 16	
Tuner 87222	2 - 17/18	2 - 19
Audio Extension	2 - 20	2 - 21
AC3 unit	2 - 22	2 - 23
Cross-over network	2 - 24	
RF Transmitter schematic 1	2 - 25	
RF Transmitter schematic 2	2 - 26	2 - 27
TVO Power supply	2 - 28	2 - 29
VGA/IR Adapter	2 - 30	2 - 32
Twin SAT VI unit		2 - 33
Components charts	2 - 35	

Chapter 3 Spare parts list

Basic Board ..... 3 - 1
Signal Board ..... 3 - 10
Control unit 88117 ..... 3 - 15
Control unit 88225 ..... 3 - 16
Control unit 88226 ..... 3 - 17
Remote control 87000 ..... 3 - 18
CRT Board 87832 ..... 3 - 21
CRT Board 88319 ..... 3 - 23
Tuner 87271 ..... 3 - 25
Tuner 87998 ..... 3 - 26
Twin SAT VI unit 87699 ..... 3 - 27
Audio Extension 88234 ..... 3 - 29
DVB1 Free TV decoder 88223 ..... 3 - 30
Cross-over network 85729 ..... 3 - 31
AC3 unit 88228 ..... 3 - 33
VGA/IR Adapter 87717 ..... 3 - 34
TVO Poewe supply 87647 ..... 3 - 36
Aconda ..... 3 - 39
Articos ..... 3 - 45
Xelos ..... 3 - 46
LOEWE establishments ..... 3 - 48
Foreign representation ..... 3 - 49

Appendix

Basic Board (Schematic & P.C.B) ..... 3 - 50
Signal Board (Schematic & P.C.B) ..... 3 - 50
DVB Free TV decoder (Schematic & P.C.B) ..... 3 - 50
Twin SAT VI unit (Schematic) ..... 3 - 50
TVO 2 (Schematic & P.C.B) ..... 3 - 50

Ⓕ

Table des matières

Chapitre 1 Général

Consignes de sécurité ..... 1 - 8
Démontage du panneau arrière ..... 1 - 14
Notice de réparation ..... 1 - 15
Plan de câblage ..... 1 - 16
Instructions du mode service ..... 1 - 20
Menu de service ..... 1 - 21
Instructions d'alignement ..... 1 - 22
Tableau Option Byte ..... 1 - 34
Menu TV ..... 1 - 37

Chapter 2 Schematic diagrams and P.C.B. diagrams

	Schematic,	P.C.B.
Télécommando "Control 10/150"	2 - 1/2 - 2 .	2 - 3
Télécommando "Control MM/D-Box" .	2 - 4	2 - 5
Bloc de commande 88117	2 - 6	2 - 7
Bloc de commande 88225	2 - 8	2 - 9
Bloc de commande 88226	2 - 10	2 - 11
Platine tube image 87832 060/062	2 - 12	2 - 13
Platine tube image 88319 050	2 - 14	2 - 15
Platine tube image 88319 051/052	2 - 16	
Tuner de hyperbande 87222	2 - 17/18 ..	2 - 19
Extension audio	2 - 20	2 - 21
Module AC3	2 - 22	2 - 23
Ciruit diviseur de fréquence	2 - 24	
Schéma de connexion 1 emetteur HF	2 - 25	
Schéma de connexion 2 emetteur HF	2 - 26	2 - 27
Bloc d'alimentation TVO	2 - 28	2 - 29
Module VGA/IR	2 - 30	2 - 32
Unité Twin SAT VI		2 - 33
Correspondances des modules	2 - 35	

Chapitre 3 Liste des piéces de rechange

Platine de fondation ..... 3 - 1
Platine signal ..... 3 - 10
Bloc de commande 88117 ..... 3 - 15
Bloc de commande 88225 ..... 3 - 16
Bloc de commande 88226 ..... 3 - 17
Télécommando 87000 ..... 3 - 18
Platine tube image 87832 ..... 3 - 21
Platine tube image 88319 ..... 3 - 23
Tuner de hyperbande 87271 ..... 3 - 25
Tuner de hyperbande 87998 ..... 3 - 26
Unité Twin SAT 6 87699 ..... 3 - 27
Extension audio 88234 ..... 3 - 29
Décodeur DVB1-Free-TV 88223 ..... 3 - 30
Ciruit diviseur de fréquence 85729 ..... 3 - 31
Module AC3 88228 ..... 3 - 33
Module VGA/IR 87717 ..... 3 - 34
Bloc d'alimentation TVO 87647 ..... 3 - 36
Aconda ..... 3 - 39
Articos ..... 3 - 45
Xelos ..... 3 - 46
Succursale LOEWE ..... 3 - 48
Représentation à l'étranger ..... 3 - 49

Appendice

Platine de fondation (Schéma et Platine) ..... 3 - 50
Platine signal (Schéma et Platine) ..... 3 - 50
Décodeur DVB-Free-TV (Schéma et Platine).) ..... 3 - 50
Unité Twin SAT VI (Schéma) ..... 3 - 50
TVO 2 (Schéma et Platine) ..... 3 - 50

(I)

Indice

Capitolo 1 Generale

Norme di sicurezza ..... 1 - 8
Smontaggio del pannello posteriore ..... 1 - 14
Note di riparazione ..... 1 - 15
Schema connessioni ..... 1 - 16
Comandi dell modo di servizio ..... 1 - 20
Menu di servizio ..... 1 - 21
Istruzione allineamento ..... 1 - 22
Tabella byte delle opzioni ..... 1 - 34
Menu TV ..... 1 - 37

Chapitre 2 Schéma d' électrique et plan de comp.

	Schéma,	Platine
Telecomando "Control 10/150"	2 - 1/2 - 2 .	2 - 3
Telecomando "Control MM/D-Box"	2 - 4	2 - 5
Unitá di comando 88117	2 - 6	2 - 7
Unitá di comando 88225	2 - 8	2 - 9
Unitá di comando 88226	2 - 10	2 - 11
Piastra cinescopio 87832 060/062	2 - 12	2 - 13
Piastra cinescopio 88319 050	2 - 14	2 - 15
Piastra cinescopio 88319 051/052	2 - 16	
Tuner di iperbanda 87222	2 - 17/18 ..	2 - 19
Estensione audio	2 - 20	2 - 21
Modulo AC3	2 - 22	2 - 23
Divisore di frequence	2 - 24	
Schema 1 trasmettitore HF	2 - 25	
Schema 2 trasmettitore HF	2 - 26	2 - 27
Alimentatore TVO	2 - 28	2 - 29
Modulo VGA/IR	2 - 30	2 - 32
Unità Twin SAT VI		2 - 33
Ordinamento dei gruppi	2 - 35	

Capitolo 3 Lista ricambi

Piastra di base ..... 3 - 1
Piastra segnale ..... 3 - 10
Unitá di comando 88117 ..... 3 - 15
Unitá di comando 88225 ..... 3 - 16
Unitá di comando 88226 ..... 3 - 17
Telecomando 87000 ..... 3 - 18
Piastra cinescopio 87271 ..... 3 - 21
Piastra cinescopio 87832 ..... 3 - 23
Tuner di iperbanda 87271 ..... 3 - 25
Tuner di iperbanda 87998 ..... 3 - 26
Unità Twin SAT VI 87699 ..... 3 - 27
Estensione audio 88234 ..... 3 - 29
Decodificatore DVB1-Free-TV 88223 ..... 3 - 30
Divisore di frequence 85729 ..... 3 - 31
Modulo AC3 88228 ..... 3 - 33
Modulo VGA/IR 87717 ..... 3 - 34
Alimentatore TVO 87647 ..... 3 - 36
Aconda ..... 3 - 39
Articos ..... 3 - 45
Xelos ..... 3 - 46
Succursale LOEWE ..... 3 - 48
Rappresentanza all'estero ..... 3 - 49

Appendice

Piastra di base (Schema e Piastra) ..... 3 - 50
Piastra segnale (Schema e Piastra) ..... 3 - 50
Decodificatore DVB1-Free-TV (Schema e Piastra) .. 3 - 50
Unità Twin SAT VI (Schema) ..... 3 - 50
TVO 2 (Schema e Piastra) ..... 3 - 50

Ⓔ

Tabla de contenido

Capítulo 1 Generalidades

Normas de seguridad ..... 1 - 8
Desmontaje del panel posterior ..... 1 - 14
Consejos de reparación ..... 1 - 15
Esquema de conexiones ..... 1 - 16
Comandos del modo Service ..... 1 - 20
Menú Service ..... 1 - 21
Instrucciones de comprobación ..... 1 - 22
Tabla de bytes de opciones ..... 1 - 34
Menú de televisión ..... 1 - 37

Capítulo 2 Esquema de conexiones y placas de circuito impreso

	Esquema	Placa
Mando a distancia "Control 10/150" ...	2 - 1/2 - 2	2 - 3
Mando a distancia "Control MM/D-Box"	2 - 4	2 - 5
Panel de mando 88117	2 - 6	2 - 7
Panel de mando 88225	2 - 8	2 - 9
Panel de mando 88226	2 - 10	2 - 11
Placa del tubo de imagen 87832060/062	2 - 12	2 - 13
Placa del tubo de imagen 88319 050 ..	2 - 14	2 - 15
Placa del tubo de imagen 88319051/052.	2 - 16	
Sintonizador para hiperbanda 87222	2 - 17/18	2 - 19
Extensión de audio	2 - 20	2 - 21
Módulo AC3	2 - 22	2 - 23
Divisor de frecuencias	2 - 24	
Esquema de conexión 1 emisor HF ...	2 - 25	
Esquema de conexión 2 emisor HF ...	2 - 26	2 - 27
Fuente de alimentación TVO	2 - 28	2 - 29
Módulo VGA/IR	2 - 30	2 - 32
Unidad Twin SAT VI		2 - 33
Vista general de módulos	2 - 35	

Capítulo 3 Lista de piezas de recambio

Tarjeta básica ..... 3 - 1
Tarjeta de señales ..... 3 - 10
Panel de mando 88117 ..... 3 - 15
Panel de mando 88225 ..... 3 - 16
Panel de mando 88226 ..... 3 - 17
Mando a distancia 87000 ..... 3 - 18
Placa del tubo de imagen 87832 ..... 3 - 21
Placa del tubo de imagen 88319 ..... 3 - 23
Sintonizador para hiperbanda 87271 ..... 3 - 25
Sintonizador para hiperbanda 87998 ..... 3 - 26
Unidad Twin SAT VI 87699 ..... 3 - 27
Extensión de audio 88234 ..... 3 - 29
Descodificador DVB1-Free-TV 88223 ..... 3 - 30
Divisor de frecuencias 85729 ..... 3 - 31
Módulo AC3 88228 ..... 3 - 33
Módulo VGA/IR 87717 ..... 3 - 34
Fuente de alimentación TVO 87647 ..... 3 - 36
Aconda ..... 3 - 39
Articos ..... 3 - 45
Xelos ..... 3 - 46
Delegaciones LOEWE ..... 3 - 48
Delegaciones en el extranjero ..... 3 - 49

Anexo

Tarjeta básica (Esquema de conexiones y placas de circuito impreso) ..... 3 - 50
Tarjeta de señales (Esquema de conexiones y placas de circuito impreso) ..... 3 - 50
Descodificador DVB-Free-TV (Esquema de conexiones y placas de circuito impreso) ..... 3 - 50
Unidad Twin SAT VI (Esquema de conexiones) ... 3 - 50
TVO 2 (Esquema de conexiones y placas de circuito impreso) ..... 3 - 50

NL

Inhoudsopgave

Hoofdstuk 1 Algemeen

Veiligheidsmaatregelen ..... 1 - 8
Demontage van de achterwand ..... 1 - 14
Reparatie-instructie ..... 1 - 15
Bedradingsschema ..... 1 - 16
Service-mode-functie's ..... 1 - 20
Menu Service ..... 1 - 21
Afstemmingsinstructie ..... 1 - 22
Option Bytes-tabel ..... 1 - 34
Menu TV ..... 1 - 37

Hoofdstuk 2 Schakelschema's en printplaten

	Schema's	platen
Afstandsbediening "Control 10/150"	2 - 1/2 - 2	2 - 3
Afstandsbediening "Control MM/D-Box"	2 - 4	2 - 5
Bedieningsgedeelte 88117	2 - 6	2 - 7
Bedieningsgedeelte 88225	2 - 8	2 - 9
Bedieningsgedeelte 88226	2 - 10	2 - 11
Beeldbuis paneel 87832 060/062	2 - 12	2 - 13
Beeldbuis paneel 88319 050	2 - 14	2 - 15
Beeldbuis paneel 88339 051/052	2 - 16	
Hyperband-tuner 87222	2 - 17/18	2 - 19
Audio-uitbreiding	2 - 20	2 - 21
AC3-module	2 - 22	2 - 23
Scheidingsfilter	2 - 24	
Schakelschema 1 HF-zender	2 - 25	
Schakelschema 2 HF-zender	2 - 26	2 - 27
TVO-voedingsapparaat	2 - 28	2 - 29
VGA/IR-module	2 - 30	2 - 32
Twin-SAT eenheid VI		2 - 33
Overzicht van de modules	2 - 35	

Hoofdstuk 3 Onderdelenlijsten

Basic-Board ..... 3 - 1
Signal-Board ..... 3 - 10
Bedieningsgedeelte 88117 ..... 3 - 15
Bedieningsgedeelte 88225 ..... 3 - 16
Bedieningsgedeelte 88226 ..... 3 - 17
Afstandsbediening 87000 ..... 3 - 18
Beeldbuis paneel 87832 ..... 3 - 21
Beeldbuis paneel 88319 ..... 3 - 23
Hyperband -tuner 87271 ..... 3 - 25
Hyperband -tuner 87998 ..... 3 - 26
Twin-SAT VI - module 87699 ..... 3 - 27
Audio-uitbreiding 88234 ..... 3 - 29
DVB1-Free-TV decoder 85729 ..... 3 - 30
Scheidingsfilter 85729 ..... 3 - 31
AC3-module 88228 ..... 3 - 33
VGA/IR-module 87717 ..... 3 - 34
TVO-voedingsapparaat 87647 ..... 3 - 36
Aconda ..... 3 - 39
Articos ..... 3 - 45
Xelos ..... 3 - 46
LOEWE-vestigingen ..... 3 - 48
Vertegenwoordigingen in het buitenland ..... 3 - 49

Appendix

Basic Board (schakelschema + printplaat) ..... 3 - 50
Signal Board (schakelschema + printplaat) ..... 3 - 50
DVB-Free-TV decoder (schema + printplaat) ..... 3 - 50
Twin-SAT eenheid VI (schakelschema) ..... 3 - 50
TGVO 2 (schakelschema + printplaat) ..... 3 - 50

Ⓓ

Hinweis zum Schutz gegen Elektrostatik

1. **Elektrostatisch gesicherte MOS-Arbeitsplätze.**

   Der Umgang mit gegen Elektrostatik empfindlichen Bauteilen muß an einem elektrostatisch gesicherten MOS-Arbeitsplatz erfolgen.
   Ein elektrostatisch gesicherter MOS-Arbeitsplatz erdet über Entladungswiderstände sämtliche leitende Materialien einschließlich der Person. Nichtleiter werden durch Luftionisation entladen. Die Integration von Lötkolben und Meßgeräten in den gesicherten MOS-Arbeitsplatz ist nur mit Trenntrafo in jedem der verwendeten Geräte möglich. Die Meßgeräte-Massen werden ebenfalls mit Entladungswiderständen geerdet.

2. **Gesicherte Verpackung durch leitfähige Materialien.**

   Zum Schutz gegen Elektrostatik werden elektrisch leitende Kunststoffe für Verpackung und Transportmittel verwendet. Leitende Kunststoffe gibt es als schwarze oder transparente Schutzbeutel, Schaumstoff, Folien und als Behälter.
   Empfindliche Bauteile dürfen nur am gesicherten MOS-Arbeitsplatz aus der Verpackung entfernt bzw. verpackt werden.

Sicherheitshinweise/Vorschriften

1. Instandsetzungen, Änderungen und Prüfung netzbetriebener elektronischer Geräte und deren Zubehör dürfen nur von fachkundigen Personen ausgeführt werden.
2. Es gelten die Vorschriften und Sicherheitshinweise nach VDE 0701, Teil 200, und die Vorschriften und Sicherheitshinweise des jeweiligen Landes!
3. VDE 0701, Teil 200, beinhaltet Vorschriften zur Instandsetzung, Änderung und Prüfung netzbetriebener elektronischer Geräte und deren Zubehör.
4. Vor der Auslieferung des Geräts muß eine Sichtprüfung des Geräts und der Anschlußleitungen (und soweit vorhanden, des Schutzleiters), und die Messung des Isolationswiderstandes und des Ersatz-Ableitstromes nach VDE 0701, Teil 200, durchgeführt werden. Der niederohmige Durchgang des Schutzleiters ist durch Messung laut Vorschrift VDE 0701, Teil 1, nachzuweisen.
5. Die Vorschriften des jeweiligen Landes sind zusätzlich zu beachten.
6. Bauteile mit dem Symbol ⚠ gekennzeichnet, dürfen nur durch Originalteile ersetzt werden.

Demontage der Rückwand

Zum Abnehmen der Rückwand werden die fünf Rückwandschrauben **R** herausgedreht. Schraubenzieher in die Aussparung **V** einführen. Verriegelung nach unten drücken und gleichzeitig Rückwand nach hinten schieben (Abb. 1).

Gerätechassis in Reparaturstellung bringen

1. Das Chassis hinten leicht anheben und vorsichtig nach hinten aus dem Gerät herausziehen (Abb. 2).
2. Lösen Sie die Kabelfixsierungen. Drehen Sie jetzt das Chassis um 90° entgegen dem Uhrzeiger und stellen Sie das Chassis hinter dem Gerät ab (Abb. 3).
3. Nach erfolgter Reparatur/Einstellung müssen die Leitungen wieder in ihre ursprüngliche Lage gebracht und fixiert werden.

Reparaturstellung für die Leiterplatte Signal-Board

1. Die Leiterplatte Signal-Board vom Hauptchassis (Basic-Board) abnehmen; vorher müssen alle Anschlußkabel abgezogen werden.
2. Die vier Schrauben (A) (Abb. 4) aus der AV-Abdeckung aus Kunststoff herausschrauben und die AV-Abdeckung durch Ausclipsen von der Leiterplatte Signal-Board abnehmen.
3. Die vordere Metallabdeckung von der Leiterplatte Signal-Board abnehmen (Abb. 5). Den gleichen Vorgang bei der hinteren Metallabdeckung wiederholen (Abb. 6).
4. Die drei Verlängerungskabel an die Leiterplatte Signal-Board anschließen; darauf achten, daß die Leiterplatte Signal-Board die Leiterplatte Basic-Board nicht berührt (Abb. 7).
5. Nach erfolgter Reparatur/Einstellung müssen sämtliche Kabel wieder in ihre ursprüngliche Lage gebracht und fixiert werden.

Hinweis:
Die Verlängerungskabel werden als Reparatur-Teilesatz unter der Bestell-Nr. 291-90274.920 geliefert.

☞ Reparaturhinweis Signal - Board MediaPlus

Bei Fehlern auf dem Signal-Board gehen Sie bitte folgender maßen vor:

- Nehmen Sie den EAROM (I 1891) aus der Leiterplatte heraus. Das Gerät ist weiterhin spielfähig.
- Bekommen Sie jetzt ein stehendes Bild, ist der EAROM defekt, (etwaige Geometriefehler bleiben dabei unberücksichtigt).
- Ist der Fehler weiterhin vorhanden, liegt das an einem anderen Bauteil auf dem Signal-Board.
- wenn Sie das Signal-Board bei der Kundendienst-Zentrale Kronach tauschen wollen, setzen Sie den EAROM aus dem defekten Signal-Board in das neue ein. So ersparen sie sich den Geräteabgleich und die Programmierung.

Wichtig!
Am defekten Signal-Board entfernen Sie bitte die AV-Abdekkung.

GB

Note on electrostatic shielding

1. Electrostatically shielded MOS workstations

Components sensitive to electrostatic discharge must be handled at workstation with electrostatic shielding. An electrostatically shielded MOS workstation is fitted with discharge resistor which earth all conductive materials, including the technician working there. Dielectrics are discharged by air ionisation. The use of soldering irons and measuring equipment at shielded workstation is only possible in conjunction with isolating transformer in each of the devices used. Measuring equipment chassis are also earthed with discharge resistors.

2. Shielded packaging using conductive materials

To protect against electrostatic charges, electrically conductive plastics are used for packaging and transport purposes. Conductive plastics are available in the form of transparent protective bags, foam plastic, film sheeting or containers. Sensitive components requiring the use of protective packaging must only be packed and unpacked at shielded workstations.

Safety warnings/regulations

1. The repair, modification and testing of mains-operated electronic devices and their accessories must only be performed by qualified persons.
2. It is necessary to follow the regulations and safety warnings to VDE 0701, part 200, as well as the regulations and safety warnings applicable in the country concerned.
3. VDE 0701, Part 2, contains regulations on the repair, modification and testing of mains-operated electronic devices and their accessories.
4. Before delivery, the device and the connecting leads (including any protective earth conductor fitted) must undergo visual inspection, and the insulation resistance and the equivalent leakage current must be measured according to VDE 0701, part 200. The low-resistance continuity of the protective earth conductor must be verified by measurement to VDE regulation 0701, part 1.
5. The regulations of the country concerned must also be observed.
6. Only genuine parts must be used for replacing components marked with the symbol ⚠ .

Rear panel removal

Unscrew the five rear panel screws **R** to remove the rear panel. Insert screw driver into recess **V**. Depress interlocking and at the same time slide rear panel to the rear (fig. 1).

How to move the chassis into the service position

1. Hold and lift the rear of the chassis and gently pull the chassis toward you (fig. 2).
2. Undo the cable fixtures. Turn the chassis through 90°anticlockwise and place the chassis behind the set (fig. 3).
3. After servicing ensure all wiring is returned to its original position and fixed.

Service position for the signal board

1. Remove the signal board from the main chassis (Basic board), ensuring all leads are disconnected.
2. Remove the four screws (A) (fig. 4) from the plastic AV cover and unclip the AV cover from the signal board.
3. Remove the front metal cover from the signal board (fig. 5). Do the same for the rear metal cover (fig. 6).
4. Fit the three extension leads to the signal board making sure that the signal board does not touch the basic board (fig. 7).
5. After servicing ensure all wiring is returned to its original position and fixed.

Note:
The extension lead wire kit is supplied as a service kit. (Part number 291-90274.920).

☞ Repair information for the signal board MediaPlus

There is any error on the signal board, please proceed as described:

- Remove the EAROM (I 1891) from the printed circuit board. The TV is able to keep running.
- If you get a static picture, the EAROM is out of order (possible geometry errors remain unconsidered).
- If the error is still there, it's because of another component on the signal board.
- If you want to change the signal board at the service head office in Kronach, insert the EAROM from the damaged signal board into the new one. So you don't need to make the alignment and the programming of the TV set.

Important!
Please remove the AV cover at the damaged signal board.

Ⓕ

Recommandations pour la protection con tre les charges électrostatiques

1. Postes de travail MOS protégés électrostatiquement

La manipulation de composants sensibles aux charges électrostatiques doit impérativement se faire a un poste de travail MOS protégé électrostatiquement. Un tel poste de travail MOS protégé électrostatiquement met tous les matéraux conducteurs à la masse par l'intermédiaire de résistances de décharge, y compris la personne qui y travaille. Les non-conducteurs sont déchargés par ionisation de l'air. L'intégration de fers 3 souder et d'appareils de mesure dans le poste de travail MOS protégé électrostatiquement n'est admissible que par l'intermédiaire de transformateurs de séparation intégrés à chacun des appareils. Les terres des appareils de mesure sont également mises 3 la masse par l'intermédiaire de résistance de décharge.

2. Emballages de sécurité faits de matériaux conducteurs

Pou les protéger contre les charges électrostatiques, les composants sensibles sont emballes et transportes dans des matières plastiques conductrices d'électricité. Les matières plastiques conductrises existent en tant que sachets de protection noirs ou transparents, mousses, feuilles et aussi en tant que conteneurs. Les composants sensibles ne doivent être sortis de leu emballage conducteur ou y être emballes qu'au poste de travail MOS électrostatiquement protégé.

Consignes et prescriptions de sécurité

1. Les remises en état, modifications et examen d'appareils électroniques exploités sur réseau, et leurs accessoires, ne doivent être exécutés que par des professionnels.
2. On appliquera les prescriptions et consignes de sécurité selon VDE 0701, partie 200, et les prescriptions et consignes de sécurité du pays respectif!
3. VDE 0701, partie 200, comporte des prescriptions sur la remise en état, modification et examen d'appareils électroniques exploités sur réseau, et leurs accessoires.
4. Avant la livraison de l'appareil, il faut effectuer un examen visuel de l'appareil et câbles de branchement (et si existant de la terre), et la mesure de la résistance d'isolation et du courant de fuite de remplacement selon VDE 0701, partie 200. Le passage de basse impédance de la terre doit être démontré par une mesure conformément à la prescription VDE 0701, partie 1.
5. Les prescriptions du pays respectif doivent être également observées.
6. Les éléments caractérisés avec le symbole ⚠ ne doivent être remplacés que par des pièces originales.

Démontage du panneau arrière

Pour enlever la paroi arrière, dévissez les cinq vis **R**. Introduire un petit tournevis dans l'ouverture **V**. Pousser le verrouillage vers le bas et faire glisser en même temps le paroi arrière vers l'arrière (fig. 1).

Châssis d'appareil en position de réparation

1. Lever légèrement le châssis a l'arrière et le sortir avec précautions de l'appareil vers l'arrière (fig. 2).
2. Desserrer les serre-câble. Tourner le châssis à 90° dans le sens inverse des aiguilles d'une montre et placer le châssis derrière l'appareil (fig. 3).
3. Une fois la reparation/réglage effectuée, les câbles doivent être remis dans leur position initiale et fixes.

Réparation de la carte à circuits imprimes «Signaux»

1. Enlever la carte signaux du châssis principal (carte mère); auparavant, tous les câbles de raccordement doivent être débranchés.
2. Dévisser les quatre vis (A) (fig. 4) du recouvrement AV en plastique et retirer celui-ci de la carte signaux en ôtant les clips.
3. Enlever le recouvrement métallique frontal de la carte signaux (fig. 5). Procéder de la même manière pour le recouvrement métallique arrière (fig. 6).
4. Raccorder les trois câbles de rallonge à la carte signaux; ce faisant, veiller à ce que la carte signaux ne touche pas à la carte mère (fig. 7).
5. Une quatre la réparation/réglage effectuée, tous les câbles doivent être remis dans leur position initiale et fixes.

Remarque:
les câbles de rallonge sont fournis comme jeu de pièces de réparation sous le numéro de référence 291-90274.920.

☞ Note d'information pour la maintenance du circuit signal MediaPlus.

En cas de panne sur la platine signal veuillez procéder comme suit:

- Retirer l'EAROM (I 1891) de son support. L'appareil est toujours apte à fonctionner.
- Si vous obtenez une image statique, l'EAROM est défectueuse (erreurs possibles et inconsidérées de la géométrie d' image).
- Si la panne persiste, c'est qu'il s'agit d'un autre composant sur le module signal.
- Si vous voulez changer la platine signal auprès de votre fournisseur Loewe Kronach, conservez l'EAROM de la platine défectueuse afin de l'insérer dans la nouvelle platine. De ce fait, vous n'aurez pas besoin de réaligner et de reprogrammer le téléviseur.

Important!
Oter de la platine défectueuse que vous conserverez le couverture AV.

Nota per la protezione da scariche elettrostatiche

1. Posti di lavoro MOS protetti elettrostaticamente

La manipolazione di componenti sensibili alle scariche elettrostatiche deve essere eseguita a posti di lavoro MOS protetti da queste scariche. Un posto di lavoro MOS protetto dalle scariche elettrostatiche convoglia a terra tutti i materiali conduttori compresa la persona mediante resistenze di scarica. Gli isolatori vengono scaricati mediante ionizzazione dell'aria. L'integrazione di saldatoi e apparecchi di misura nel posto di lavoro MOS protetto é possibile solo attraverso trasformatori di separazione in ogni apparecchio usato. Anche le massa degli apparecchi di misura vengono scaricate a terra mediante resistente di scarica.

2. Imballaggio protetto mediante materiali conduttori

Per proteggere le componenti dalle scariche elettrostatiche vengono usati degli imballaggi e dei mezzi di trasporto di materiale sintetico conduttore. Esistono imballaggi di materiale sintetico conduttore sottoforma di sacchetti di protezione trasparenti o neri, materiale schiumoso, fogli e contenitori. Componenti sensibili devono essere tolti, risp. messi negli imballaggi di materiale conduttore solo in un posto di lavoro MOS protetto.

Note per la sicurezza/disposizioni

1. Riparazioni, modifiche e controlli su apparecchiature elettroniche ed accessori collegati alla rete elettrica devono essere eseguiti esclusivamente da personale esperto.
2. Si applicano le disposizioni e le note per la sicurezza della norma VDE 0701, parte 200, e quelle del Paese di installazione.
3. VDE 0701, parte 200, riporta le disposizioni per le riparazioni, modifiche e controlli su apparecchiature elettroniche ed accessori collegati alla rete elettrica.
4. Prima della consegna, si deve effettuare un controllo visivo dell'apparecchio e dei cavi di collegamento (anche del conduttore di protezione, se presente) nonchè la misurazione della resistenza di isolamento e della corrente deviata sostitutiva secondo la norma VDE 0701, parte 200. La continuità a basso valore ohmico del conduttore di protezione va dimostrata secondo la norma VDE 0701, parte 1.
5. Si devono rispettare anche le disposizioni relative in vigore nel Paese di installazione.
6. Componenti contrassegnati con il simbolo ⚠ devono essere sostituiti solo con ricambi originali.

Smontaggio del pannello posteriore

Per togliere il pannello si svitano le cinque viti **R** del pannello posteriore. Introdurre la punta del cacciavite nelle fessure **V**. Spingere il bloccaggio verso il basso e contemporaneamente far scivolare il pannello posteriore indietro (fig. 1).

Come si porta il telaio in posizione di riparazione

1. Alzare leggermente il telaio sulla parte posteriore ed estrarlo cautamente dalla parte posteriore dell'apparecchio (fig. 2).
2. Allentare i fissaggi dei cavi. Girare il telaio di 90° verso sinistra e appoggiare il telaio dietro l'apparecchio (fig. 3).
3. Dopo la riparazione/regolazione riportare i cablaggi nella posizione originaria e fissarli.

Posizione di riparazione della piastra segnale

1. Staccare la piastra segnale dal telaio principale (piastra di base). Prima staccare tutti i cablaggi.
2. Togliere le quattro viti (A) (fig. 4) dal coperchio di plastica dell'AV e, premendo i clip, smontare il coperchio dell'AV dalla piastra segnale.
3. Togliere il coperchio di metallo anteriore dalla piastra segnale (fig. 5). Ripetere l'operazione per il coperchio di metallo posteriore (fig. 6).
4. Collegare i tre cavi di prolunga alla piastra segnale facendo attenzione che la piastra di base non tocchi la piastra segnale (fig. 7.
5. Dopo la riparazione/regolazione, riportare i cablaggi nella posizione originaria e fissarli.

NOTA:
cavi di prolunga sono forniti come set di riparazione con il N° di codice 291-90274.920.

Nota di riparazione della piastra segnale MediaPlus

In caso di guasto della piastra segnale seguire le seguenti indicazioni:

- Estraete EAROM (I 1891) dal modulo. L'apparecchio è ancora funzionante.
- Se adesso, l'immagine è ferma l'EAROM è difettoso, (eventuali errori sulla geometria non sono da prendere in considerazione).
- Se il guasto si presenta ancora, esso è da ricercare su un altro componente della piastra segnale.
- In caso di permuta della piastra difettosa, tramite la Loewe Kronach, trattenete presso di voi l'EAROM, onde evitare la perdita dei dati memorizzati.

Importante:
Trattenete dal modulo difettoso coperchio AV.

Ⓔ

Advertencia para la protección contra cargas electrostáticas

1. Protección contra cargas electrostáticas en puestos de manipulación de módulos MOS

La manipulación de piezas sensibles contra cargas electrostáticas debe realizarse en puestos de manipulación de módulos MOS protegidos contra dichas cargas. Para que un puesto de manipulación de módulos MOS esté protegido contra descargas electrostáticas, todos los materiales conductores, incluído el operario, deben conectarse a tierra mediante resistencias de descarga. Los elementos no conductores deben descargarse mediante un ionizador de aire. La integración de soldadores y aparatos de medición en los puestos de manipulación de módulos MOS sólo se puede realizar con transformadores separadores en cada aparato utilizado. También deben conectarse a tierra las masas de los aparatos de medición utilizando resistencias de descarga.

2. Embalaje protegido con materiales conductores

Para la protección contra las cargas electrostáticas se utilizan materiales sintéticos conductores para el embalaje y el transporte. Los materiales sintéticos conductores están disponibles en forma de bolsas protectoras negras o transparentes, gomaespuma, películas y envases.
Las piezas electrostáticamente sensibles deben embalarse y/o desembalarse solamente en puestos de manipulación de módulos MOS.

Advertencias y normas de seguridad

1. Las puestas a punto, cambios y revisiones de aparatos electrónicos alimentados por la red y sus accesorios, sólo deben realizarse por personas especializadas.

2. Son aplicables las advertencias y normas de seguridad detalladas en la norma VDE 0701, apartado 200 y las correspondientes de cada país.

3. El apartado 200 de la norma VDE 0701 describe las puestas a punto, cambios y revisiones de aparatos electrónicos alimentados por la red y sus accesorios.

4. Antes de efectuar el suministro del aparato debe realizarse una comprobación visual del mismo y de las líneas de conexión (y, en su caso, de la línea protectora), así como una medición de la resistencia de aislamiento y de la corriente sustitutiva de escape según VDE 0701, apartado 200. Debe verificarse la baja resistencia de la línea protectora recogida en la norma VDE 0701, apartado 1.

5. Se han de tener en cuenta además las normas de los países correspondientes.

6. Las piezas marcadas con el símbolo ⚠ sólo podrán reemplazarse por piezas originales.

Medición de alta tensión

1. Ajustar el brillo al mínimo.

2. Medir la alta tensión. El aparato debe marcar 29,0 kV ± 0,7 kV. En caso de excederse el límite de tolerancia, debe corregirse inmediatamente para prevenir el fallo prematuro de los componentes.

3. Para limitar las posibles radiaciones de rayos X, es importante utilizar exclusivamente el tubo de imagen recomendado.

Advertencia: Es importante utilizar un voltímetro preciso y revisado periódicamente.

Desmontaje del panel posterior

Para retirar el panel posterior deben extraerse los cinco tornillos **R** que lo fijan al aparato. El destornillador debe introducirse en la ranura **V**. Empujar el cierre hacia abajo, deslizando al mismo tiempo el panel posterior hacia atrás (Figura 1).

Colocación del chasis del aparato en posición de reparación

1. Levantar ligeramente el chasis por la parte trasera y tirar con cuidado hacia atrás para extraerlo del aparato (Figura 2).
2. Liberar las sujeciones de los cables. Girar el chasis 90º en sentido contrario al de las agujas del reloj y dejarlo detrás del aparato (Figura 3).
3. Una vez finalizada la reparación o puesta a punto, colocar y fijar los cables en su posición original.

Posición de reparación del circuito impreso de la tarjeta de señales

1. Extraer la tarjeta de señales del chasis principal (tarjeta básica); antes han de retirarse todos los cables de conexión.
2. Extraer los cuatro tornillos (A) (Figura 4) de la cubierta plástica de AV y retirar ésta desencajándola de la tarjeta de señales.
3. Retirar la cubierta metálica delantero de la tarjeta de señales (Figura 5). Repetir el proceso con la cubierta metálica posterior (Figura 6).
4. Conectar los tres cables alargadores a la tarjeta de señales; tener cuidado de que la tarjeta de señales no entre en contacto con el circuito impreso de la tarjeta básica (Figura 7).
5. Una vez finalizada la reparación o puesta a punto, colocar y fijar los cables en su posición original.

Nota:
Los cables alargadores se pueden encargar como juego de piezas de recambio indicando el número de pedido 291-90274.920.

☞ Notas para la reparación de la tarjeta de señales MediaPlus

En caso de avería, rogamos dar los siguientes pasos:

- Extraer la EAROM (I 1891) de la placa de circuito impreso. Esto no impide que el aparato siga funcionando.
- Si aparece una imagen fija, significa que la EAROM está defectuosa (no se consideran los posibles fallos en la geometría de la imagen).
- Si el fallo persiste, la avería se encuentra en otro componente de la tarjeta de señales.
- Para cambiar la tarjeta de señales en nuestro Centro de Atención al Cliente en Kronach, instalar la EAROM de la tarjeta de señales defectuosa en la tarjeta nueva. Así se ahorra la comprobación y programación del aparato.

Importante!
Retirar los de la tarjeta de señales la cubierta de AV.

(NL)

Aanwijzing ter bescherming tegen elektrostatica

1. Elektrostatisch beveiligde MOS-werkplekken.

De omgang met voor elektrostatica gevoelige componenten moet op een elektrostatisch beveiligde MOS-werkplek plaatsvinden.
Bij een elektrostatisch beveiligde MOS-werkplek worden alle geleidende materialen en de persoon zelf via ontladingsweerstanden geaard. Niet-geleiders worden door luchtionisatie ontladen. De integratie van soldeerbouten en meetapparaten in de beveiligde MOS-werkplek is alleen met een scheidingstransformator in elk van de gebruikte apparaten mogelijk. De massa's van de meetapparaten worden eveneens met ontladingsweerstanden geaard.

2. Veilige verpakking door geleidende materialen.

Ter bescherming tegen elektrostatica worden elektrisch geleidende kunststoffen voor de verpakking en de transportmiddelen gebruikt. Geleidende kunststoffen zijn als zwarte of transparante beschermzakjes, schuimstof, folie en als container verkrijgbaar.
Gevoelige componenten mogen alleen op de beveiligde MOS-werkplek uit de verpakking worden gehaald resp.worden verpakt.

Veiligheidsinstructies/voorschriften

1. Elektronische apparaten met netvoeding en hun toebehoren mogen uitsluitend door vakkundige personen worden gerepareerd, gewijzigd en gecontroleerd.
2. De voorschriften en veiligheidsinstructies volgens VDE 0701, deel 200, en de voorschriften en veiligheidsinstructies van het desbetreffende land zijn van kracht!
3. VDE 0701, deel 200, bevat de voorschriften voor de reparatie, de wijziging en de controle van elektronische apparaten met netvoeding en hun toebehoren.
4. Voordat het toestel wordt afgeleverd, moeten het toestel en de aansluitleidingen (en voor zover aanwezig, de aarddraad) aan een visuele controle worden onderworpen en de isolatieweerstand en de reserve-lekstroom conform VDE 0701, deel 200, worden gemeten. De laagohmige doorgang van de aarddraad moet door meting volgens voorschrift VDE 0701, deel 1, worden aangetoond.
5. Tevens dienen de voorschriften van het desbetreffende land in acht te worden genomen.
6. Componenten die gekenmerkt zijn met het symbool ⚠ , mogen uitsluitend door originele reserveonderdelen worden vervangen.

Demontage van de achterwand

Om de achterwand te verwijderen, moeten de vijf schroeven **R** uit de achterwand worden gedraaid. Steek de schroevendraaier in de uitsparing **V**. Druk de vergrendeling naar beneden en schuif tegelijkertijd de achterwand naar achteren (afb. 1).

Chassis van het toestel in de reparatiestand zetten

1. Til het chassis aan de achterkant iets op en schuif het voorzichtig naar achteren uit het toestel (afb. 2).
2. Maak de kabelbevestigingen los. Draai het chassis nu 90° tegen de klok in en zet het chassis achter het toestel neer (afb. 3).
3. Na de reparatie/instelling moeten de kabels weer op de oorspronkelijke positie worden aangebracht en bevestigd.

Reparatiestand voor printplaat Signal-Board

1. Verwijder de printplaat Signal-Board van het hoofdchassis (Basic-Board); eerst moeten alle aansluitkabels worden losgetrokken.
2. Draai de vier schroeven (A) (afb. 4) uit de kunststof-AV-afdekking en wip de AV-afdekking van de printplaat Signal-Board.
3. Verwijder de metalen afdekking van de printplaat Signal-Board (afb. 5). Doe hetzelfde bij de achterste metalen afdekking (afb. 6).
4. Sluit de drie verlengkabels op de printplaat Signal-Board aan; let erop, dat de printplaat Signal-Board de printplaat Basic-Board niet raakt (afb. 7).
5. Na de reparatie/instelling moeten alle kabels weer op de oorspronkelijke positie worden aangebracht en bevestigd.

Aanwijzing:
De verlengkabels zijn als reparatie-onderdeel onder bestelnummer 291-90274.920 verkrijgbaar.

☞ Reparatie-instructie Signal - Board MediaPlus

Bij fouten op de Signal-Board gaat u als volgt te werk:

- Verwijder de EAROM (I 1891) uit de printplaat. Het toestel isnog steeds functioneel.
- Als nu een stilstaand beeld ontstaat, is de EAROM defect, (met eventuele geometriefouten wordt hierbij geen rekening gehouden).
- Als de fout blijft bestaan, ligt dat aan een andere component op de Signal-Board.
- Als u de Signal-Board bij de service-centrale Kronach wilt vervangen, plaatst u de EAROM van de defecte Signal-Board in de nieuwe. Op die manier hoeft u het toestel niet opnieuw af te stemmen en te programmeren.

Balangrijk!
Verwijder bij een defect Signal-Board de AV-afdekking.

Demontage der Rückwand
Gerätechassis in Reparaturstellung bringen

Rear panel removal
How to move the chassis into the service position

Démontage du panneau arrière
Come si porta il telaio in posizione di riparazione

Smontaggio del pannello posteriore
Châssis d'appareil en position de réparation

Desmontaje del panel posterior
Colocación del chasis del aparato en posición de reparación

Demontage van de achterwant
Chassis van het toestel in de reparatiestand zetten

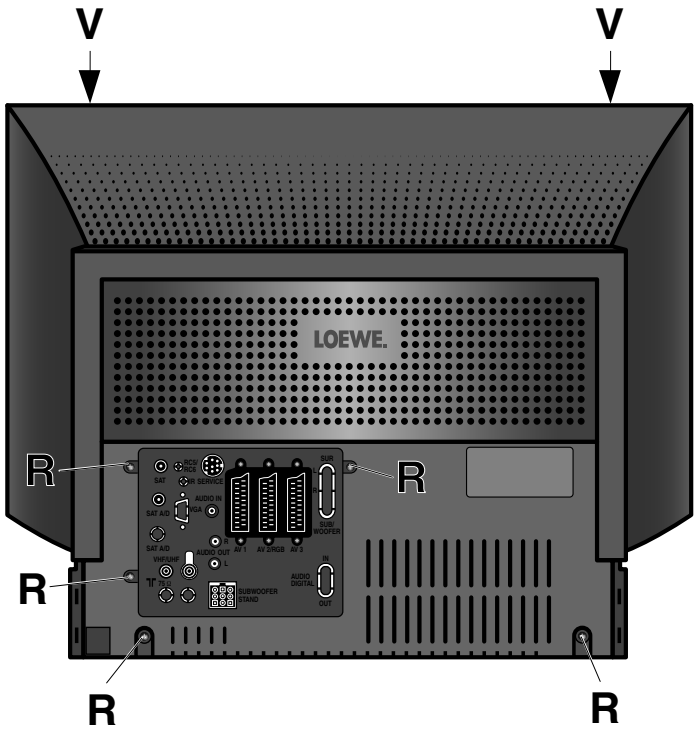

Abb.1
Fig.1
Afb. 1

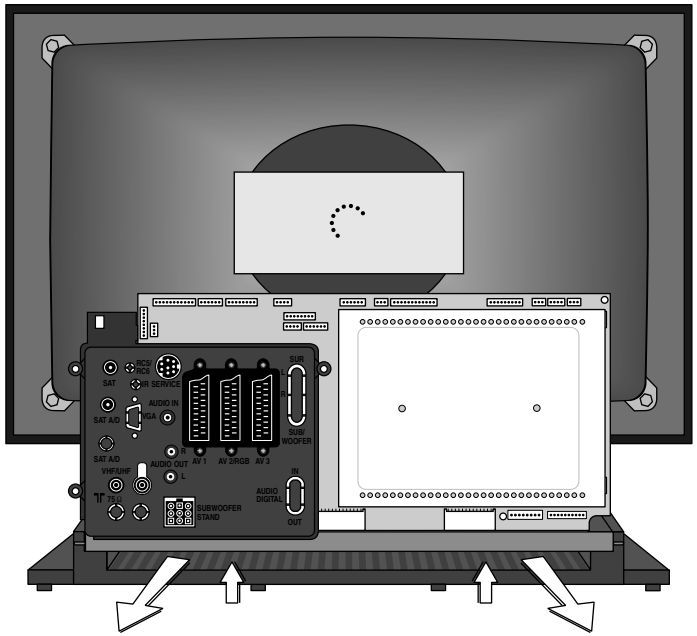

Abb.2
Fig.2
Afb. 2

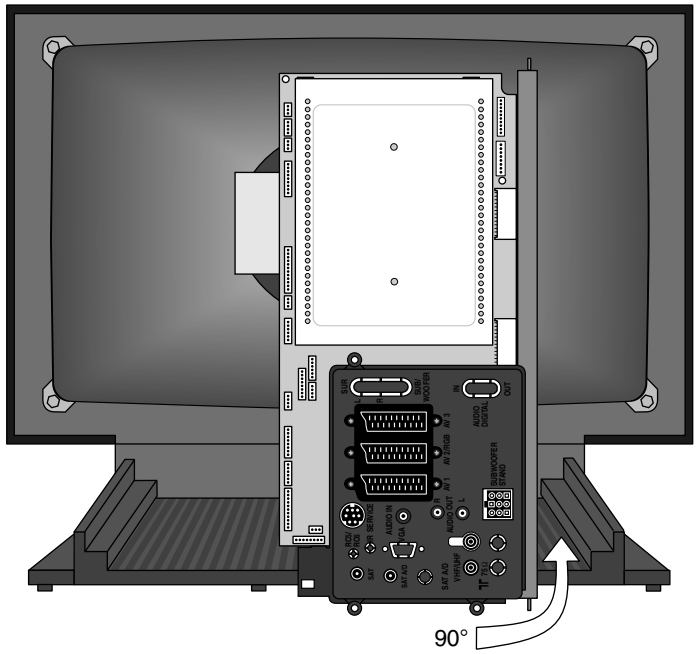

Abb.3
Fig.3
Afb. 3

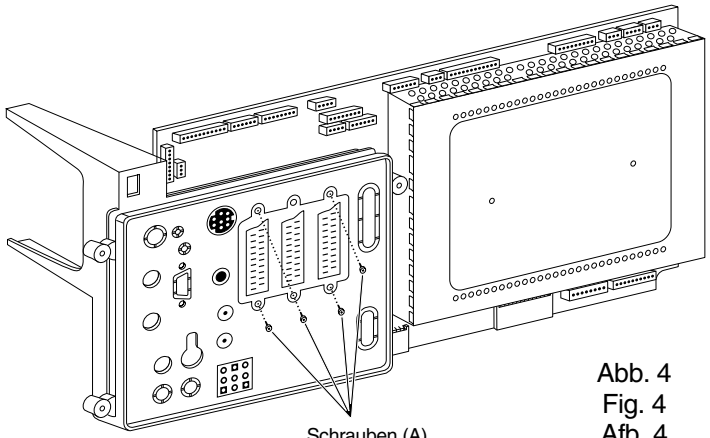

Abb. 4
Fig. 4
Afb. 4

Abb. 5
Fig. 5
Afb. 5

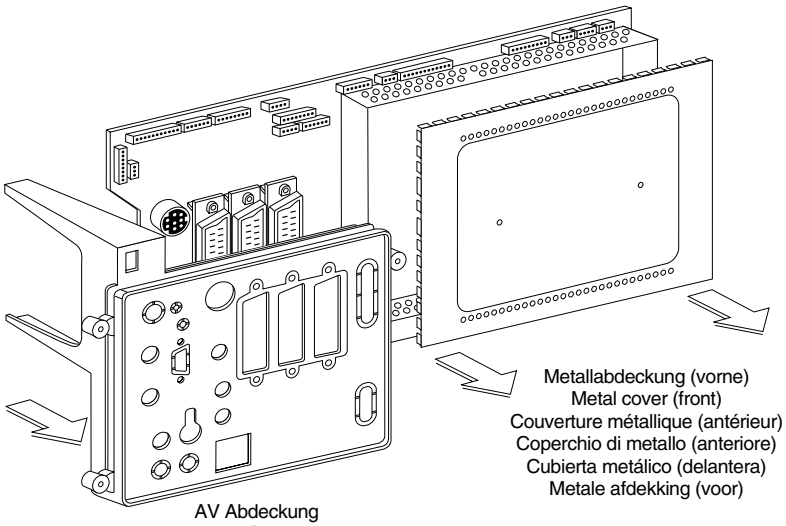

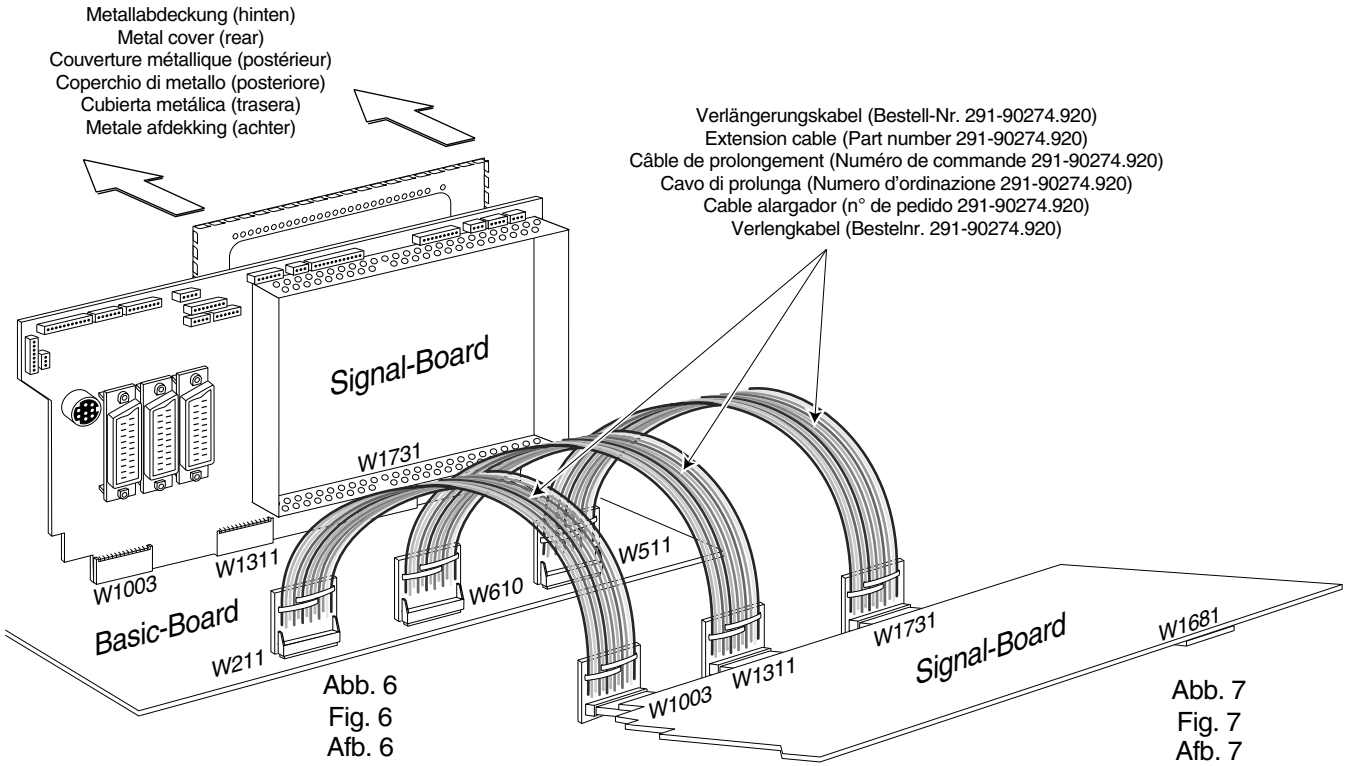

Abb. 6
Fig. 6
Afb. 6

Abb. 7
Fig. 7
Afb. 7

Verdrahtungsplan • Wiring diagram • Plan de câblage
Schema di connessioni • Esquema de conexiones • Bedradingsschema

Chassis Q 2500 DVB

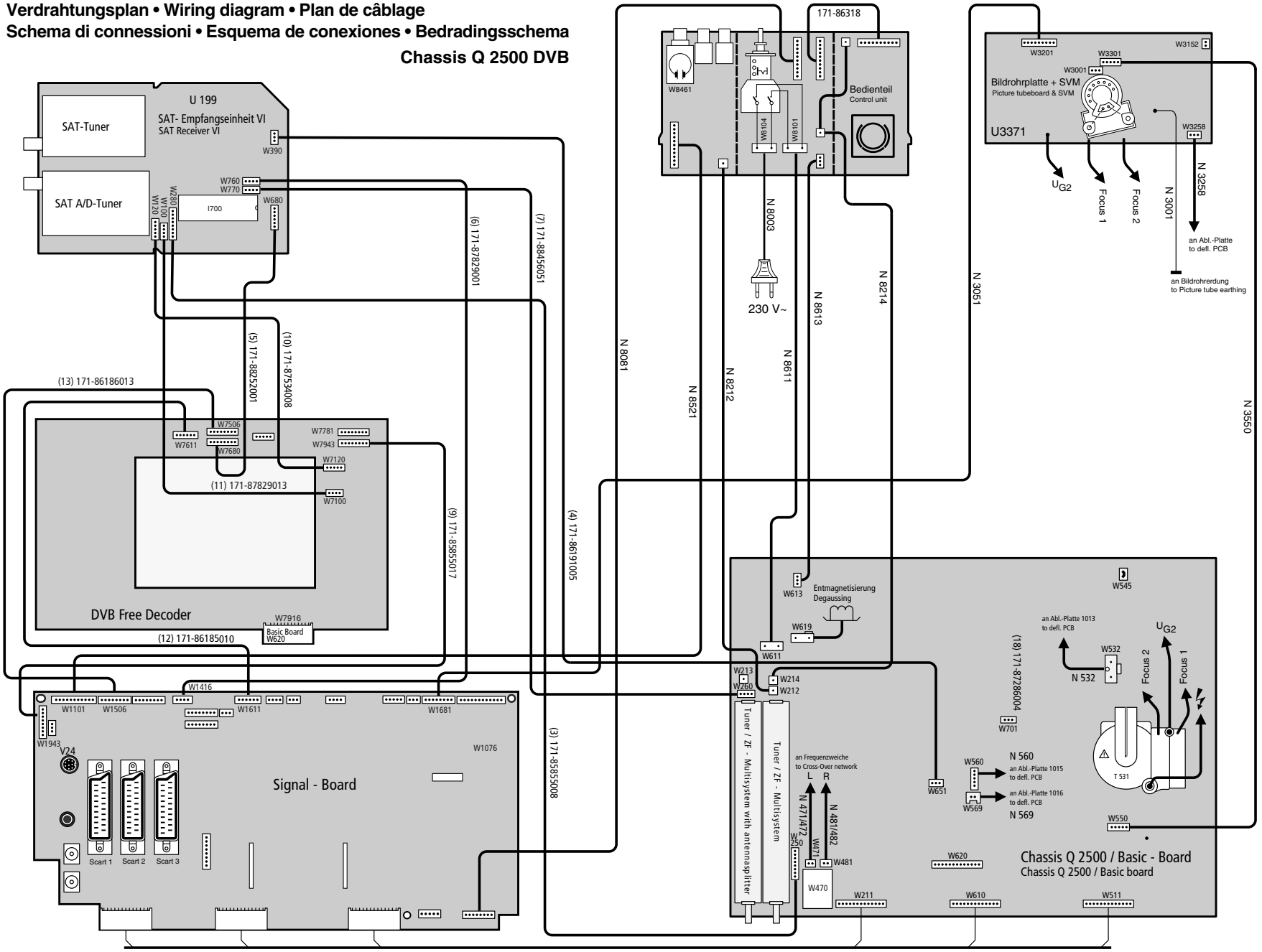

			61401.62	61402.62	61404.63	61405.52	61405.62	61406.63	61450.62	61465.62	61466.62
N 471	85909052	KABELBAUM 2-POL1400LG SW/GN BV171-85909		X							
	85909053	KABELBAUM 2-POL1000LG SW/GN BV171-85909			X		X	X	X		
N 472	88243053	KABELB. 3/2POL 1000LG GR LV171-88243									X
	88247051	KABELB. 3/2POL 1000LG GR/WS LV171-88247	X			X		X	X	X	
	88247052	KABELB. 3/2POL 1400LG GR/WS LV171-88247		X							
N 475	88186051	MASSELEITUNG GRUEN 550MM 1X0,5MM2 LV			X	X	X				
N 481	85909051	KABELBAUM 2-POL1000LG SW/GE BV171-85909		X	X		X	X	X		
N 482	88243052	KABELB. 3/2POL 1000LG OR LV171-88243									X
	88247053	KABELB. 3/2POL 1000LG OR/WS LV171-88247	X	X		X		X	X	X	
N 532	87586052	KABELBAUM H-ABLENK. 2POL 600LG USA LV						X			
	87586053	KABELBAUM H-ABLENK. 2POL 600LG USA LV	X								
	87814050	KABELB.H-ABLENKUNG 550LG BV171-87814								X	X
	87844050	KABELBAUM 2-POL 550LG BL/GE BV171-87844							X		
	87983051	KABELBAUM 2-POL 550LG H-A/UL LV171-87983		X	X	X	X	X			
N 560	86188	KABELBAUM 4-POL 500LG NATUR LV171-86188						X			
N 569	88205051	KABELBAUM V-ABLENKUNG 2-POL 550LG LV		X					X		
	88206051	KABELBAUM V-ABLENKUNG 2/3-POL 550LG LV			X	X	X				
	88207051	KABELBAUM V-ABLENKUNG 2/3-POL. 550LG LV								X	X
	88218051	KABELBAUM V-ABLENKUNG 2-POL. 550LG	X					X			
N 881	87338001	KABEL IR 2POL LV 169-87338			X				X		
N3001	87838050	KABELBAUM 1-POL 400LG GRUEN BV171-87838	X	X	X	X	X	X	X	X	X
N3051	87886001	KABELBAUM 9-POL 400LG NATUR LV171-87886	X	X	X	X	X	X	X		
	88129001	KABELB. 9-POL 400LG UL NATUR LV171-88129								X	X
N3258	86191006	KABELBAUM 3-POL 200LG NATUR LV171-86191		X	X	X	X	X	X		
	88452001	KABELBAUM 3-POL. 200LG LV171-88452								X	X
	88452101	KABELBAUM 3-POL. 200LG LV171-88452	X								
	88481001	KABELBAUM 3/2-POL. 120LG LV171-88481						X			
N3550	87534006	KABELBAUM 5-POL. 500LG NATUR	X	X	X	X	X		X	X	X
	87534009	KABELBAUM 5-POL. 550LG NATUR						X			
N6001	87154002	ERDUNGSBAND 600MM LG.									X
	87154003	ERDUNGSBAND 770MM LG.	X	X	X	X	X		X	X	
N6002	87154002	ERDUNGSBAND 600MM LG.						X			
N8003	29158003	NETZKABEL DR. 3400MM 0,75 SW JST LV	X	X	X	X	X	X			
N8015	87878050	MASSELEITUNG GRUEN 300LG LV171-87878	X							X	X
N8081	85855006	KABELBAUM 8-POL1200LG SCHW. LV171-85855		X	X	X	X	X			
	85855056	KABELBAUM 8-POL 1200LG UL SW LV	X							X	
N8212	88211052	KABELBAUM 1-POL 650LG ESD LV171-88211	X	X	X	X	X	X		X	X
N8214	88211052	KABELBAUM 1-POL 650LG ESD LV171-88211								X	X
N8521	87791001	KABELBAUM 11POL. 800LG. NATUR	X	X	X	X	X	X			
	87791002	KABELBAUM 11-POL 600LG NATUR LV171-87791								X	X
N8611	88204052	KABELBAUM NETZV. 2-POL 500LG SW/SW LV	X	X	X	X	X	X	X	X	
	88204053	KABELBAUM NETZV. 2-POL 700LG SW/SW LV					X	X			X
N8613	88355052	KABELBAUM NETZV. 3(5)-POL 600LG NAT LV	X	X	X	X	X	X	X	X	X
	88355053	KABELBAUM NETZV. 3(5)-POL 900LG NAT LV					X	X			X

Verdrahtungsplan • Wiring diagram • Plan de câble • Schema di connessioni • Esquema de conexiones • Bedradingsschema

Chassis MediaPlus - DVB
TVO - Twin SAT VI - HF

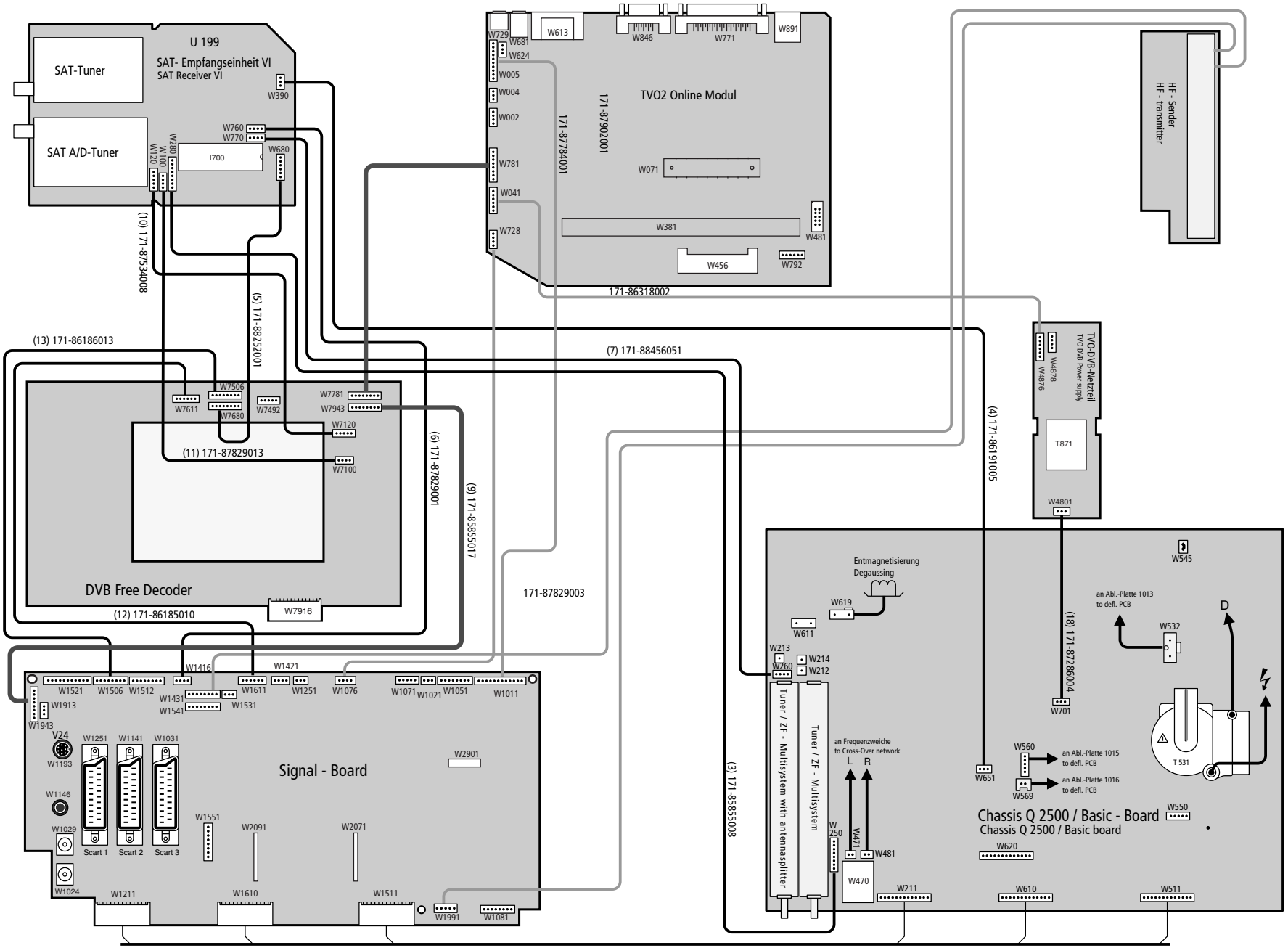

SAT/Twin-SAT-Nachrüstsatz VI
SAT retrofit kit VI
Lot deraltrapage SAT VI
Kit di equipaggiamento successivo SAT VI

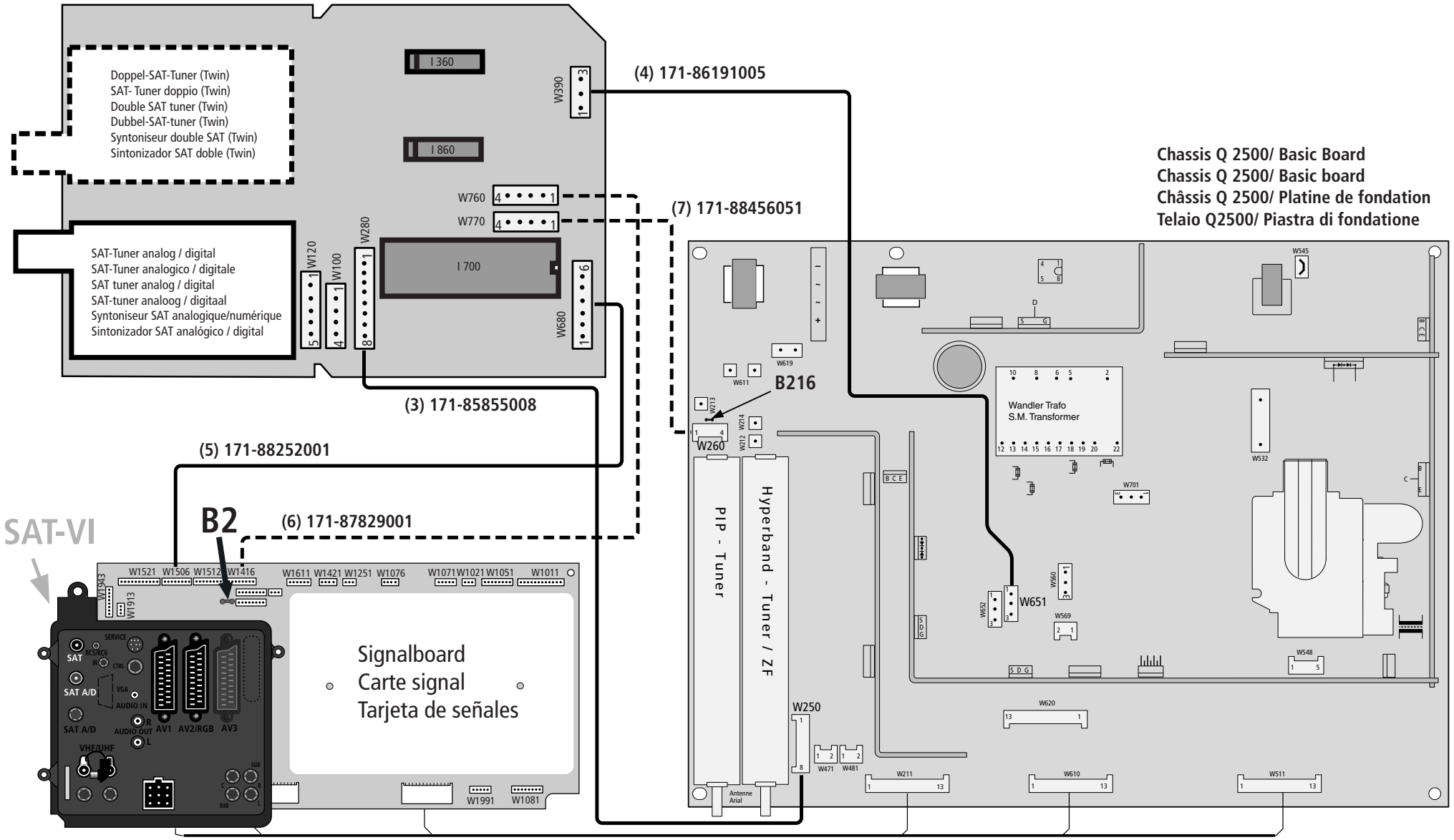

Anordnung der SERVICE-Mode-Befehle auf der Fernbedienung
Arrangement of the SERVICE Mode commands on the remote control
Arrangement des instructions du mode SERVICE sur la télécommande
Ordine dei comandi nel "modo di SERVIZIO" sul telecomando
Disposición de los comandos del modo SERVICIO en el mando a distancia
Rangschikking van de SERVICE-mode-functie's op de afstandsbediening

Einstieg in den Service-Mode

*) Funktionstaste ↻ auf der Ortsbedienung fünfmal drücken (Anzeige „Service" markiert), anschließend innerhalb 1 sec. Taste „M" auf der Fernbedienung zu drücken.

Entering Service Mode

*) On the local control press function key ↻ five times (indication "Service" will appear), afterwards within a sec. Press key "M" on the remote control.

Entrée dans le mode maintenance

*) Poussez cinq fois la touche fonction ↻ sur la commande locale (indication «Service» apparaît), après cela poussez la touche «M» sur la télécommande en une sec.

Attivazione del modo di servizio

*) Sui comandi nell'apparecchio premere cinque volte il tasto funzione ↻ (indicatore „Service" appare), successivamente entro un sec. premere il tasto "M" con il telecomando.

Entrada al modo SERVICE

*) Pulsar cinco veces la tecla de función ↻ en el televisor (aparece el diálogo "Service") y a continuación pulsar el botón "M" del mando a distancia en el plazo de 1 segundo.

Overschakelen op de service-mode

*) Druk vijf keer op de functietoets ↻ op het toestel (indicatie "Service" verschijnt), druk aansluitend binnen 1 sec. op de toets "M" op de afstandsbediening.

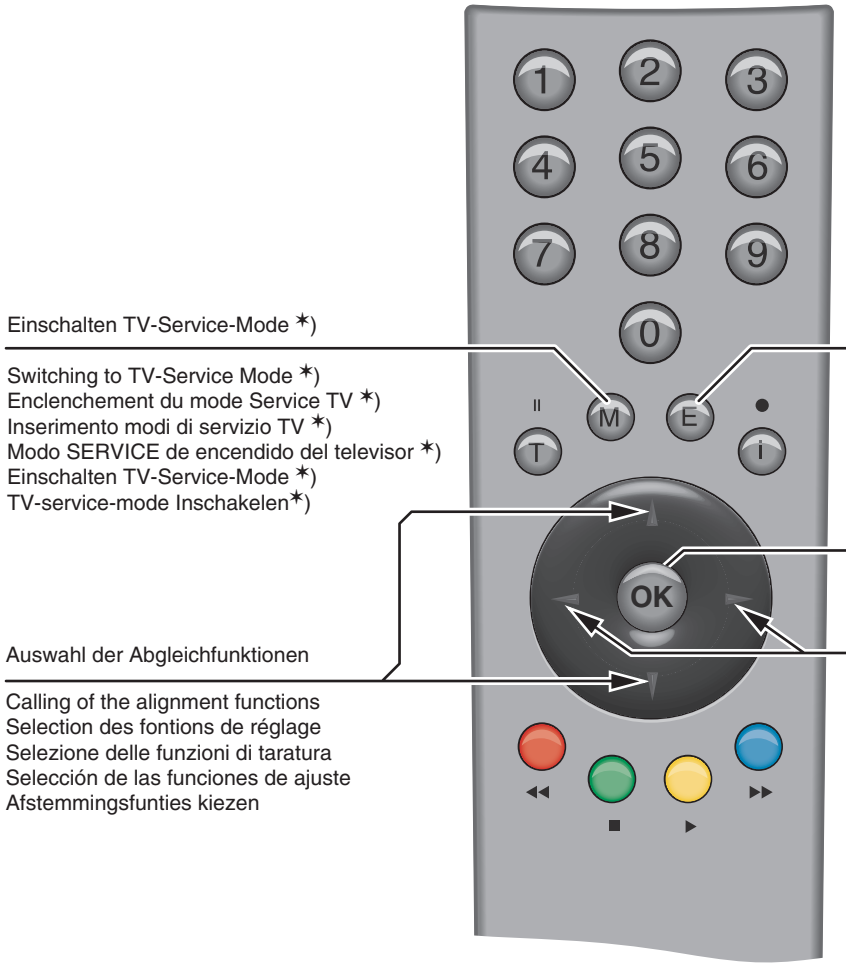

Einschalten TV-Service-Mode *)

Switching to TV-Service Mode *)
Enclenchement du mode Service TV *)
Inserimento modi di servizio TV *)
Modo SERVICE de encendido del televisor *)
Einschalten TV-Service-Mode *)
TV-service-mode Inschakelen*)

Auswahl der Abgleichfunktionen

Calling of the alignment functions
Selection des fontions de réglage
Selezione delle funzioni di taratura
Selección de las funciones de ajuste
Afstemmingsfunties kiezen

Service Mode AUS/Off/Arrêt/Spento/Apagado
Uit
zurück in den TV-Betrieb

Return to TV operating mode
Retour au mode TV
Ritorna su TV
Vuelta al funcionamiento como televisor
Terug naar TV-weergave

Abgleichwert abspeichern

Storing of alignment value in memory
Memorisation de la valeur reglée
Memorizzazione dei valori di taratura
Memorización del valor de ajuste
Afstemmingswaarde opslaan

Abgleich der angewählten Funktionen

Alignment of the function called
Réglage de la fonction selectionnée
Regolazione della funzione selezionata
Comprobación de las funciones seleccionadas
Geselecteerde functies afstemmen

Service Menü • Service menu • Menu de service • Menu di servizio • Menú SERVICE • Service menu (MediaPlus)

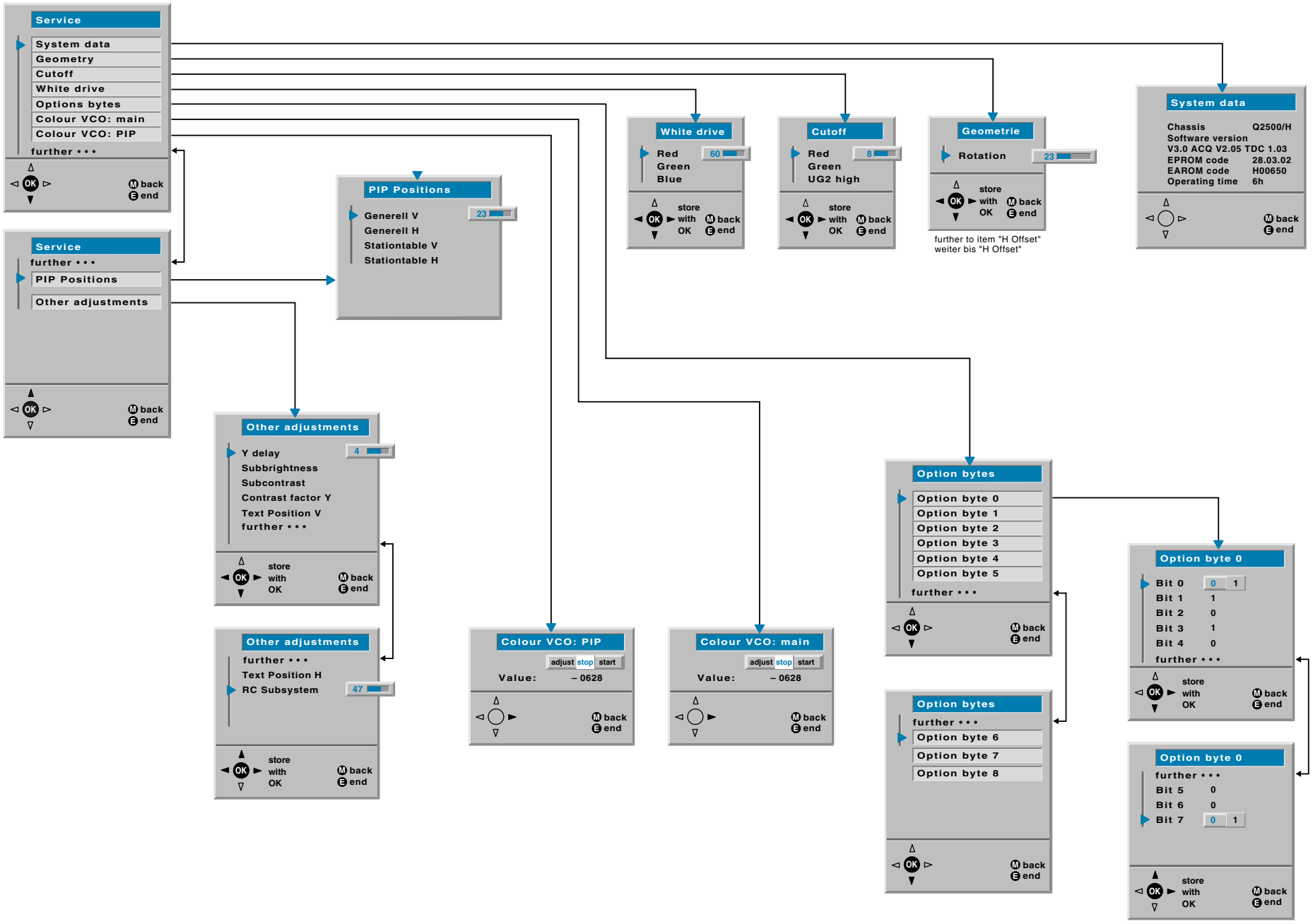

(D)

Abgleich-Anweisung

Service-Mode MediaPlus 30.10.99

1. Funktion

Der Service-Mode macht den Abgleich variabler EAROM-Werte möglich und gestattet die Geräteprogrammierung über Service-Schnittstelle mittels PC/TV-Programmer. Der PC/TV-Programmer verbindet einen vorhanden PC über V24 mit der Service-Schnittstelle vom TV. Mit Hilfe der beiliegenden Software ist es dem Außendienstmitarbeiter möglich, eine für seinen Bezirk übliche Standard-Geräteprogrammierung (Kanalnummern, Programmnamen z.B. im Bereich von Kabelnetzen) in wenigen Sekunden mühelos und fehlerfrei durchzuführen. Auch kann damit das EAROM editiert und als Datei im PC abgespeichert werden.

Achtung!

Ein Software-Update für das Digital/TV - Board (DVB) ist **nur** über den PC/TV-Programmer möglich!

Den PC/TV-Programmer (Art.-Nr. 87933-050) beziehen Sie bitte über die Loewe-Kundendienstzentrale Kronach.

Der PC/TV-Programmer ist für die Chassisgeneration MediaPlus (Q 2400 / Q 2500) und folgende vorgesehen. Für ältere Chassisgenerationen ist er nicht verwendbar.

Eine detaillierte Gebrauchsanweisung liegt dieser nützlichen Servicehilfe bei, so daß an dieser Stelle nähere Ausführungen entfallen können.

Die PC/TV-Programmer Software V2.6 wird für Chassis Q 2500 zwingend benötigt. Die SW-Version V2.6 ist abwärtskompatibel und bedient somit auch das Chassis Q 2400. Update auf V2.6 über ISDN-InfoTip und Ftp-Server - siehe TK-Info Nr. 2001/4 - möglich. ftp://ftp.loewe/public/TKService/Software/

2. Einstieg in den Service-Mode

Die Einstellfolge für den Service-Mode entnehmen Sie bitte vom Text des Bildes: „Anordnung der Service-Mode Befehle auf der Fernbedienung" (S. 25). Befindet sich nun das Gerät in der Service-Mode-Grundeinstellung , wird dies mit folgender OSD-Einblendung (Service-Menü) dokumentiert.

3. Hinweise zum Geometrieabgleich

Vertikalamplitude, Vertikal-Position, V-Linearität, V-Symmetrie, Horizontal-Amplitude, H-Phase, Ost/West , Trapez usw.
werden getrennt für 50/60Hz Bildfrequenzen abgespeichert und müssen deshalb getrennt eingestellt werden:

Bildröhre:	4:3	16:9
	Testbild:	Testbild:
- 50Hz	4:3	16:9
- 60Hz	4:3	16:9

(GB)

Adjustment procedures

Service-Mode MediaPlus 30.10.99

1. Function

Service mode enables the comparison of EAROM variables and permits unit programming via the service interface using a PC/TV programmer. The PC/TV programmer connects an available PC to the service interface of the TV via V24. Using the software provided, the service representative can easily perform the standard unit programming required for his region (channel numbers, program names, e.g. for cable networks) within seconds. This can also be used to edit and save EAROM as a file on the PC.

Important

A software update for the digital/TV board (DVB) is **only** possible via the PC/TV programmer.

The PC/TV programmer is available from the Loewe customer service centre in Kronach (Item No. 87933-050).

The PC/TV programmer is intended for the MediaPlus chassis generation (Q 2400 / Q 2500) and subsequent generations. It is not suitable for older chassis generations.

No further explanations are required at this point, since detailed operating instructions are provided with this useful service facility.

The PC/TV Programmer software V2.6 is absolutely essential for chassis Q 2500. The SW version V2.6 is downward-compatible and therefore also operates chassis Q 2400. Update to V2.6 possible with ISDN-InfoTip and Ftp server – see TK Info no. 2001/4. ftp://ftp.loewe/public/TKService/Software/

2. Entering Service Mode

The Adjustment sequence for the service mode is indicated in the pictures: "Arrangement of the service mode commands on the remote control" (p. 25). The set is now in the service mode basic routine and documents this with the following on-screen display (Servicem menu).

3. Instructions on Geometry Alignment

Vertical amplitude, Vertical position, Vertical linearity, Vertical symmetrie, Hor. amplitude, Hor. phase, E-W corr., Trapezium comp., etc will be adjustet separately for 50/60Hz vertical frequencies. Therefore they have to be regulated separately.

CRT:	4:3	16:9
	Test pattern:	Test pattern:
- 50Hz	4:3	16:9
- 60Hz	4:3	16:9

(F)

Instructions d'alignement

Service-Mode MediaPlus 30.10.99

1. Fonction

Le mode Service permet l'alignement des valeurs variables de l'EAROM ainsi que la programmation de l'appareil via l'interface de service, grâce au programmateur PC/TV. Le programmateur PC/TV permet de relier un PC à l'interface de service du téléviseur via V24. Grâce au logiciel fourni, le technicien d'entretien peut procéder à une programmation standard de l'appareil en quelques secondes et sans difficulté ni risque d'erreur (numéro de canal, nom du programme, p. ex. réseaux de câbles). L'EAROM peut alors être également éditée et sauvegardée comme fichier sur le PC.

Attention !

La mise à jour du logiciel de la carte numérique/TV (DVB) n'est possible **que** via le programmateur PC/TV !

Le programmateur PC/TV (réf. 87933-050) est disponible auprès du service après-vente Loewe de Kronach.

Le programmateur PC/TV est conçu pour la génération de châssis MediaPlus (Q 2400 / Q 2500) et suivantes. Il ne peut être utilisé avec les générations de châssis antérieures.

La présente documentation de service après-vente inclut une notice d'utilisation détaillée, ce qui rend superflue toute explication détaillée ici.

Le logiciel V2.6 de programmation PC/TV doit être impérativement utilisé sur le châssis Q2500. Compatible en aval, la version V2.6 est également adaptée pour le châssis Q 2400. Une mise à jour de V2.6 est possible via ISDN-InfoTip et Ftp-Server – voir TK-Info n°2001/4. ftp://ftp.loewe/public/TKService/Software/

2. Entrée dans le mode maintenance

La série des réglages en mode service vous est donnée par le texte de l'image: "Arrangement des instructions du mode service sur la télécommande" (p. 25). L'appareil se trouve alors en position de base du service maintenance et le documente par la superposition OSD (Menu de service) suivante.

3. Remarques concernant l'alignement de la géométrie

Ampl. verticale, Position verticale, Linéarité verticale, Symétrie verticale, Ampl. horizontale, phase horizontale, Correction E-O , Correction trapéze etc sont mémorisés séparément pour les fréquences d'image 50/60Hz et doivent donc être réglés séparément.

Écran:	4:3	16:9
	Mire de couleur:	Mire de couleur:
- 50Hz	4:3	16:9 und 4:3
- 60Hz	4:3	16:9 und 4:3

(I)

Istruzioni Allineamento

Service-Mode MediaPlus 30.10.99

1. Funzione

La modalità Servizio consente la verifica di valori EAROM variabili e consente la programmazione dell'apparecchio tramite l'interfaccia di servizio e mediante il programmatore PC/TV. Tale programmatore collega un PC tramite l'interfaccia di servizio V24 della TV. Con l'ausilio del software è possibile per un dipendente in servizio esterno eseguire per la sua zona la normale programmazione standard dell'apparecchio (numeri canale, nomi di programma, ad es. nell'ambito di reti elettriche) in pochi secondi e senza troppe difficoltà o errori. Anche l'EAROM può essere editato in questo modo e memorizzato come file nel PC.

Attenzione!

Un aggiornamento del software della scheda digitale/TV (DVB) è possibile **solo** tramite il programmatore PC/TV!

Potete ordinare il programmatore PC/TV (no. art. 87933-050) presso il servizio assistenza clienti centrale Loewe di Kronach.

Il programmatore PC/TV è previsto per la generazione di telai MediaPlus (Q 2400 / Q 2500) e seguenti. Esso non è utilizzabile per generazioni di telai precedenti.

Sono allegate a queste istruzioni per l'uso Istruzioni dettagliate di assistenza; è possibile pertanto tralasciare in questa sede spiegazioni più dettagliate.

Il software programmatore PC/TV V2.6 per chassis Q 2500 è assolutamente necessario. La versione SW V2.6 è compatibile verso l'alto e quindi comanda anche chassis Q 2400. Aggiornamento possibile su V2.6 mediante ISDN-Info Tip e server Ftp – vedi TK-Info n° 2001/4.
ftp://ftp.loewe/public/TKService/Software/

2. Attivazione del modo di servizio

L'ordine del lavori di regolazione nel modo di servizio - riportato nel testo del quadro "Ordine dei comandi di servizio sul telecomando" (p. 25).

Adesso l'apparecchio si trova in modalità Service - Posizione iniziale il che viene dimostrato dal seguente messaggio OSD (Menu di servizio).

3. Istruzione per l'allineamento geometrico

Ampiezza verticale, Posizione verticale, Linearita verticale, Simmetria verticale, Ampiezza orizzontale, Fase orizzontale, E-O, Correz. trapezoidale etc vengono memorizzati separatamente per le frequenze d'immagine 50/60Hz e quindi si devono impostare a parte.

Cinescopio:	4:3	16:9
- 50Hz - 60Hz	Immagine di prova: 4:3 4:3	Immagine di prova: 16:9 und 4:3 16:9 und 4:3

(E)

Instrucciones de ajuste

Modo Service MediaPlus 30.10.99

1. Funcionamiento

El modo de servicio posibilita el ajuste de los valores variables EAROM y permite la programación de los aparatos a través de la interfaz de servicio, mediante el programador PC/TV. El programador PC/TV conecta un PC ya montado en 24V con la interfaz de servicio del televisor. El técnico de servicio exterior de posventa puede, gracias al software suministrado, realizar en pocos segundos, sin esfuerzo y sin errores una programación de aparatos corriente en su región (números de canal, nombres de programas, p.ej. en el área de las redes de cables). También se puede editar el EAROM y se puede guardar como archivo en el PC.

¡Atención!

La actualización del software para la tarjeta digital/TV (DVB) **sólo** es realizable con el programador PC/TV.

Para adquirir el programador PC/TV (nº. art.: 87933-050) diríjase a la central de servicio al cliente de Loewe en Kronach.

El programador PC/TV está previsto para la generación del chasis MediaPlus (Q 2400 / Q 2500) y las siguientes. Sin embargo no se puede utilizar para las generaciones de chasis más antiguas.

Esta útil ayuda de servicio viene acompañada de un consejo de utilización en detalle, de manera que en este punto no merece detenerse en dar más explicaciones.

El software V2.6 de programación de PC/TV es imprescindible para el chasis Q 2500. La versión V2.6 del software es compatible con versiones anteriores, por lo que también puede utilizarse con el chasis Q 2400. La actualización a la versión V2.6 es posible a través de ISDN-InfoTip y del servidor FTP (véase TK-Info, n° 2001/4). ftp://ftp.loewe/public/TKService/Software/

2. Entrada al modo Service

Consulte los pasos para acceder al modo Service en los textos de la figura "Disposición de los comandos del modo SERVICE en el mando a distancia" (pág. 25). Cuando el aparato pasa al modo Service básico, aparece la siguiente sobreimpresión OSD (Menú servico).

3. Notas para el ajuste geométrico

Los valores de amplitud vertical, posición vertical, linealidad vertical, simetría vertical, amplitud horizontal, fase horizontal, Este/Oeste, trapezoide, etc., se memorizan por separado para las frecuencias de imagen de 50/60 Hz y por ello deben ajustarse individualmente.

Tupo de imagen:	4:3	16:9
- 50Hz - 60Hz	Carta de ajuste: 4:3 4:3	Carta de ajuste: 16:9 und 4:3 16:9 und 4:3

(NL)

Afstemmeingsinstructie

Service mode MediaPlus 30.10.99

1. Functie

In de service-mode kunnen variabele EAROM-waarden afgestemd en kan het toestel via de service-interface door middel van de PC/TV-programmer worden geprogrammeerd. De PC/TV-programmer verbindt een pc via V24 met de service-interface van de TV. Met behulp van de meegeleverde software kan de buitendienstmedewerker moeiteloos in enkele seconden een voor zijn gebied gebruikelijke foutloze standaardprogrammering van het toestel (kanaalnummers, zendernamen bijv. bij kabelnetten) uitvoeren. Ook kunnen hiermee de gegevens van het EAROM worden bewerkt en als bestand op de pc worden opgeslagen.

Let op!

Een software-update voor het Digital/TV - Board (DVB) is **uitsluitend** via de PC/TV-programmer mogelijk!

De PC/TV-programmer (art.nr. 87933-050) is te bestellen bij de Loewe-Klantenservice in Kronach.

De PC/TV-programmer is ontworpen voor chassisgeneraties vanaf MediaPlus (Q 2400 / Q 2500). De programmer is niet geschikt voor oudere chassisgeneraties.

Deze handige servicehulp wordt geleverd met een gedetailleerde gebruiksaanwijzing. Daarom wordt hier in de servicehulp niet verder op ingegaan.

De PC/TV-programmeersoftware V2.6 is voor het chassistype Q 2600 absoluut vereist. Programmaversie V2.6 is compatibel met oudere chassistypes en kan dus ook worden gebruikt voor het bedienen van chassistype Q 2400. Updaten naar V2.6 is mogelijk via ISDN-InfoTip en via de FTP-server - zie TK-info nr. 2001/4. ftp://ftp.loewe/public/TKService/Software/

2. Omschakelen op service mode

Hoe u de service mode instelt, wordt beschreven bij de afbeelding: "Rangschikking van de service mode-functie's op de afstandsbediening" (zie pagina 25). Als het toestel zich nu in de basisinstelling van de service mode bevindt, verschijnt de volgende tekst op het beeldscherm(Sevice menu).

3. Aanwijzingen voor het afstemmen van de geometrie

Verticale amplitude, verticale stand, V-lineariteit, V-symmetrie, horizontale amplitude, H-fase, oost/west , trapezium, enz.
worden afzonderlijk voor 50/60Hz beeldfrequenties opgeslagen en moeten daarom afzonderlijk worden ingesteld:

Beeldbuis:	4:3	16:9
- 50Hz - 60Hz	Testbeeld: 4:3 4:3	Testbeeld: 16:9 und 4:3 16:9 und 4:3

(D) **4. Abgleichfunktionen (0-12)**

(GB) **4. Alignment functions (0-12)**

(F) **4. Fonctions d'alignement (0-12)**

	Abgleichfunktion **Alignment functions** **Fonction d'alignement**	**Anzeige - Bildschirm z.B.** **Display - Screen e.g.** **Affichage écran p.ex.**	**Einstellwerte / Besonderheiten** **Settings / special features** **Valeurs de réglage / Particularités**
0	Bild drehen Rotate picture Rotation de l'image	Geometrie Rotation xxx	Bei Geräten mit Rotationsspule kann das Bild gedreht werden. Optionale Einstellung The picture can be rotated in sets with rotation coil. Optimum setting La rotation de l'image est possible sur les appareils équipés d'une bobine de rotation. Réglage optimal
1	V Slope	Geometrie V Slope xxx	Parameter so abgleichen, daß das Video ab der Bildmitte ausgetastet wird. Adjust the parameters so that the video is blanked from the centre of the picture. Equilibrer les paramètres de manière à ce que la vidéo soit supprimée à partir du centre de l'image.
2	Vertikal-Amplitude Vertical Amplitude Amplitude Vertical	Geometrie V Amplitude xxx	Optimale Einstellung Optimum setting Réglage optimal FuBK-Farbtestbild Color test pattern (FuBK) Mire de couleur (FuBK)
3	Vertikal-Lage Vertical Position Position Vertical	Geometrie V Position xxx	
4	Vertikal-Symmetrie Vertical Symmetry Symétrie Vertical	Geometrie S Gorvektion xxx	
5	Horizontal-Amplitude Horizontal Amplitude Amplitude Horizontal	Geometrie H Amplitude xxx	
6	Horizontal-Lage Horizontal Position Position Horizontal	Geometrie H Position xxx	Getrennte Einstellungen für die verschiedenen Bildformate (Zoom, Cinema..). Separate settings for different picture formats (zoom, cinema etc…). Réglages séparés pour les différents formats d'image (zoom, cinéma..).
7	OW-Amplitude EW Amplitude Amplitude EO	Geometrie EW Amplit. xxx	Optimale Einstellung Optimum settings Réglage optimal
8	OW oben EW upper En haut EO	Geometrie EW Upper xxx	
9	OW unten EW lower en bas EO	Geometrie EW Lower xxx	
10	Trapez-Korrektur Trapezium Correction Correction Trapéze	Geometrie Trapezium xxx	
11	Vertikal Bogen Vertical Bow Arc Verticale	Geometrie V Bow xxx	
12	Vertikal Winkel Vertical Angle Angle Vertical	Geometrie V Angle xxx	

(I) **4. Funzioni d'allineamento (0-12)**

(E) **4. Funciónes de ajuste (0-12)**

(NL) **4. Afstemmingsfuncties (0-12)**

Funzione d'allineamento **Funciónes de ajuste** **Afstemmingsfunctie**		**Indicatore schermo p.es.** **Indicación - p.ej.: pantella** **Weergave - Beeldbuis bijv.**	**Particolarita della posizionatura / Valori di pos.** **Valores de ajuste / Observaciones** **Instelwaarden / Bijzonderheden**
0	Girare l'immagine Rotar la imagen Beeld draaien	Geometrie Rotation xxx	Negli apparecchiu con bobina di rotazione è possibile girare l'immagine. Regolazione ottimale En los aparatos que dispongan de una bobina rotatoria, se podrá rotar la imagen. Ajuste óptimo Bij toestellen met een rotatiespoel kan het beeld gedraaid worden. Optimale instelling
1	V Slope	Geometrie V Slope xxx	Sintonizzare i parametri in modo tale che il video venga soppresso a partire dal centro dell'immagine. Calibrar los parámetros de manera que el vídeo se muestree a partir del centro de la imagen. Stel de parameters zo in dat de video vanuit het midden van het beeld wordt afgetast.
2	Ampiezza Verticale Amplitud Vertical Verticale Amplitude	Geometrie V Amplitude xxx	Regolazione ottimale Ajuste óptimo Optimale instelling Imagine di prova colore (FuBK) Carta de ajuste en color FuBK Kleurentestbeeld (FuBK)
3	Posizione Verticale Posición Vertical Verticale Stand	Geometrie V Position xxx	
4	Simmetria Verticale Simetriá Vertical Verticale Symmetrie	Geometrie S Gorvektion xxx	
5	Ampiezza Orizzontale Amplitud Horizontal Horizontale Amplitude	Geometrie H Amplitude xxx	
6	Posizione Orizzontale Posición Horizontal Horizontale Stand	Geometrie H Position xxx	Impostazioni separate per i diversi formati immagine (zoom, cinema..). Ajustes independientes para los distintos formatos de imagen (Zoom, Cinema, ...) Verschillende instellingen voor de verschillende beeldformaten (zoom, cinema..).
7	Ampiezza EO Amplitud EO OW Amplitude	Geometrie EW Amplit. xxx	Regolazione ottimale Ajuste óptimo Optimale instelling
8	Sopra EO Arriba EO OW boven	Geometrie EW Upper xxx	
9	Giù EO Abajo EO OW onder	Geometrie EW Lower xxx	
10	Correz. Trapezoidale Corrección de Trapezoide Trapezium Correctie	Geometrie Trapezium xxx	
11	Argo Verticale Argo Vertical Verticaal Boog	Geometrie V Bow xxx	
12	Angolo Verticale Angulo Verticale Verticaal Hoek	Geometrie V Angle xxx	

(D)

5. Abgleichfunktionen (13-16)

(GB)

5. Alignment functions (13-16)

Abgleichfunktion Alignment functions		Anzeige - Bildschirm z.B. Display - Screen e.g.	Einstellwerte / Besonderheiten Settings / special features
13	Horizontal Offset	Geometrie H Offset xxx	Bild auf Mittelposition abgleichen, d. h. der Rand auf beiden Seiten soll gleiche Breite haben. Adjust the picture to the centre position, i.e. the edge should have the same width on both sides.
14a	Cutoff-Meßimpuls Cutoff Measuring Pulse	Cutoff Red xxx Green xxx Blue xxx	An den Farbendstufen messen (MP 1,2,3), welche die höchste Spannung zeigt. Mit Ug2-Regler im DST oder Reglerblock einstellen: Cutoff = 148 ± 2,5V DC (für Aconda 93102 Cutoff = 158 ± 2,5V) [Vor dieser Einstellung muß Kontrast auf 50, Helligkeit auf 23, Farbsättigung auf 32, Schärfe auf 3 und DNR auf EIN eingestellt werden. Für alle 2 Farben muß Cutoff auf 10 und Weißwert (14) auf 32 stehen! Für 16:9 Geräte muß 16:9 eingeschaltet sein.] Measure the colour output stages (MP 1,2,3) to see which shows the highest tension. With the Ug2 adjuster in DST or adjusting pad, make the following setting: cutoff = 148 ± 2.5 V DC (at Aconda 93102 Cutoff = 158 ± 2,5V) [before making this setting, the contrast must be set to 50, brightness to 23, colour saturation to 32, sharpness to 3 and DNR to ON). For both colours, the cutoff must be 10 and white level (14) must be 32! Regarding 16:9 sets, the 16:9 feature must be activated.] 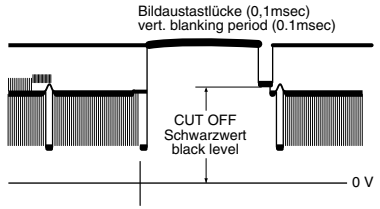
14b	Cutoff-Referenzwert Cutoff Reference Value	Cutoff Red xxx Green xxx	In der Graufläche die beiden fehlenden Farben soweit erhöhen, bis Normschwarz erscheint, anschließend mit Taste ”OK” abspeichern. Im VGA-Modus ist Abgleich mit VGA-Testbild zu wiederholen. In the grey area rise the missing two colours until black becomes standard, then store these values with ”OK” key. Adjustment with VGA test picture must be repeated in VGA mode.
15	Weißwert White Level	White drive Red xxx Green xxx Blue xxx	In der Weißfläche die beiden schwachen Farben soweit erhöhen, bis Normweiß erscheint, jeweils Werte mit Taste ”OK” abspeichern. Im VGA-Modus ist Abgleich mit VGA-Testbild zu wiederholen. Increase both faint colours in the white surface until standard white appears and save each setting by pressing “OK”. Adjustment with VGA test picture must be repeated in VGA mode.
16	Option bytes	Option byte 0 - 8 Bit 7 6 5 4 3 2 1 0 x x x x x x x x	Achtung! Hier nur Eingaben machen und Speicherung vornehmen a) im notwendigen Reparaturfall b) bei gewünschten Programm-/Normänderung: Abgleichart siehe Option Bytes Tabelle Caution! Here inputs and memorizing: a) in the event of necessary repairs b) if you wish to alter programs/norms For alignment method see Option Bytes Table

Funciónes de ajuste Afstemmingsfunctie		Indicación - p.ej.: pantella Weergave - Beeldbuis bijv.	Valores de ajuste / Observaciones Instelwaarden / Bijzonderheden
13	Horizontal Offset	Geometrie H Offset xxx	Calibrar la imagen a la posición media; eso significa que el borde tiene que tener el mismo ancho a ambos lados. Regel het beeld zo af dat het zich in het midden bevindt, d.w.z. de randen aan weerszijden moeten even breed zijn.
14a	Impulso de medición Cutoff Cutoff-Meetimpuls	Cutoff Red xxx Green xxx Blue xxx	Medir en los pasos finales de color (MP 1,2,3) cuál es el que muestra la mayor tensión. Ajustar con el regulador Ug2 en DST o bloque regulador: Cutoff = 148 ± 2,5 V DC (Aconda 93102 Cutoff=158 ± 2,5V) [Antes de realizar este ajuste se tiene que ajustar el contraste en 50, el brillo en 23, la saturación de color en 32, la claridad en 3 y DNR en Sí. ¡Cada dos colores el Cutoff tiene que estar en 10 y el valor de blanco (14) en 32! Para aparatos 16:9 tiene que estar conmutado 16:9.] Meet welke kleureneindtrap (MP 1, 2, 3) de hoogste spanning heeft. Stel met de Ug2-regelaar in de DST of het controllerblok in: cutoff = 148 ± 2,5 V DC (Aconda 93102 Cutoff=158 ± 2,5V) [hiervoor moet het contrast worden ingesteld op 50, de helderheid op 23, de kleurverzadiging op 32, de scherpte op 3 en DNR op AAN. Voor beide kleuren moet cutoff op 10 en de witwaarde (14) op 32 staan! Voor 16:9-toestellen moet 16:9 ingeschakeld zijn.] 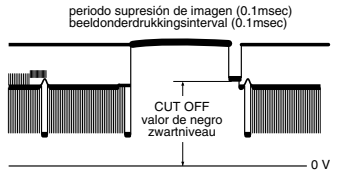
14b	Valor de referencia Cutoff Cutoff-Referentiewaarde	Cutoff Red xxx Green xxx	En el área gris, incrementar los dos colores faltantes hasta que aparezca el nero normalizado. A continuación, memorizar con el botón ”OK”. En el modo VGA deberá repetirse el ajuste con la imagen de prueba VGA. Verhoog de twee ontbrekende kleuren in het grijze vlak tot normzwart verschijnt. Sla de instelling vervolgens met de toets ”OK” op. In de VGA-modus moet het beeld met behulp van het VGA-testbeeld opnieuw worden afgesteld.
15	Valor de blanco Witniveau	White drive Red xxx Green xxx Blue xxx	Aumentar en la superficie blanca los dos colores débiles hasta que aparezca el blanco normalizado, grabar respectivamente los colores con la tecla „OK“. En el modo VGA deberá repetirse el ajuste con la imagen de prueba VGA. Versterk de beide zwakke kleuren in het witte vlak zodanig, dat er normwit verschijnt. Sla de betreffende waarden met de toets „OK“ op. In de VGA-modus moet het beeld met behulp van het VGA-testbeeld opnieuw worden afgesteld.
16	Option bytes	Option byte 0 - 8 Bit 7 6 5 4 3 2 1 0 x x x x x x x x	Atención! Aquí sólo deben introducirse datos y realizar memorizaciones: a) en caso de necesitar una reparación b) para cambiar los datos de programación o la norma Para el tipo de ajuste, véase la tabla de bytes de opción Let op! Hier mogen alleen gegevens worden ingevoerd en opgeslagen a) bij een noodzakelijke reparatie b) bij een gewenste programma-/normwijziging: Afstemmingswijze zie Option Bytes-tabel

(F)

5. Fonctions d'alignement (13-16)

(I)

5. Funzioni d'allineamento (13-16)

Fonctions d'alignement **Funzioni d'allineamento**		**Affichage écran p.ex.** **Indicatore schermo p.es.**	**Valeurs de réglage / Particularités** **Particolarita della posizionatura / Valori di pos.**
13	Horizontal Offset	Geometrie H Offset xxx	Equilibrer l'image en position centrale, c.-à-d. que la bordure doit avoir la même largeur des deux côtés. Bilanciare l'immagine sulla posizione centrale, vale a dire che il bordo deve avere su entrambi i lati la stessa larghezza.
14a	Impulsion de mesure Cutoff Impulso di misura Cutoff	Cutoff Red xxx Green xxx Blue xxx	Mesurer aux étages de sortie de couleur (MP 1,2,3) lequel montre la tension la plus élevée. Avec le régulateur Ug2 dans le DST ou le bloc régulateur, régler: cutoff = 148 ± 2,5V CC (Aconda 93102 Cutoff =158 ± 2,5V) [Avant ce réglage, le contraste doit être réglé sur 50, la luminosité sur 23, la saturation des couleurs sur 32, la netteté sur 3 et le DNR sur EIN (MARCHE). Pour les 2 couleurs, le cutoff doit être sur 10 et la valeur de blanc (14) sur 32 ! Pour les appareils 16:9, 16:9 doit être activé.] Misurare con gli stadi di uscita del colore (MP 1,2,3), quale di essi presenta la tensione più elevata. Regolare con il regolatore Ug2 nel DST o con il blocco di regolazione: Cutoff = 148 ± 2,5V DC (Aconda 93102 Cutoff =158 ± 2,5V) [Prima di questa impostazione il contrasto va impostato su 50, la luminosità su 23, la saturazione cromatica su 32, la nitidezza su 3 e il DNR su ON. Per tutti i 2 colori il Cutoff deve essere posto su 10 e il livello del bianco (14) su 32! Per apparecchi 16:9 bisogna attivare il 16:9.] 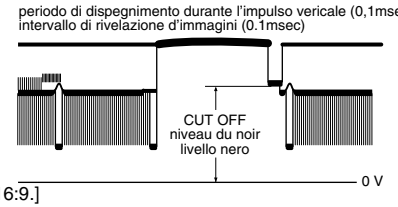
14b	Valeur de référence Cutoff Valore di riferimento Cutoff	Cutoff Red xxx Green xxx	Dans la surface grise, augmenter les deux couleurs faibles jusqu'à ce que le noir normal apparaisse, puis mémoriser avec la touche "OK". En mode VGA, il faut procéder une nouvelle fois au réglage sur la mire VGA. Nella superficie grigia, aumentare i due colori più deboli fino a far apparire il nero di norma. Poi memorizzare con il tasto "OK". In modalità VGA va ripetuta la regolazione con immagine di prova VGA.
15	Valeur du blanc Livello bianco	White drive Red xxx Green xxx Blue xxx	Dans la surface des blancs, augmenter les deux couleurs faibles jusqu'à ce que le blanc normalisé apparaisse; enregistrer les valeurs respectives avec la touche "OK". En mode VGA, il faut procéder une nouvelle fois au réglage sur la mire VGA. Aumentare nella superficie del bianco i due colori deboli finché non compare bianco standard, e memorizzare i valori premendo sempre il tasto "OK". In modalità VGA va ripetuta la regolazione con immagine di prova VGA.
16	Option bytes	Option byte 0 - 8 Bit 7 6 5 4 3 2 1 0 x x x x x x x x	Attention! Ne faire ici que des entrées et procéder à la mémorisation: a) dans le cas où réparation est nécessaire b) dans le cas d'une modification de programme/norme souhaitée Genre d'alignement, voir tableau des bytes d'option Attenzione Qui effettuare solo ingressi e memorizzazioni:! a) in caso di necessita di riparazione b) per modifiche di programma/norma Per il tipo di sintonia vedi l'opzione tabella bytes

Ⓓ

6. Abgleichfunktionen (17-29)

Ⓖⓑ

6. Alignment functions (17-29)

Abgleichfunktion Alignment functions		Anzeige - Bildschirm z.B. Display - Screen e.g.	Einstellwerte / Besonderheiten Settings / special features
17	Farbhilfsträger-Osz. Subcarrier Osc.	Colour VCO: main stop start	Autom. Abgleich Autom. adjustment
18	Farbhilfsträger-Osz. Subcarrier Osc.	Colour VCO: PIP stop start	Autom. Abgleich Autom. adjustment
19	Vertikal-Lage PiP Vertikal Pos. PiP	PiP position General V xxx	Optimale Einstellung im Hauptbild. Optimum setting in the main picture.
20	Horizontal-Lage PiP Horizontal Pos. PiP	PiP position General H xxx	
21	Vertikal-Lage PiP Vertikal Pos. PiP	PiP position Stationtable V xxx	Optimale Einstellung in der Programmübersicht. Optimum setting in the channel overview.
22	Horizontal-Lage PiP Horizontal Pos. PiP	PiP position Stationtable H xxx	
23	Y-Verzögerung Y Delay	Other adjustments Y delay xxx	Optimale Einstellung (getrennt für PAL, NTSC, SECAM) Optimum setting (separate adjustments for PAL, NTSC, SECAM)
24	Helligkeits-Offset Brightness Offset	Other adjustments Subbrightness xxx	Keine Einstellung vornehmen! Don't adjust!
25	Kontrast-Steilheit Subcontrast	Other adjustments Subcontrast xxx	Mit Gittertestbild bei maximalem Kontrast, Subkontrast so einstellen, daß weiße Linien nicht übersteuern. With the screen test image in maximum contrast, adjust the subcontrast, so that the white lines are not overridden.
26	Kontrastfaktor Contrastfactor	Other adjustments Contrastfactor Y xxx	Keine Einstellungen vornehmen - Wert = 75 No setting exists – value = 75.
27	Vertikal-Lage VT Vertikal Pos. TT	Other adjustments Text Position V xxx	Optimale Einstellung Optimum settings
28	Horizontal-Lage VT Horizontal Pos. TT	Other adjustments Text Position H xxx	
29	RC-Subsystem	Other adjustments RC-Subsystem xxx	Zusätzliche RC 5-Ebene kann zugelassen werden. Additional RC 5 levels are permitted.

Ⓕ

6. Fonctions d'alignement (17-29)

Ⓘ

6. Funzioni d'allineamento (17-29)

Fonctions d'alignement **Funzioni d'allineamento**		**Affichage écran p.ex.** **Indicatore schermo p.es.**	**Valeurs de réglage / Particularités** **Particolarita della posizionatura / Valori di pos.**
17	Sous-porteuse Couleur Osc. del sottoport. colore	Colour VCO: main stop start	Alignement autom. Allineamento autom.
18	Sous-porteuse Couleur Osc. del sottoport. colore	Colour VCO: PIP stop start	Alignement autom. Allineamento autom.
19	Position Vertical PiP Posizione Verticale PiP	Other adjustments PiP Position V xxx	Réglage optimal sur l'image principale. Impostazione ottimale nell'immagine principale.
20	Position Horizontale PiP Posizione Orizz. PiP	Other adjustments PiP Position H xxx	
21	Position Vertical PiP Posizione Verticale PiP	Other adjustments PiP Position V xxx	Réglage optimale dans l'aperçu des chaînes. Impostazione ottimale nel sommario dei programmi.
22	Position Horizontale PiP Posizione Orizz. PiP	Other adjustments PiP Position H xxx	
23	Retard Y Ritardo Y	Other adjustments Y delay xxx	Réglage optimal (réglage séparément pour PAL, NTSC, SECAM) Regolazione ottimale (regolazioni separati per PAL, NTSC, SECAM)
24	Offset luminosité Offset luminosita	Other adjustments Subbrightness xxx	N'effectuez pas de réglage! Non eseguire alcuna impostazione!
25	Sub contraste Sub contrasto	Other adjustments Subcontrast xxx	Avec la grille de test et à contraste maximum, régler le sous-contraste de manière à ce que les lignes blanches ne soient pas surmodulées. Con l'immagine di prova a griglia e contrasto massimo impostare il subcontrasto in maniera tale che le linee bianche non subiscano una distorsione.
26	OSD contraste OSD contrasto	Other adjustments OSD Contrast xxx	Ne pas régler - valeur = 75 Non effettuare nessuna impostazione - valore = 75
27	Position Vertical TT Posizione Verticale TV	Other adjustments Text Position V xxx	Réglage optimal Regolazione ottimale
28	Position Horizontal TT Posizione Orizz. TV	Other adjustments Text Position H xxx	
29	RC-Subsystem	Other adjustments RC-Subsystem xxx	Un niveau RC 5 supplémentaire est acceptable. Può essere ammesso un livello RC 5 supplementare.

(E)

6. Funciónes de ajuste (17-29)

(NL)

6. Afstemmingsfuncties (17-29)

Funciónes de ajuste **Afstemmingsfunctie**		**Indicación - p.ej.: pantella** **Beeldschermaanduiding bijv.**	**Valores de ajuste / Observaciones** **Instelwaarden / Bijzonderheden**
17	Oscilador de la subportadora de color Kleurdraaggolf-Osc.	Colour VCO: main stop start	Comprobación automática Autom. afstemming
18	Oscilador de la subportadora de color Kleurdraaggolf-Osc.	Colour VCO: PIP stop start	Comprobación automática Autom. afstemming
19	Posición Vertical PiP Verticale Stand PiP	Other adjustments PiP Position V xxx	Ajuste óptimo en la imagen principal. Optimale instelling in het hoofdbeeld.
20	Posición Horizontal PiP Horizontale Stand PiP	Other adjustments PiP Position H xxx	
21	Posición Vertical PiP Verticale Stand PiP	Other adjustments PiP Position V xxx	Ajuste óptimo en el resumen de programas. Optimale instelling in het zenderoverzicht.
22	Posición Horizontal PiP Horizontale Stand PiP	Other adjustments PiP Position H xxx	
23	Retardo Y Y-Vertraging	Other adjustments Y delay xxx	Ajuste óptimo (por separado para PAL, NTSC, SECAM) Optimale instelling (gescheiden voor PAL, NTSC, SECAM)
24	Offset de brillo Helderheids-Offset	Other adjustments Subbrightness xxx	No realizar ningún ajuste! Geen instelling uitvoeren!
25	Sub contraste Contrast-Steilheid	Other adjustments Subcontrast xxx	Con la imagen de ajuste de cuadrículas en contraste máximo se ajustará el subcontraste de manera que las líneas blancas no se sobremodulen. Stel met het rastertestbeeld op maximaal contrast het subcontrast zo in dat witte lijnen niet overstuurd worden.
26	OSD Contraste OSD-Contrast	Other adjustments OSD Contrast xxx	No realizar ningún ajuste – Valor = 75. Niets instellen - waarde = 75
27	Posición Vertical TT Verticale Stand TT	Other adjustments Text Position V xxx	Ajuste óptimo Optimale instelling
28	Posición Horizontal TT Horizontale Stand TT	Other adjustments Text Position H xxx	
29	RC-Subsystem	Other adjustments RC-Subsystem xxx	El nivel suplementario RC 5 se puede autorizar. Aanvullend RC 5-niveau is toelaatbaar.

(D)

7. Abgleich analog

(GB)

7. Analog adjustments

(F)

7. Alignement analogique

Abgleichfunktionen außerhalb des Service-Mode (= analoge Abgleichpunkte)
Alignment functions outside the Service Mode (= analog alignment points)
Fonctions de alignement en dehors du mode service (points d'alignement analogiques)

	Abgleich **Adjustment** **Alignement**	**Signal** **Signal** **Signal**	**Vorraussetzung** **Condition** **Condition**	**Meßpunkt** **Mst. point** **Point de mes., Indic.**	**Einstellung** **Adjustments** **Réglage**	**Einstellwerte / Besonderheiten** **Settings / special features** **Valeurs de réglage, Particularités**
1	Betriebsspannung Operating voltage Tension de service	Testbild Test pattern Mire	220/230V~	Bildschirm Screen Écran U_B	P 662 (Basic Board)	146V ± 0,5V (33") 4:3 142V ± 0,5V (21,24,28") 4:3 136V ± 0,5V Sonstige Ggf. anschließend hor. Amplitude korrigieren! 146V ± 0,5V (33") 4:3 142V ± 0,5V (21,24,28") 14.3 136V ± 0,5V miscellaneous If necessary correct hor. amplitude afterwards! 146V ± 0,5V (33") 4:3 142V ± 0,5V (21,24,28") 4:3 136V ± 0,5V Autres Le cas échéant, corriger ensuite l'amplitude horizontale.
2	Focus Focus Foyer	Testbild Test pattern Mire		Bildschirm Screen Écran	Focus am Zeilentrafo oder Reglereinheit Focus at the line transformer or controller unit Foyer sur le transformateur de balayage horizontal ou unité de réglage!	Optimale Einstellung Optimum settings Réglage optimal

(I) **7. Allineamento analogici**

(E) **7. Ajuste analógica**

(NL) **7. Afstemming analoog**

Funzioni di allineamento fuori della modo di servizio (= punti di allineamento analogici)
Funciones de ajuste fuera del modo Servicio (= puntos de ajuste analógicos)
Afstemmingsfuncties buiten de service mode (= analoge afstemmingspunten)

	Allineamento **Ajuste** **Afstemming**	**Segnale** **Señal** **Signaal**	**Premesse** **Requisito** **Voorwaarde**	**Pto. di mis., Indic.** **Pto. de medición, indic.** **Meetpunt**	**Regolazione** **Ajuste** **Instelling**	**Particolarita della pos., Valori di pos.** **Valores de ajuste, observa-ciones** **Instelwaarden / Bijzonderheden**
1						146V ± 0,5V (33") 4:3 142V ± 0,5V (21,24,28") 4:3 136V ± 0,5V Altro Correggere eventualmente l'amplitudine orizzontale.
	Tensione d'esercizio Tensión de servicio Bedrijfsspanning	Immagine di prova Carta de ajuste Testbeeld	220/230V~	Schermo Pantalla Beeldscherm U_B	P 662 (Basic Board)	146V ± 0,5V (33") 4:3 142V ± 0,5V (21,24,28") 4:3 136V ± 0,5V Otros Si fuese necesario, corregir seguidamente la amplitud horizontal 146V ± 0,5V (33") 4:3 142V ± 0,5V (21,24,28") 4:3 136V ± 0,5V Overige Evt. aansluitend hor. amplitude corrigeren!
2	Fuoco Foco Focus	Immagine di prova Carta de ajuste Testbeeld		Schermo Pantalla Beeldscherm	Fuoco su trasformatore di riga o unità di regolazione! Foco en transforma-dor de líneas o unidad reguladora Focus bij lijntransformator of regeleenheid	Regolazione ottimale Ajuste óptimo Optimale instelling

Option Byte-Tabelle • Option Byte Table • Tableau Option Byte • Tabella Byte delle Opzioni • Tabla de bytes de opciones • Option Bytes tabel

Abgleichfunktion Alignement function Fonction d'alignement Funzione di comp Función de ajuste. Afstemmingsfuncties	Bit-Nr. No. N°. No. No. Nr.	Bedeutung Meaning Signification Significato Significación Betekenis	”0”	”1”	
Byte 0	**0**	Terrestrischer Tuner	BGDK	Multistandard	
	1	EPG Programmfilter EPG Programme filter	**ein** **on**	aus off	
	2	ZAP^{2}TEXT	**nein** **no**	ja yes	
	3	Rotation-Modul Rotations Modul	nein no	ja yes	
	4	LOEWE SYSTEMS-Gerät LOEWE SYSTEMS TV set	nein no	ja yes	
	5	Blaubild ohne Signal Blue picture w/o signal	**ja** **yes**	nein no	
	6	VGA	nein no	ja yes	
	7	TVA	**nein** **no**	ja (nur wenn OPT5/4=1) yes (only if OPT5/4=1)	
Byte 1	**0**	Zeitgest. Progr. Umschaltung Timing program change	**ja** **yes**	nein no	
	1	Sync Slicer VPC	**wird nicht beschrieben** **not described**	wird beschrieben is described	
	2	WSS-Auswertung im VCR-Mode WSS Detection in VCR mode	nein no	**ja** **yes**	
	3	VPC SynchSlicer Pegel im TV-Mode VPC SynchSlicer level in TV mode	**TV-Pegel** **TV level**	VCR-Pegel VCR level	
	4	HMM-Sofort Start (Bank) HMM immediately start	**nein** **no**	ja yes	
	5	OEM Gerät OEM TV set	**nein** **no**	ja yes	
	6	Film-Mode bei TV/DVB Film mode with TV/DVB	gesperrt disabled	**zugelassen** **permitted**	
	7	Bei VGA Synch-Ausfall at VGA mode synch cancellation	Umschaltung in TV-Mode switching to TV mode	**VGA-Mode beibehalten** **keep VGA mode**	
Byte 2	**0**	FLOF	**ein** **on**	aus off	
	1	EPG Erstes Einschalten EPG First use	nein no	ja yes	
	2	Blockier Mode VPC Lock Mode VPC	nein no	**ja** **yes**	
	3	Dunkeltastung beim Umschalten Blanking by switch-over	**nein** **no**	ja yes	
	4	Lautstärkepegel MSP-Ausgang Volume level MSP-output	normal normal	+9dB (HW-Änderung BB) +9dB (HW modification BB)	
	5	AGC memory	aus off	**ein** **on**	
	6	Reaktionszeit auf FB-Befehle Reaction time of remote orders	**schnell** **fast**	langsam slow	
	7	WSS (Wide Screen Signalling Bits)	**ausgewertet** **evaluated**	nicht ausgewertet not evaluated	

Option Byte-Tabelle • Option Byte Table • Tableau Option Byte • Tabella Byte delle Opzioni • Tabla de bytes de opciones • Option Bytes tabel

Abgleichfunktion Alignement function Fonction d'alignement Funzione di comp Función de ajuste. Afstemmingsfuncties	Bit-Nr. No. N°. No. No. Nr.	Bedeutung Meaning Signification Significato Significación Betekenis	”0”	”1”	
Byte 3	**0**	Formateinstellung Format setting	**Standardwerte freigegeben** **standard values free**	Standardwerte gesperrt standard values blocked	
	1	Bildröhrenformat Picture tube format	4:3	16:9	
	2	EPG(analog) Nacht-Aktualisierung EPG (analogue) night update switch on delay	aus off	**ein** **on**	
	3	frei free	----	----	
	4	Abschalten nach Programmschluß Switching off after channel closes	**ja** **yes**	nein no	
	5	Fabrikmodus / Tandberg-Monitor Factory Mode / Tandberg-Monitor	aus off	ein oder Tandberg-Monitor on or Tandberg-Monitor	
	6	PIP-Hintergrundfarbe im VGA-Mode PIP background	schwarz black	PIP-Rahmenfarbe PIP frame colour	
	7	Menü "erstes Einschalten" “First use” Menu	nein no	**ja** **yes**	
Byte 4	**0**	Einschaltverzögerung switch on delay	nein no	**1s nach Regelung ein** **1h after adjustment**	
	1	Autom. Lautstärke Regelung (AVC) Automatic Volume Control (AVC)	**langsam** **slow**	schnell fast	
	2	Abschaltvorhang Power down cycle	**ja** **yes**	nein no	
	3	Dunkeltastung Umschalten DVB Blanking switching to DVB	**nein** **no**	ja yes	
	4	Autom. Filmkennung (AMD) AMD switch-over (AMD)	schnell fast	**langsam** **slow**	
	5	Warmlaufmodus / Tandberg-Monitor Warm-up mode / Tandberg-Monitor	ein oder Tandberg-Monitor on or Tandberg-Monitor	aus off	
	6	Movie Fall Back Mode (BESIC)	**aus** **off**	ein on	
	7	Standbild im VCR Mode "Pause" Freeze frame in VCR mode “Pause”	ja yes	**nein** **no**	
Byte 5	**0**	SUB 27 Befehle SUB 27 orders	**ausgewertet** **evaluated**	ignoriert ignored	
	1	Seitenumblättern bei EPG (analog) Turning pages with EPG (analogue)	Cursor springt nach unten Cursor jumps to bottom	**Cursor springt nach oben** **Cursor jumps to top**	
	2	50 Hz Progressiv-Darstellung 50 Hz progressive prepresentation	**aus** **off**	ein on	
	3	60 Hz Progressiv-Darstellung 60 Hz progressive prepresentation	aus off	ein on	
	4	HMM-Mode	nein no	ja yes	
	5	EPG Test-Mode EPG test mode	**aus** **off**	ein on	
	6	HMM-Tastatur HMM keyboard	alt old	**neu** **new**	
	7	Idle-Mode in Stand By (ab M2 B11)	**nein** **no**	ja yes	

Option Byte-Tabelle • Option Byte Table • Tableau Option Byte • Tabella Byte delle Opzioni • Tabla de bytes de opciones • Option Bytes tabel

Abgleichfunktion Alignement function Fonction d'alignement Funzione di comp Función de ajuste. Afstemmingsfuncties	Bit-Nr. No. N°. No. No. Nr.	Bedeutung Meaning Signification Significato Significación Betekenis	”0”	”1”	
Byte 6	**0**	HDLC	**time out**	no time out	
	1	Klemmverst. RGB-Eingang VPC blank amplifier RGB input VPC	ACh	**A0h**	
	2	Funktion an Port 2.14 (M2 Pin 11) Function at port 2.14 (M2 pin 11)	Tastensperre für TVO Key lock for TVO	Entmagnetisierung Demagnetisation	
	3	EPG RAM Test	**ja** **yes**	nein no	
	4	VT Timeout nach 10 Minuten VT timeout after 10 minutes	**ja** **yes**	nein no	
	5	automat. Einschalten im VT-Modus Automatic switch on in VT mode	**nein** **no**	ja yes	
	6	Indikation des Film-Modes Indication of film mode	**nein** **no**	durch Farbe des Side-Panels by color of the side panel	
	7	VT-Unterseiten Modus "VT subpages mode"	**normal** **normal**	aus out	
Byte 7	**0**	BESIC Version	<V5.2	**>V5.2**	
	1	Ton für HMM-Geräte sound for HMM equipment	**VGA-Ton intern** **VGA sound internal**	VGA-Ton extern VGA sound external	
	2	Suchlauf Search	**normal** **normal**	Test Mode (Feinsuchlauf) test mode (fine search)	
	3	Bevorzugter Tuner (DVB bestückt) preferred tuner (with DVB)	**zus. SAT-Tuner (normal)** **additional SAT tuner (normal)**	Haupt-SAT-Tuner (evtl. für Italien) main SAT tuner (possibly for Italy)	
	4	Auswertung der 16:9-Schaltspannung Assessing the 16:9 switching voltage	**ja** **yes**	nein no	
	5	Bevorzugter Tuner (ohne DVB) preferred tuner (without DVB)	**Haupt-SAT-Tuner (normal)** **main SAT tuner (normal)**	zus. SAT-Tuner (keine Tonstörungen) additional SAT tuner (no sound impairment)	
	6	AV2-Monitor für C-Box AV2 monitor for C-Box	**gesperrt** **blocked**	freigegeben enabled	
	7	ext. HF-Sender für Ton ext. HF transmitter for sound	**ja** **yes**	nein no	
Byte 8	**0**	Fabrikmodus Factory Mode	**nein** **no**	ja yes	
	1	Klinkenstecker Audio-in Jack plug Audio In	nicht bestückt without	bestückt with	
	2	Frontbuchse Front socket	bestückt with	nicht bestückt without	
	3	Dynam. Bass (MICRONAS)	**aus** **out**	ein on	
	4	75 Hz Interlace-Darstellung 75 Hz interface representation	**aus** **out**	ein on	
	5	Blue Stretch	**aus** **out**	ein on	
	6	Black Stretch	**aus** **out**	ein on	
	7	Auto. Wiedereinschalten (Warm Up) Auto on (warm up)	**aus** **out**	ein on	

TV-Menü 1 (MediaPlus)

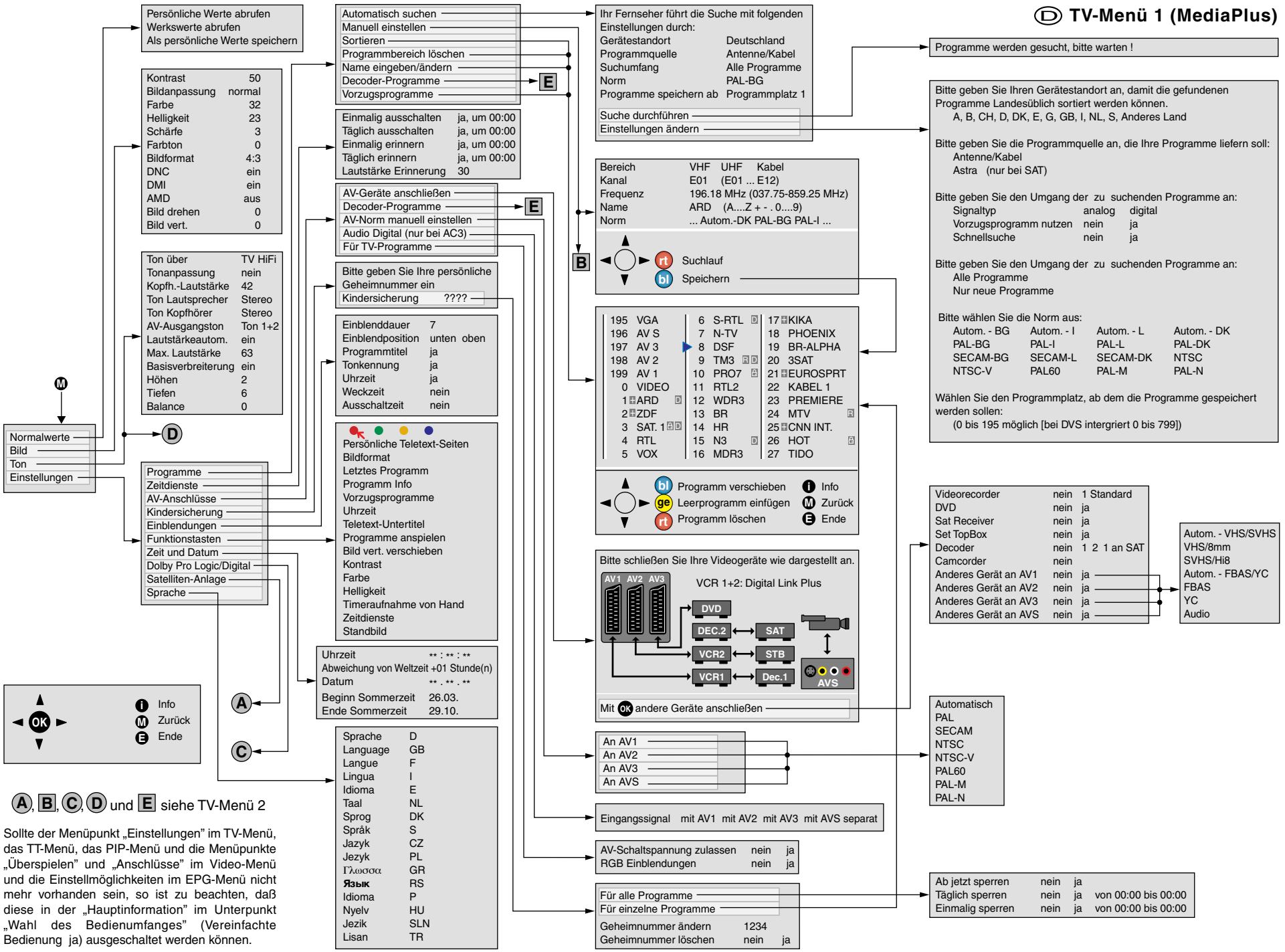

A, B, C, D und E siehe TV-Menü 2

Sollte der Menüpunkt „Einstellungen" im TV-Menü, das TT-Menü, das PIP-Menü und die Menüpunkte „Überspielen" und „Anschlüsse" im Video-Menü und die Einstellmöglichkeiten im EPG-Menü nicht mehr vorhanden sein, so ist zu beachten, daß diese in der „Hauptinformation" im Unterpunkt „Wahl des Bedienumfanges" (Vereinfachte Bedienung ja) ausgeschaltet werden können.

Änderungen des Menüs bei eingebautem SAT VI

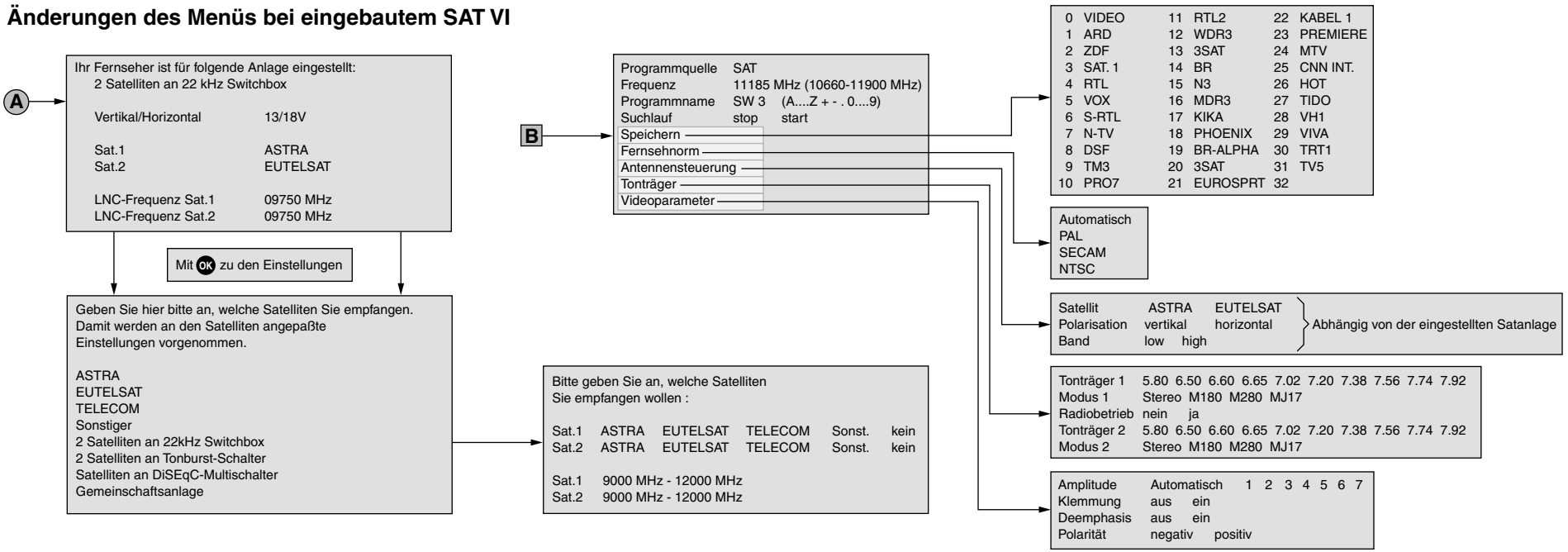

Änderungen des Menüs bei eingeschaltetem Dolby Decoder

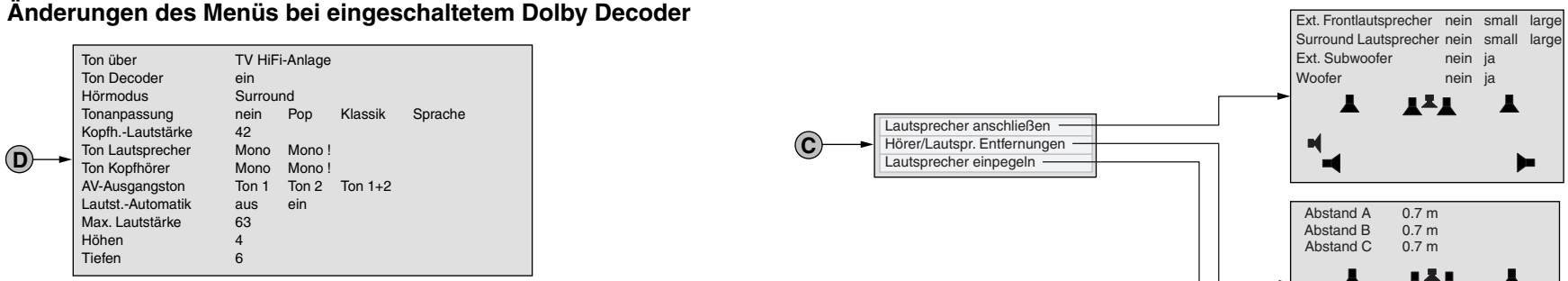

Änderungen des Menüs bei angeschlossenem Decoder

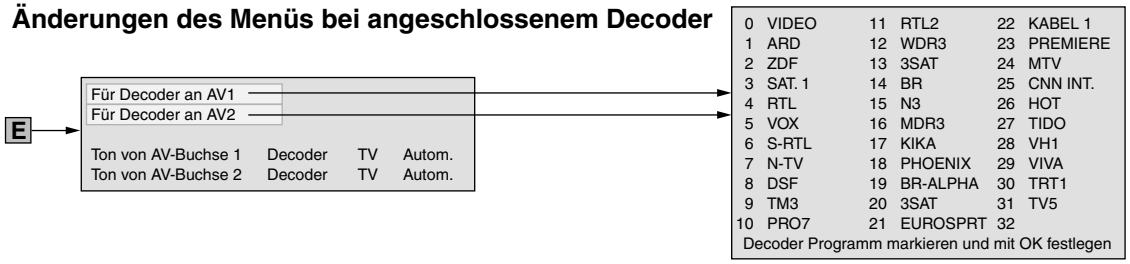

Video Bedienung über TV-Menü → V=

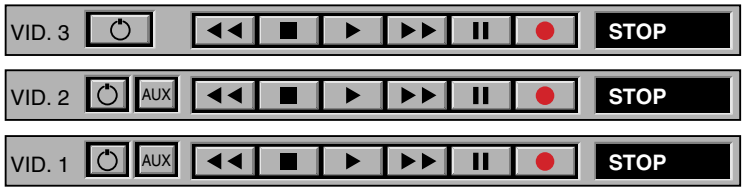

Ⓜ Video-Menü
Ⓔ Ende

PIP-Menü → + Ⓜ

Typ		
Position		
Größe	klein	groß
Multi-PIP	aus	ein

TT-Menü → Ⓣ + Ⓜ

Neue Nachr.
Aufdecken
Programm
Vorzugspr.
Unters. 0000

Aufnahme
Top-Tab. →
Einstell. →

Senderabhängig z.B.
Übersicht
Nachrichten
TV-Guide
Wetter
Börse
Service
usw.

Vorschauseiten
Untertitelseiten
Perönlichen Seiten
Zeichensatz
HiText

Ⓜ

Video-Menü

Timeraufnahme
Timer ändern
Timer löschen
Anschlüsse
Digital Link Plus Übertragung

Für Recorder AV1 AV2
über nexTView/EPG → Ⓕ
über Teoletext (VPS)
Von Hand

0	VIDEO	11	RTL2	22	KABEL 1
1	ARD	12	WDR3	23	PREMIERE
2	ZDF	13	3SAT	24	MTV
3	SAT. 1	14	BR	25	CNN INT.
4	RTL	15	N3	26	HOT
5	VOX	16	MDR3	27	TIDO
6	S-RTL	17	KIKA	28	VH1
7	N-TV	18	PHOENIX	29	VIVA
8	DSF	19	BR-ALPHA	30	TRT1
9	TM3	20	3SAT	31	TV5
10	PRO7	21	EUROSPRT	32	

Über den Videotext des jeweiligen Senders das Programm auswählen,das aufgezeichnet werden soll. Die Daten der Sendung werden automatisch als Timer-Datenübernommen.

Recorder	VID.1	VID.2
Programm	001	ARD
VPS	ja	
Datum	** . **	
Aufnahmezeit	** : ** bis ** : **	

Progr.	Uhrzeit	Datum	VPS	Rec.

AV-Geräte anschließen
Decoder-Programme
AV-Norm manuell einstellen
Audio Digital
Für TV-Programme

Ⓔ siehe TV-Menü 2

Bitte schließen Sie Ihre Videogeräte wie dargestellt an.

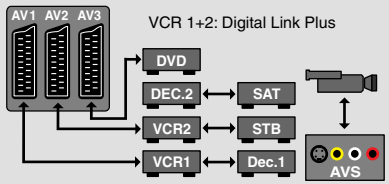

Mit OK andere Geräte anschließen

Videorecorder	nein	1 Standard
DVD	nein	ja
Sat Receiver	nein	ja
Set TopBox	nein	ja
Decoder	nein	1 2 1 an SAT
Camcorder	nein	
Anderes Gerät an AV1	nein	ja
Anderes Gerät an AV2	nein	ja
Anderes Gerät an AV3	nein	ja
Anderes Gerät an AVS	nein	ja

Autom. - VHS/SVHS
VHS/8mm
SVHS/Hi8
Autom. - FBAS/YC
FBAS
YC
Audio

Übertragung der Programmliste an den (die) Digital Link Plus-Recorder
Übertragung start stop
übertragen (pro Recorder) 0 %

OK
i Info
Ⓜ Zurück
Ⓔ Ende

An AV1
An AV2
An AV3
An AVS

Automatisch
PAL
SECAM
NTSC
NTSC-V
PAL60
PAL-M
PAL-N

Eingangssignal mit AV1 mit AV2 mit AV3 mit AVS separat

AV-Schaltspannung zulassen	nein	ja
RGB Einblendungen	nein	ja

Ⓕ siehe TV-Menü 4

nexTView Menü: (Taste nexTView bzw. EPG auf der Fernbedienung)

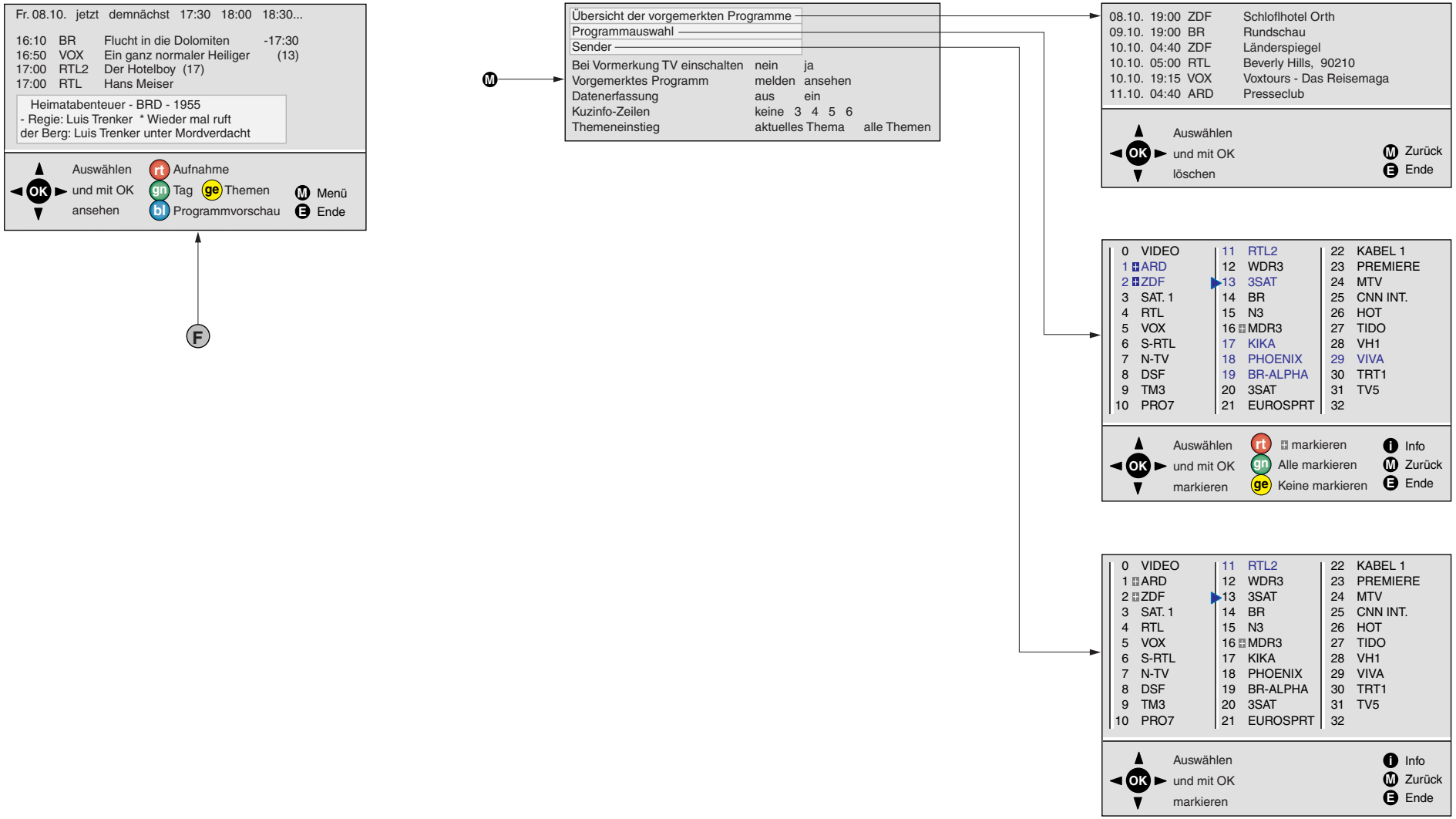

Hauptinformation

Taste ” i ” auf der Fernbedienung

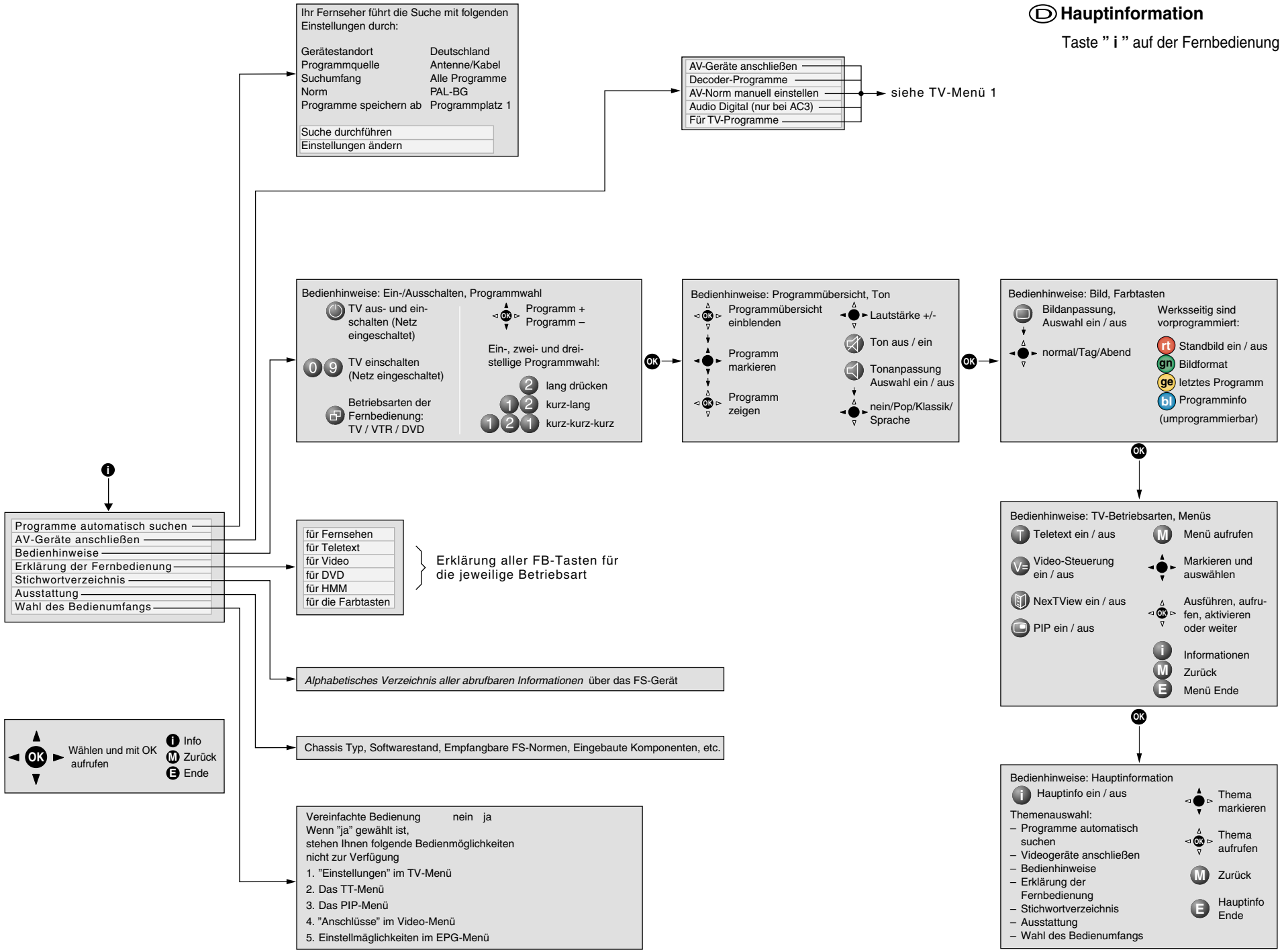

TV Menu 1 (MediaPlus)

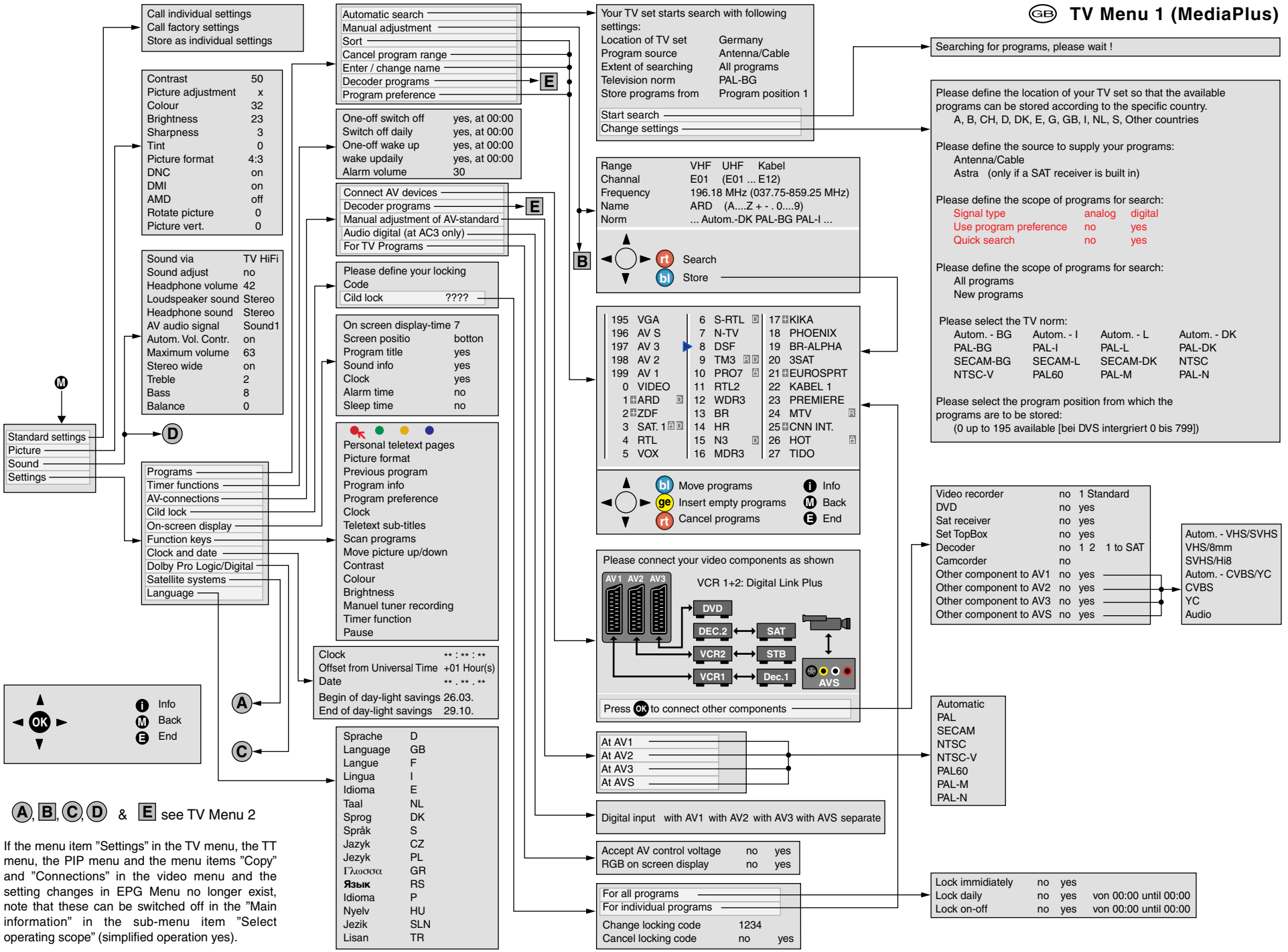

A, B, C, D & E see TV Menu 2

If the menu item "Settings" in the TV menu, the TT menu, the PIP menu and the menu items "Copy" and "Connections" in the video menu and the setting changes in EPG Menu no longer exist, note that these can be switched off in the "Main information" in the sub-menu item "Select operating scope" (simplified operation yes).

Changes to the menu with installed SAT VI

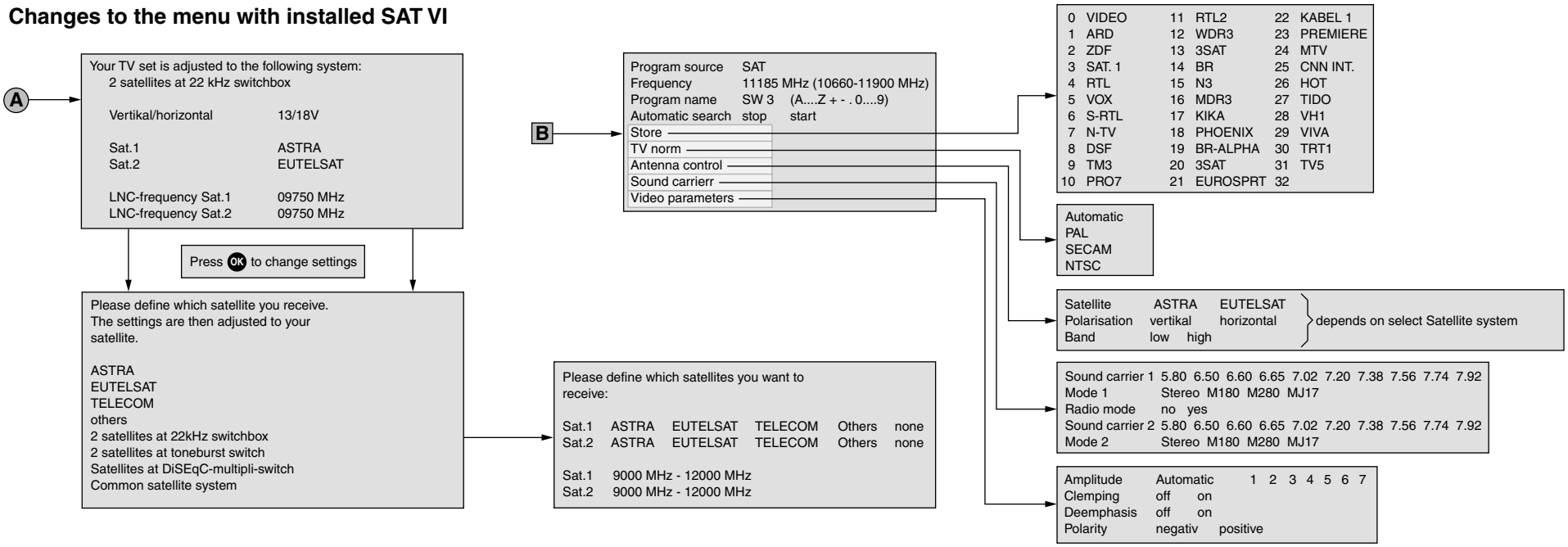

Changes to the menu with connected Dolby decoder

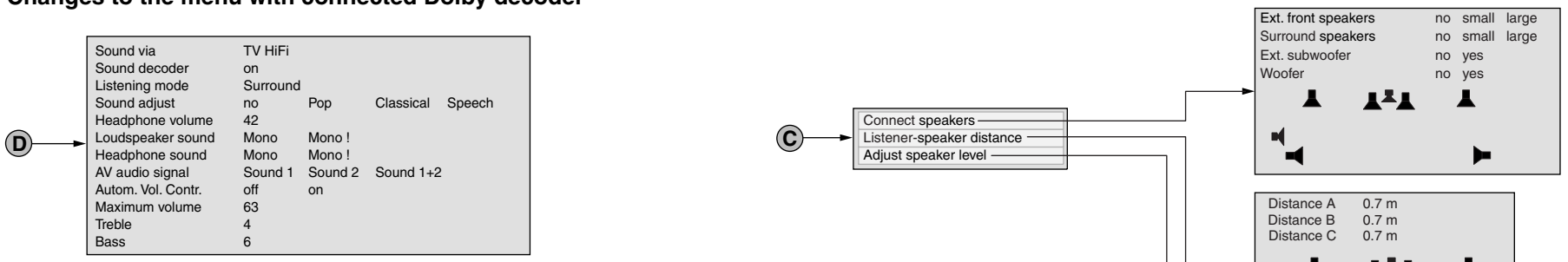

Changes to the menu with connected decoder

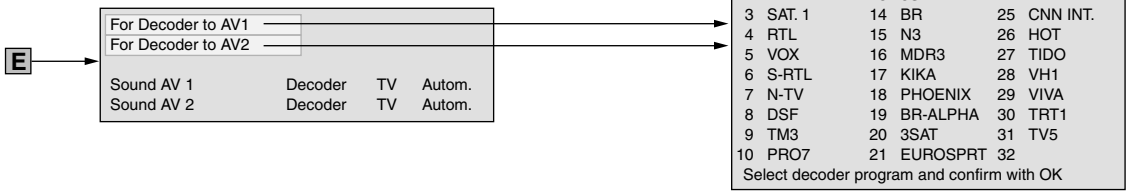

Video operation via TV Menu → V=

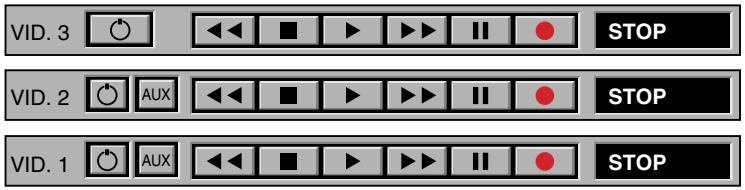

M Video menu
E End

PIP Menu → + M

Type		
Position		
Size	small	big
Multi PIP	off	on

TT Menu → T + M

Newsflash	Subject to station e.g.
Reveal	Übersicht
Program	Nachrichten
Pref. Prog.	TV-Guide
Subpages 0000	Wetter
	Börse
Record	Service
TOP →	usw.
Settings →	

Settings →
Preview pages
Sub-title pages
Personal pages
Character set
HiText

M

Video menu

Timer record
Change timer
Cancel timer
Connections
Digital Link Plus transmission

For recorder AV1 AV2
Via nexTView/EPG → F
Via Teoletext (VPT)
Manual

0	VIDEO	11	RTL2	22	KABEL 1
1	ARD	12	WDR3	23	PREMIERE
2	ZDF	13	3SAT	24	MTV
3	SAT. 1	14	BR	25	CNN INT.
4	RTL	15	N3	26	HOT
5	VOX	16	MDR3	27	TIDO
6	S-RTL	17	KIKA	28	VH1
7	N-TV	18	PHOENIX	29	VIVA
8	DSF	19	BR-ALPHA	30	TRT1
9	TM3	20	3SAT	31	TV5
10	PRO7	21	EUROSPRT	32	

Select the program you want to record and the timer data will be automatical set.

Recorder	VID.1	VID.2
Programm	001	ARD
VPS	ja	
Date	** . **	
Recording time	** : ** until ** : **	

Progr.	Clock	Date	VPS	Rec.

Connect AV devices
Decoder programs
Manual adjustment of AV-signals
Audio digital
For TV Programs

E see TV Menu 2

Please connect your video components as shown

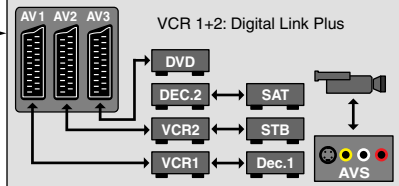

Press OK to connect other components

Video recorder	no	1 Standard
DVD	no	yes
Sat receiver	no	yes
Set TopBox	no	yes
Decoder	no	1 2 1 to SAT
Camcorder	no	
Other component to AV1	no	yes
Other component to AV2	no	yes
Other component to AV3	no	yes
Other component to AVS	no	yes

Autom. - VHS/SVHS
VHS/8mm
SVHS/Hi8
Autom. - CVBS/YC
CVBS
YC
Audio

Transfer of the program list to the Digital Link Plus recorder

Transfer	start	stop
Transfer (per recorder)	0 %	

OK
i Info
M Back
E End

At AV1
At AV2
At AV3
At AVS

Automatic
PAL
SECAM
NTSC
NTSC-V
PAL60
PAL-M
PAL-N

Digital input with AV1 with AV2 with AV3 with AVS separate

Accept AV control voltage	no	yes
RGB on screen display	no	yes

F see TV-Menu 4

nexTView Menu: (Button nexTView respectively EPG of the remote control)

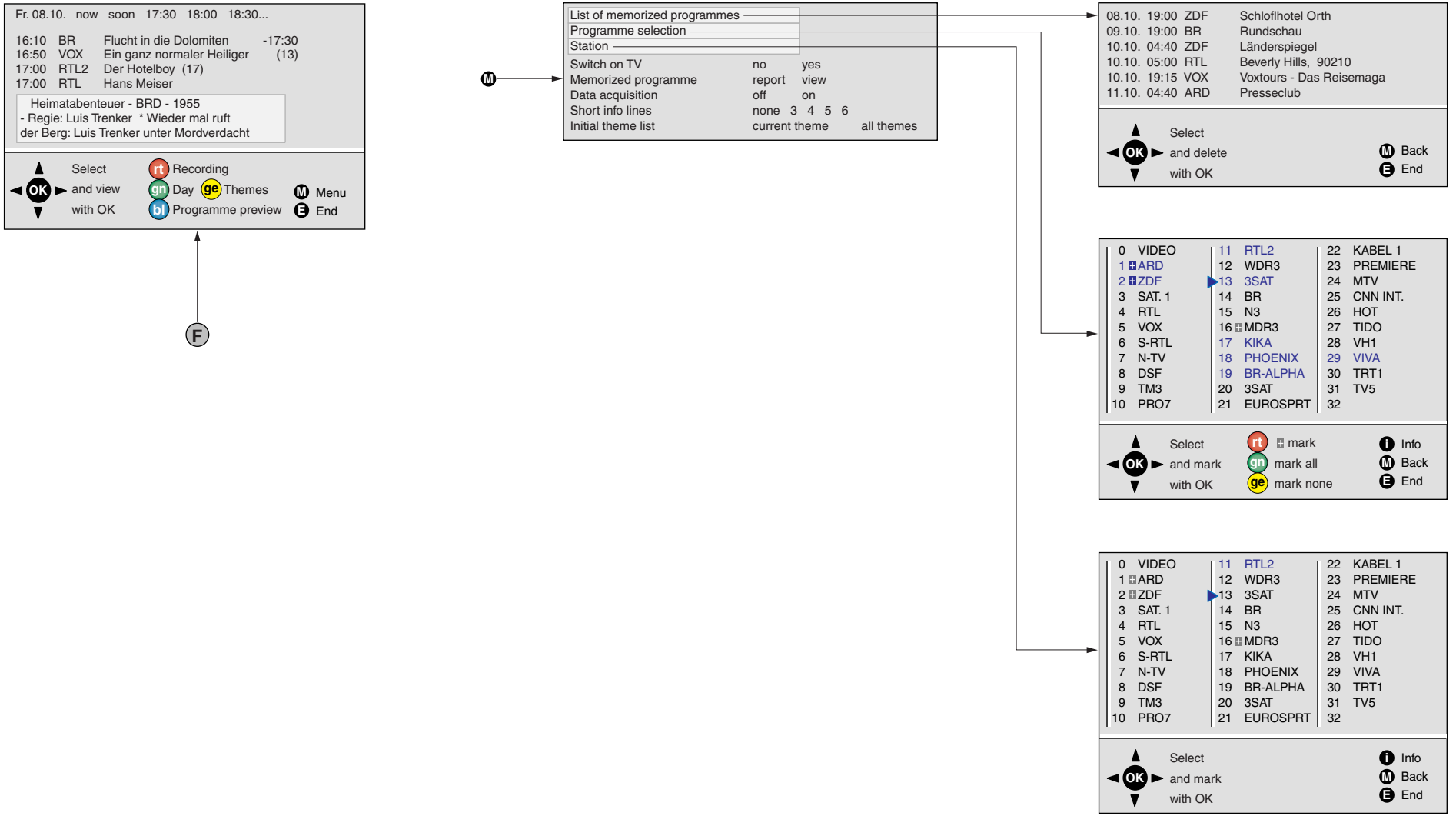

GB Main informations menu

Key " **i** " on the remote control

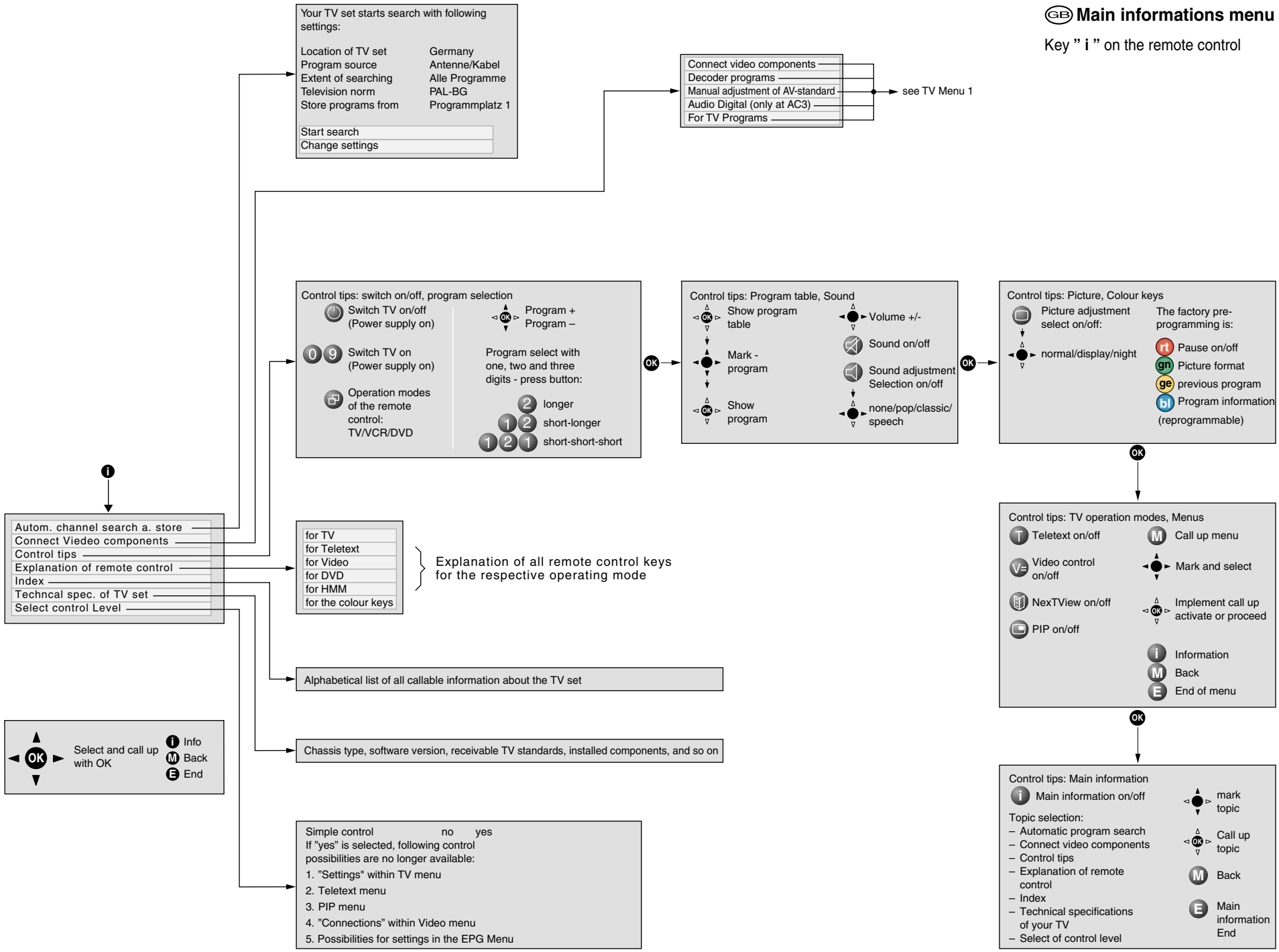

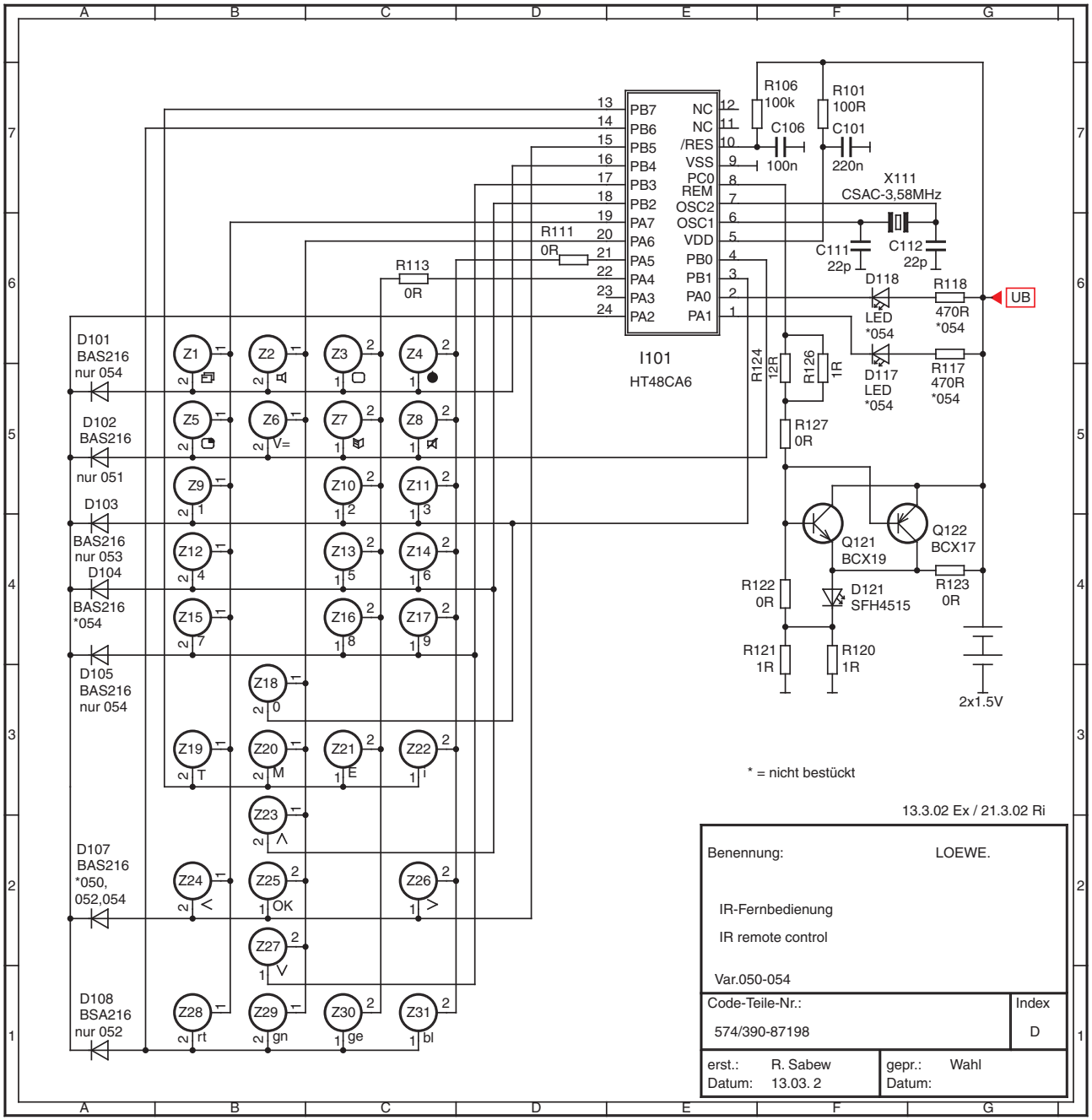

Schaltbild Fernbedienung 87000.060 ab 04/2002

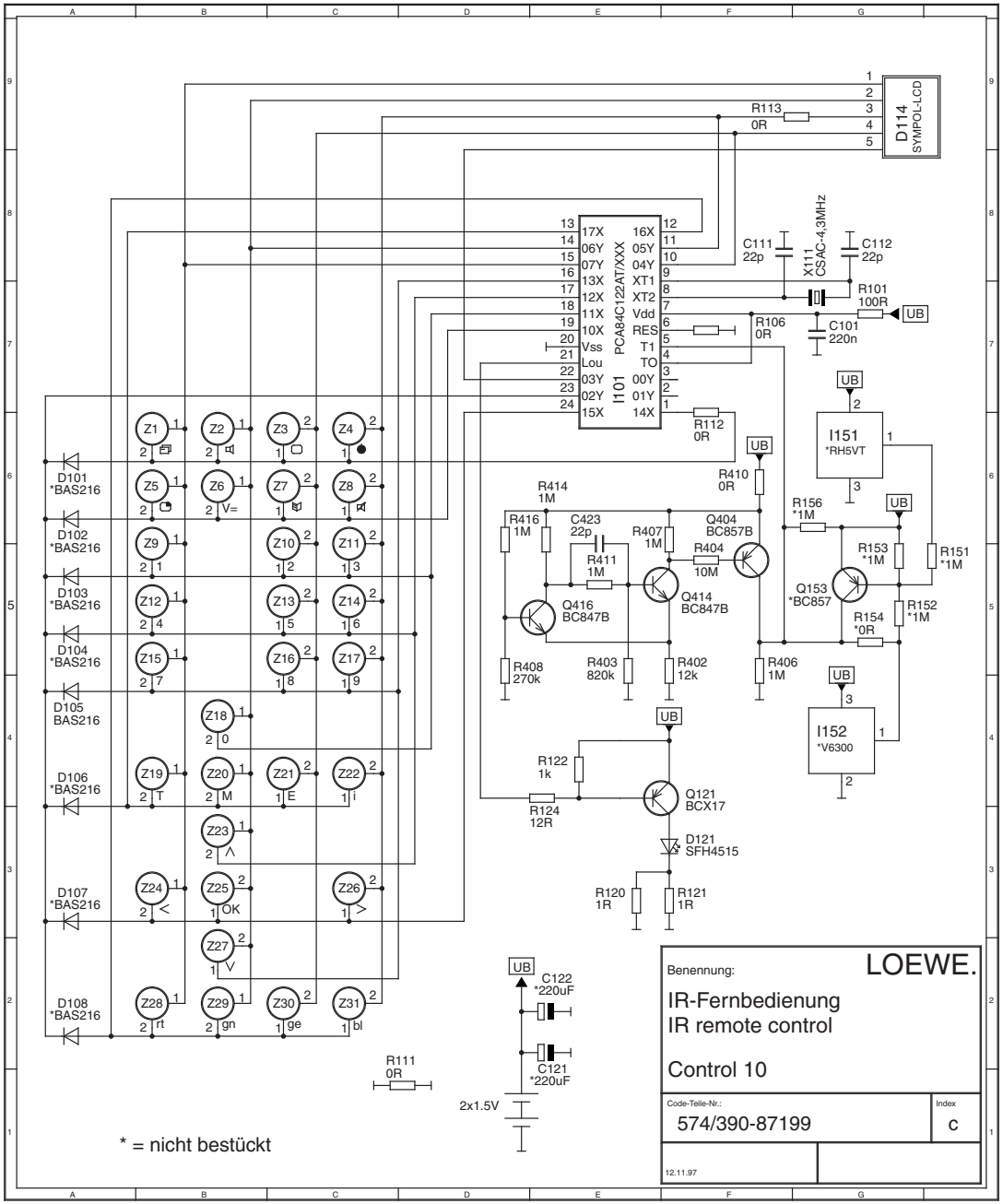

Schaltbild Fernbedienung 87000.070/071 **Remote Control schematic 87000.070/071**

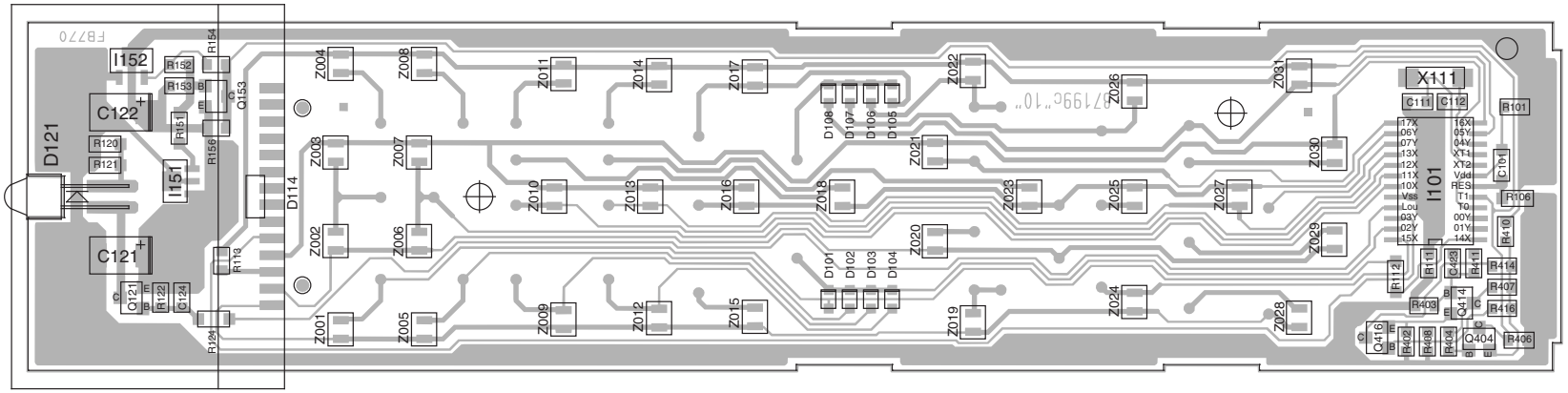

Ltpl. Fernbedienung 87000.070/071 (87199C) **Remote Control P.C.B 87000.070/071 (87199C)**

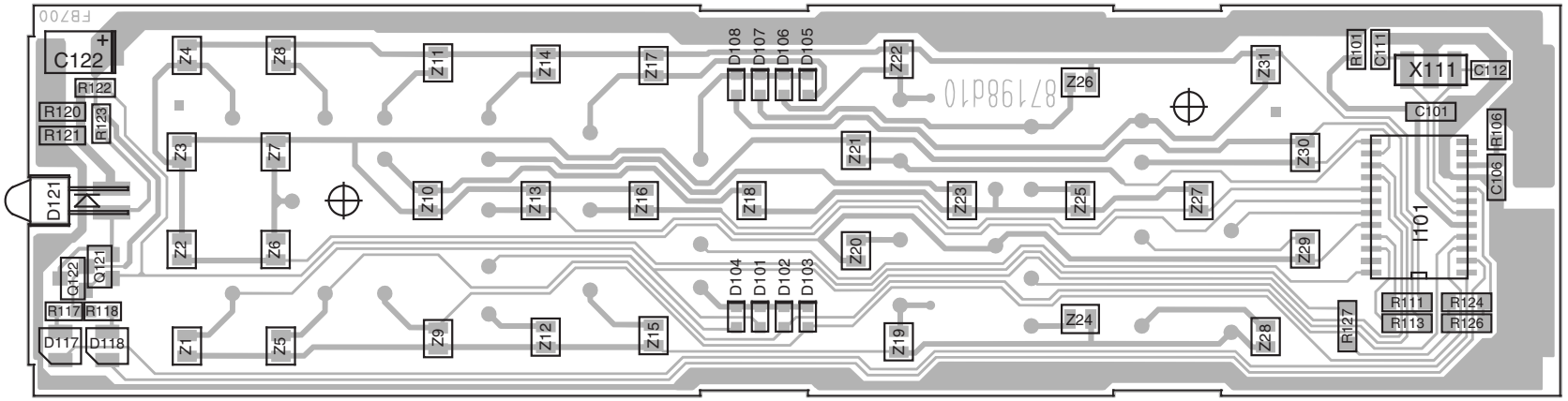

Ltpl. Fernbedienung 87000.050-065 (87198.050-056E) Bestückungsseite
Remote Control P.C.B 87000.050-065 (87198.050-056E) Components side

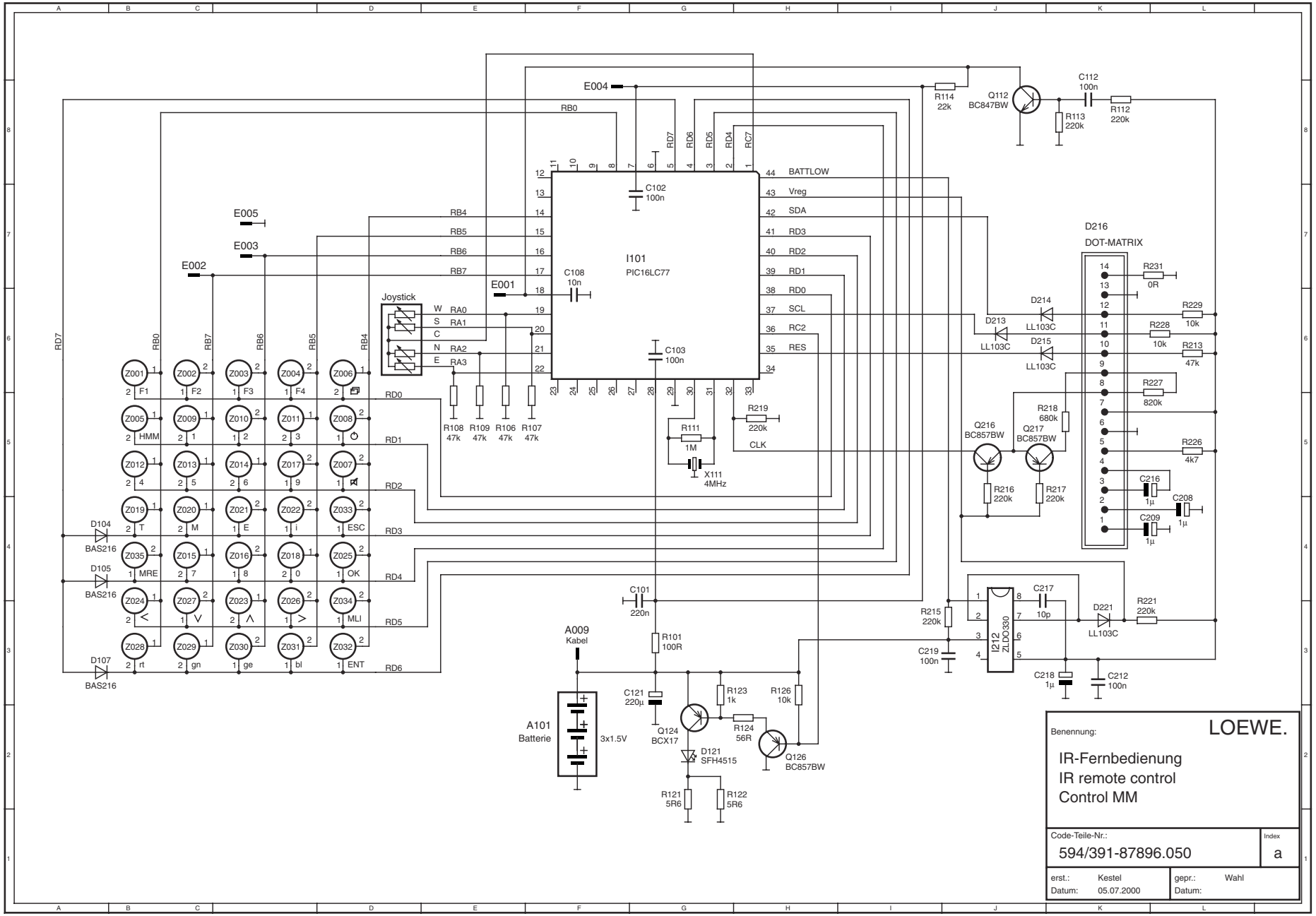

Schaltplan IR-Fernbedienung 396-87000.091 **Infrared remote control schematic 396-87000.091**

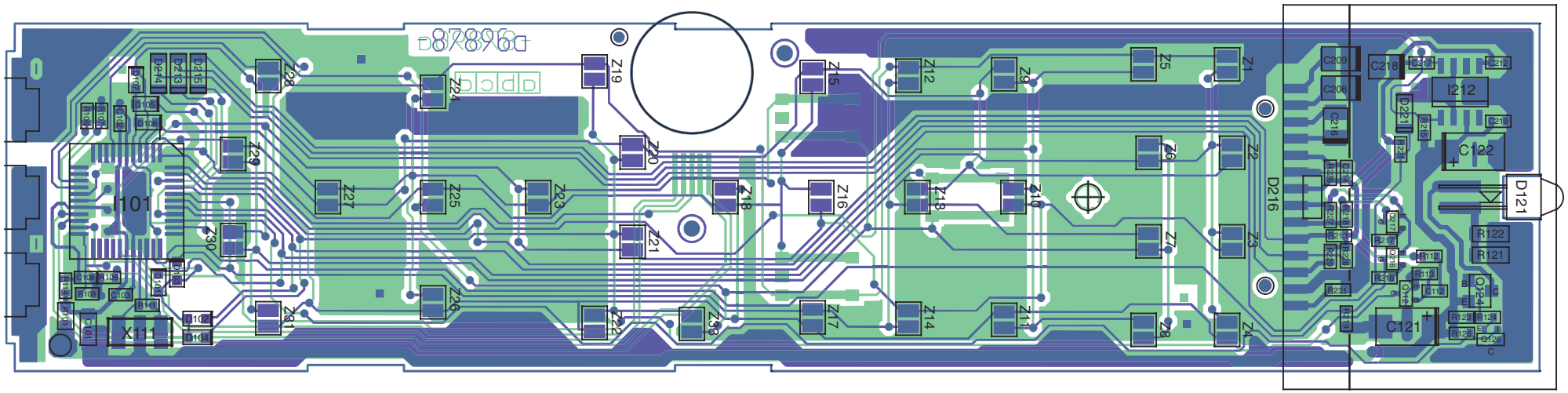

Ltpl. Fernbedienung Remote Control P.C.B 87000.091
Bestückungsseite Components Side

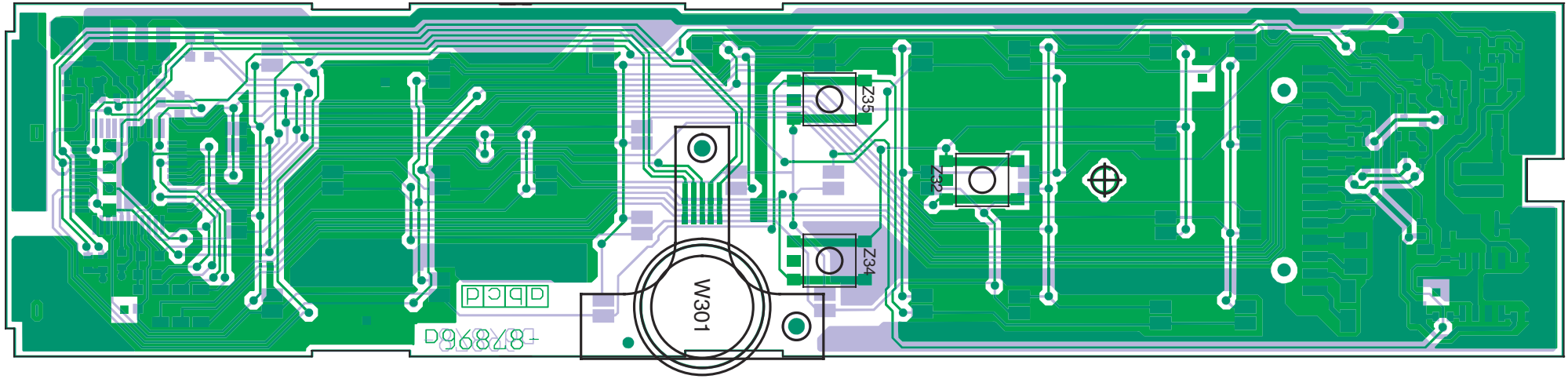

Ltpl. Fernbedienung Remote Control P.C.B 87000.091
Lötseite Solder Side

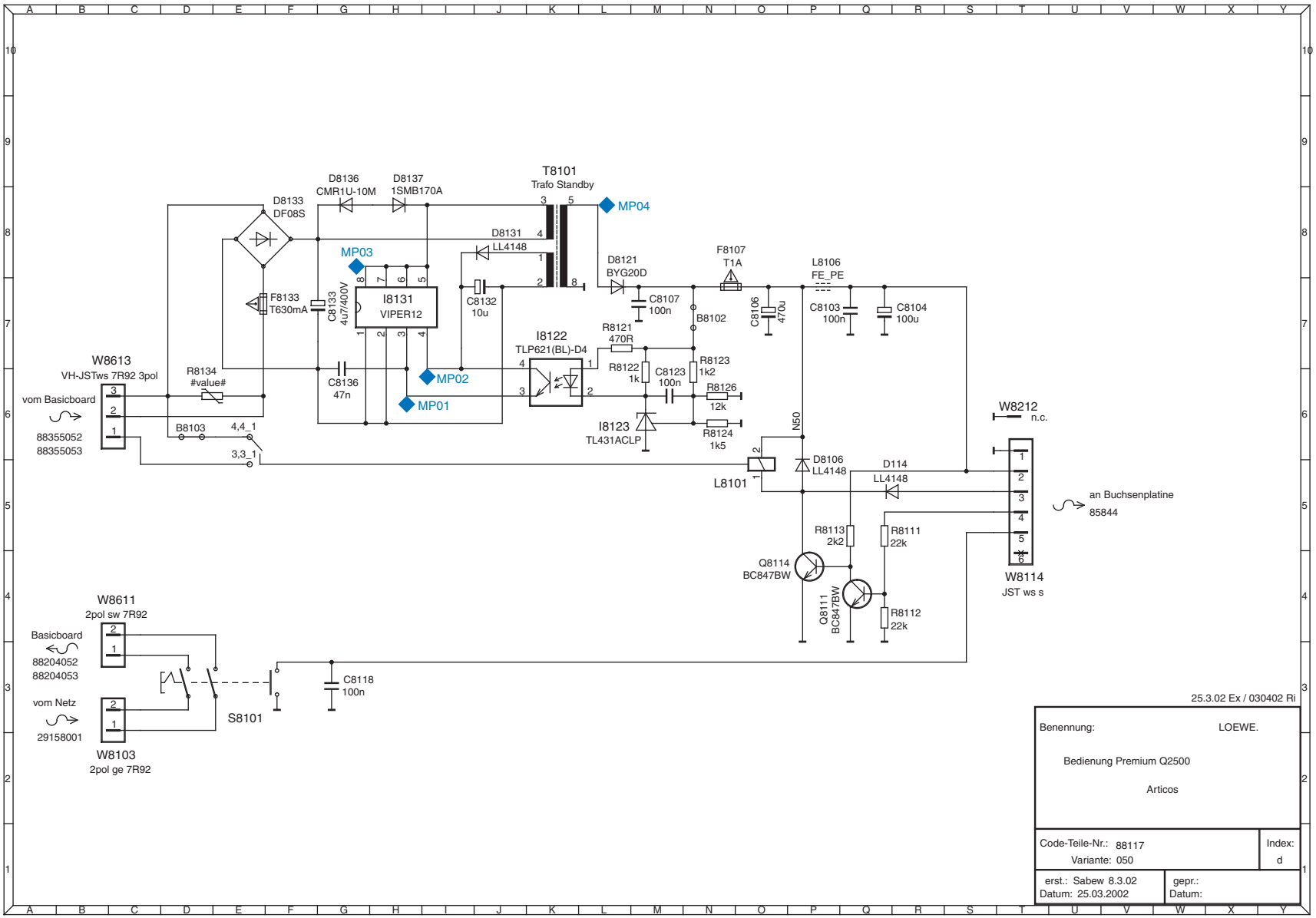

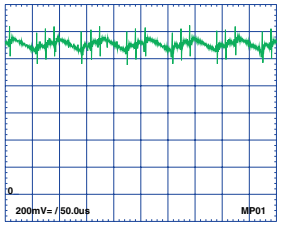

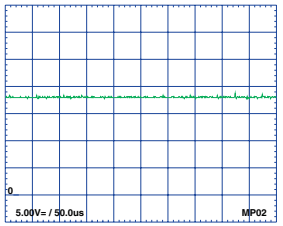

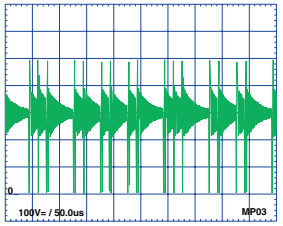

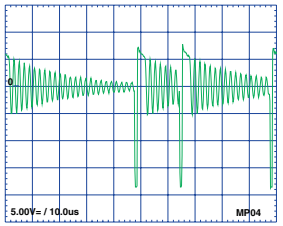

25.3.02 Ex / 030402 Ri

Benennung:	LOEWE.
Bedienung Premium Q2500	
Articos	
Code-Teile-Nr.: 88117 Variante: 050	Index: d
erst.: Sabew 8.3.02 Datum: 25.03.2002	gepr.: Datum:

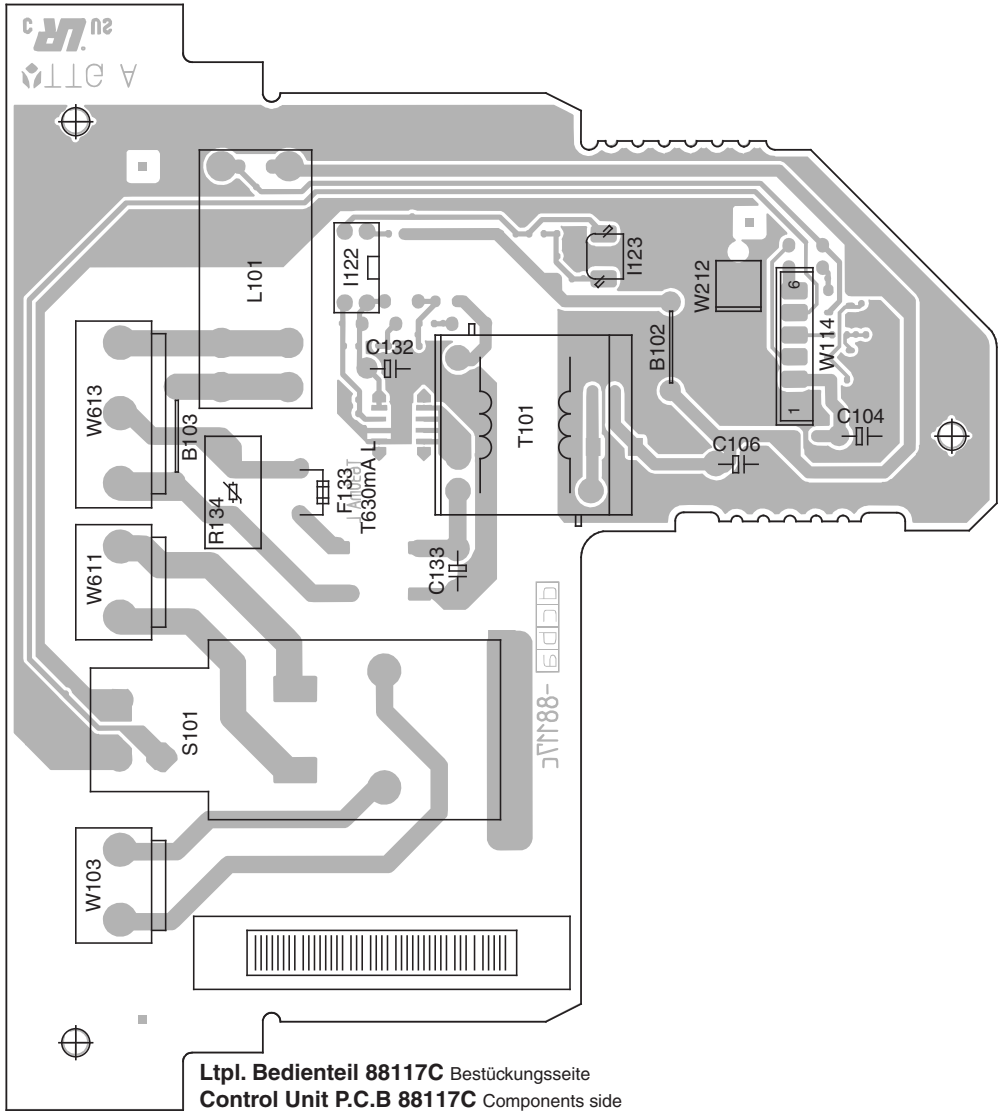

Ltpl. Bedienteil 88117C Bestückungsseite
Control Unit P.C.B 88117C Components side

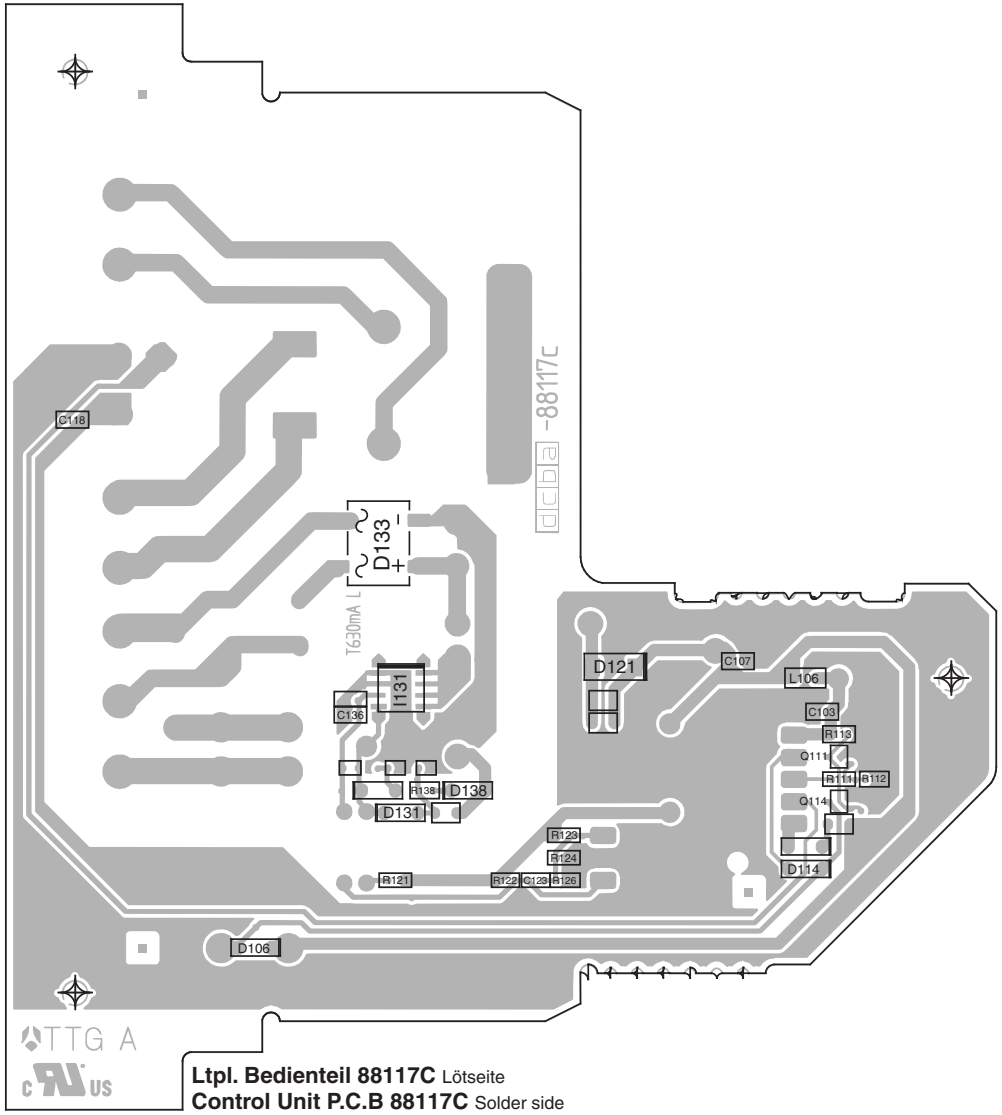

Ltpl. Bedienteil 88117C Lötseite
Control Unit P.C.B 88117C Solder side

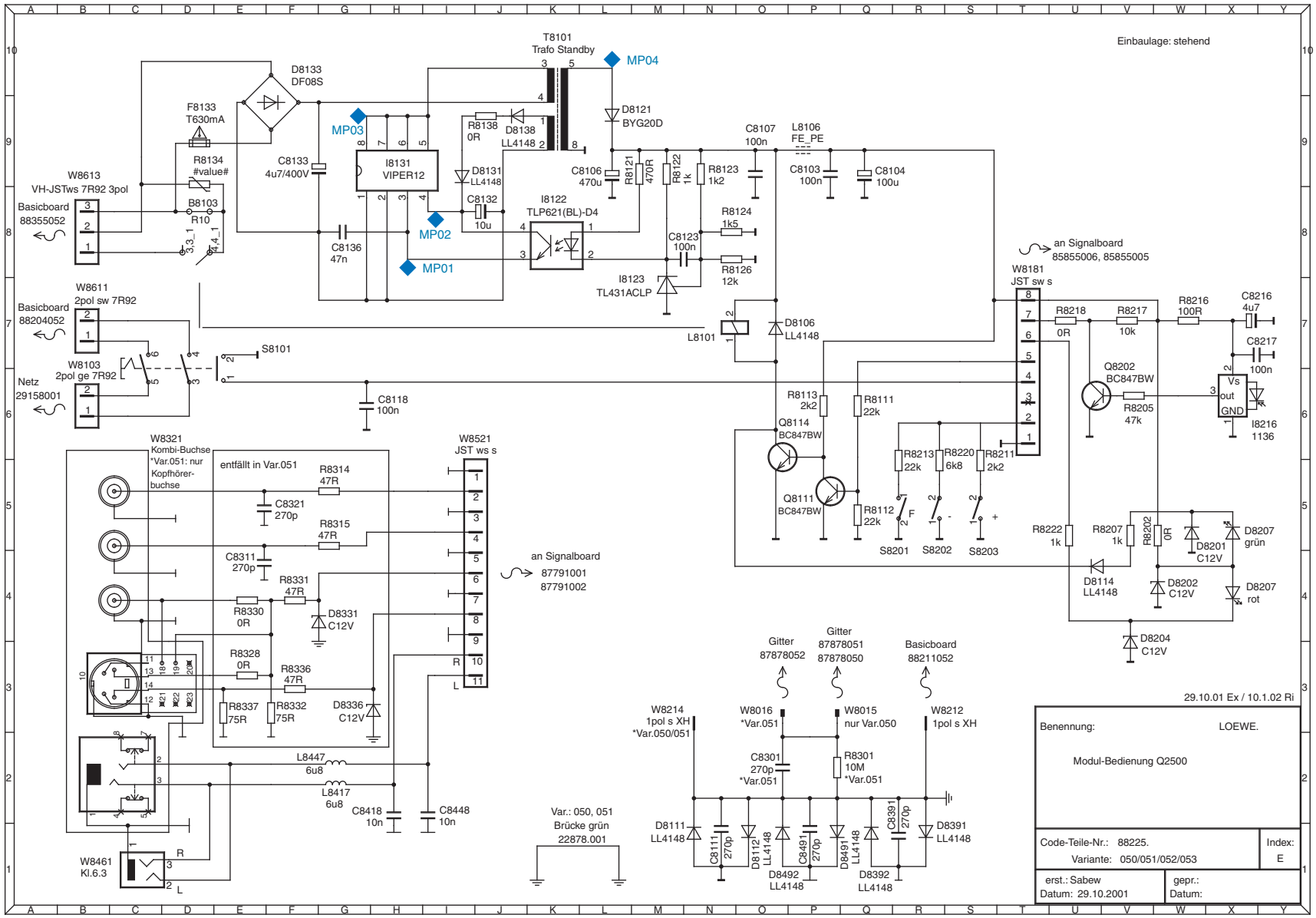
Einbaulage: stehend
T8101
Trafo Standby
MP04
MP03
MP02
MP01
D8133
DF08S
F8133
T630mA
R8134
#value#
B8103
R10
W8613
VH-JSTws 7R92 3pol
Basicboard
88355052
C8133
4u7/400V
C8136
47n
I8131
VIPER12
R8138
0R
D8138
LL4148
D8131
LL4148
C8132
10u
D8121
BYG20D
C8106
470u
R8121
470R
R8122
1k
R8123
1k2
C8107
100n
L8106
FE_PE
C8103
100n
C8104
100u
I8122
TLP621(BL)-D4
R8124
1k5
R8126
12k
C8123
100n
I8123
TL431ACLP
L8101
D8106
LL4148
an Signalboard
85855006, 85855005
W8181
JST sw s
W8611
2pol sw 7R92
Basicboard
88204052
W8103
2pol ge 7R92
Netz
29158001
S8101
C8118
100n
R8218
0R
R8217
10k
R8216
100R
C8216
4u7
C8217
100n
Q8202
BC847BW
R8205
47k
Vs
out
GND
I8216
1136
R8113
2k2
R8111
22k
Q8114
BC847BW
Q8111
BC847BW
R8112
22k
R8213
22k
R8220
6k8
R8211
2k2
S8201
S8202
S8203
R8222
1k
R8207
1k
R8202
0R
D8201
C12V
D8207
grün
D8114
LL4148
D8202
C12V
D8207
rot
D8204
C12V
W8321
Kombi-Buchse
*Var.051: nur
Kopfhörer-
buchse
entfällt in Var.051
R8314
47R
C8321
270p
R8315
47R
C8311
270p
R8331
47R
R8330
0R
D8331
C12V
R8328
0R
R8336
47R
R8337
75R
R8332
75R
D8336
C12V
W8521
JST ws s
an Signalboard
87791001
87791002
L8447
6u8
L8417
6u8
C8418
10n
C8448
10n
W8461
Kl.6.3
Var.: 050, 051
Brücke grün
22878.001
Gitter
87878052
Gitter
87878051
87878050
Basicboard
88211052
W8214
1pol s XH
*Var.050/051
W8016
*Var.051
W8015
nur Var.050
W8212
1pol s XH
C8301
270p
*Var.051
R8301
10M
*Var.051
D8111
LL4148
C8111
270p
D8112
LL4148
C8491
270p
D8491
LL4148
C8391
270p
D8391
LL4148
D8492
LL4148
D8392
LL4148
29.10.01 Ex / 10.1.02 Ri
Benennung:
LOEWE.
Modul-Bedienung Q2500
Code-Teile-Nr.: 88225.
Variante: 050/051/052/053
Index:
E
erst.: Sabew
Datum: 29.10.2001
gepr.:
Datum:

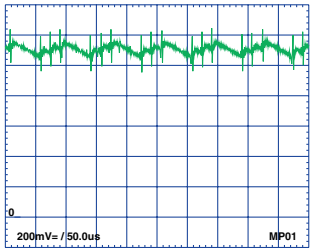
200mV= / 50.0us
MP01

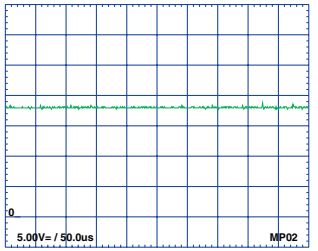
5.00V= / 50.0us
MP02

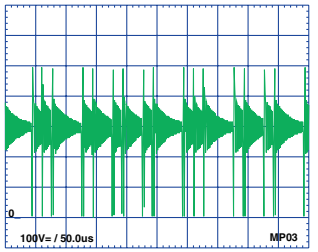
100V= / 50.0us
MP03

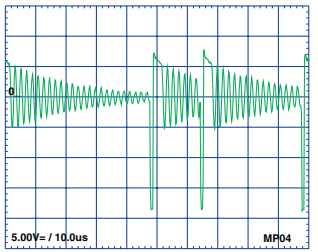
5.00V= / 10.0us
MP04

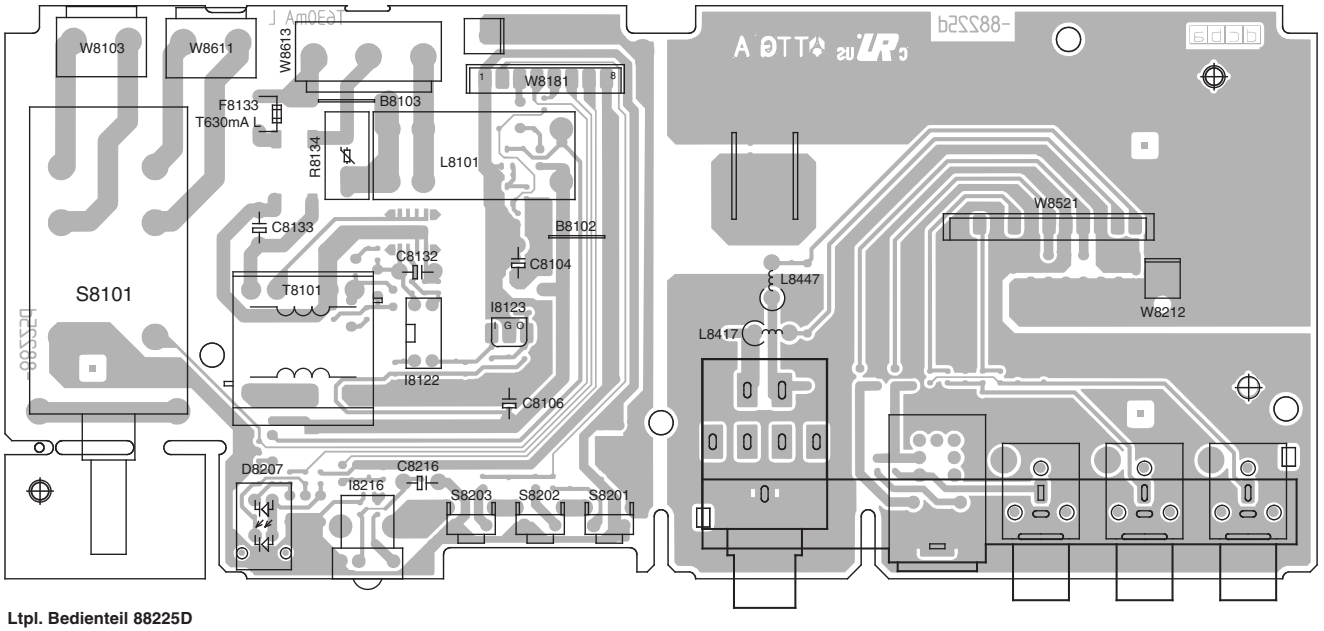

Ltpl. Bedienteil 88225D
Bestückungsseite
Control Unit P.C.B 88225D
Components side

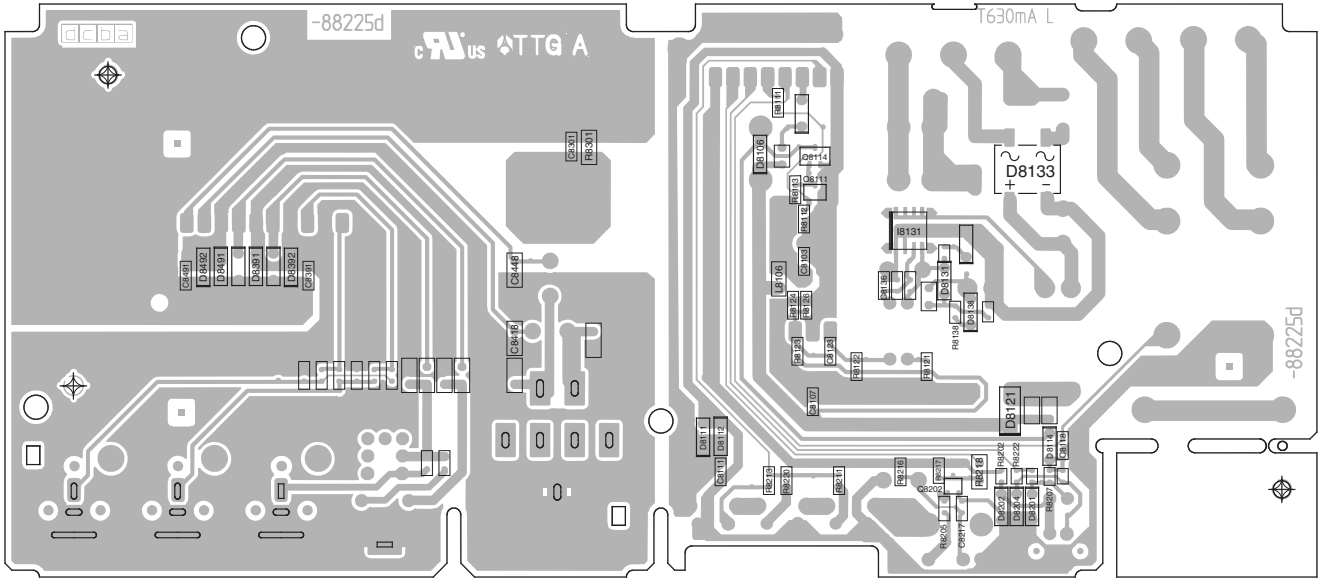

Ltpl. Bedienteil 88225D
Lötseite
Control Unit P.C.B 88225D
Solder side

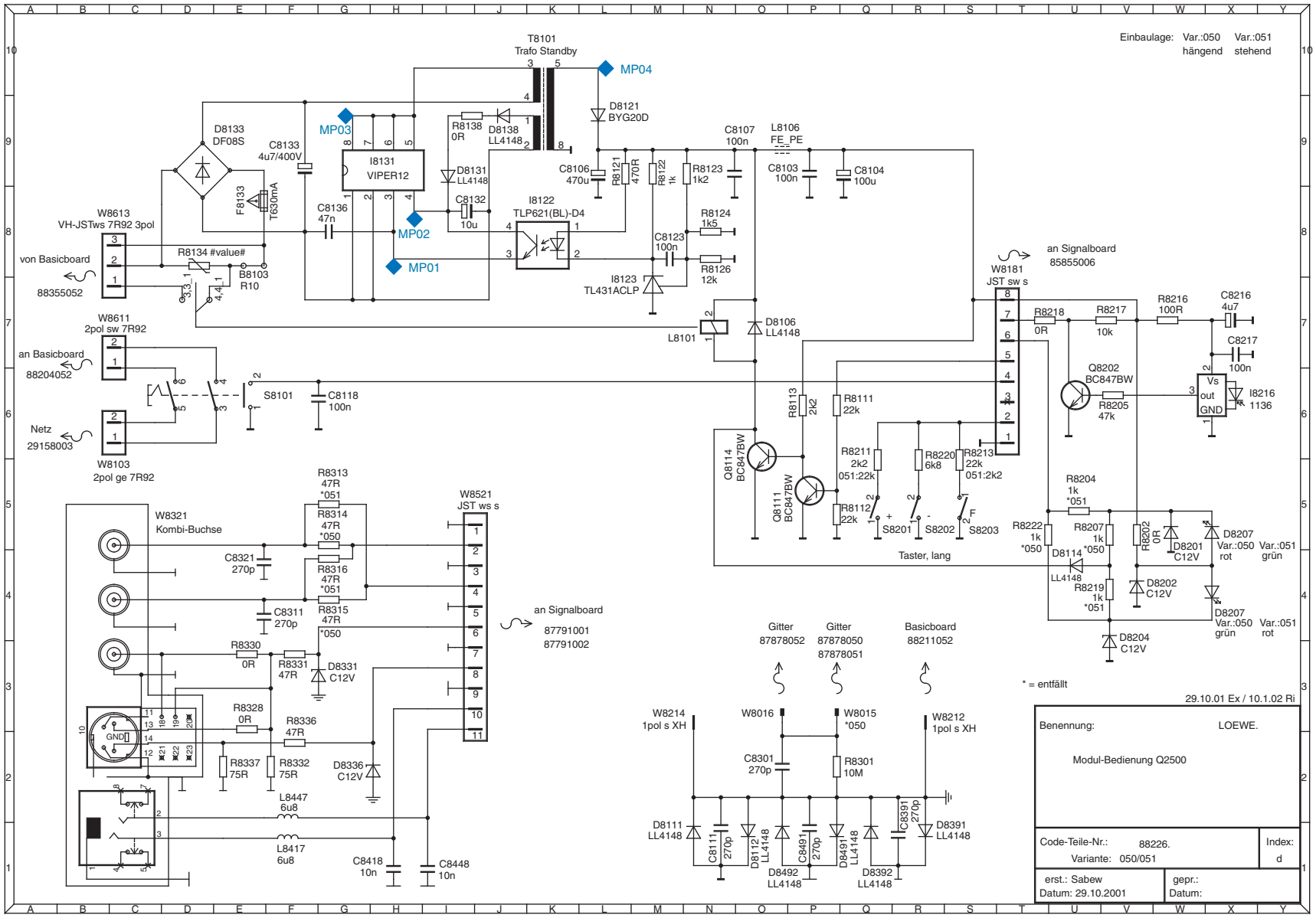
T8101
Trafo Standby
Einbaulage: Var.:050 hängend Var.:051 stehend
MP04
MP03
MP02
MP01
D8133
DF08S
C8133
4u7/400V
F8133
T630mA
I8131
VIPER12
C8136
47n
R8138
0R
D8138
LL4148
D8131
LL4148
C8132
10u
D8121
BYG20D
C8106
470u
R8121
470R
R8122
1k
R8123
1k2
C8107
100n
L8106
FE_PE
C8103
100n
C8104
100u
I8122
TLP621(BL)-D4
R8124
1k5
C8123
100n
R8126
12k
I8123
TL431ACLP
W8613
VH-JSTws 7R92 3pol
von Basicboard
88355052
R8134 #value#
B8103
R10
W8611
2pol sw 7R92
an Basicboard
88204052
S8101
C8118
100n
Netz
29158003
W8103
2pol ge 7R92
L8101
D8106
LL4148
W8181
JST sw s
an Signalboard
85855006
R8218
0R
R8217
10k
R8216
100R
C8216
4u7
C8217
100n
Q8202
BC847BW
R8205
47k
I8216
1136
R8113
2k2
R8111
22k
Q8114
BC847BW
Q8111
BC847BW
R8211
2k2
051:22k
R8112
22k
R8220
6k8
R8213
22k
051:2k2
S8201
S8202
S8203
Taster, lang
R8204
1k
*051
R8222
1k
*050
R8207
1k
*050
D8114
LL4148
R8219
1k
*051
R8202
0R
D8201
C12V
D8202
C12V
D8204
C12V
D8207
Var.:050
rot
Var.:051
grün
D8207
Var.:050
grün
Var.:051
rot
W8321
Kombi-Buchse
C8321
270p
C8311
270p
R8313
47R
*051
R8314
47R
*050
R8316
47R
*051
R8315
47R
*050
R8330
0R
R8331
47R
D8331
C12V
R8328
0R
R8336
47R
R8337
75R
R8332
75R
D8336
C12V
L8447
6u8
L8417
6u8
C8418
10n
C8448
10n
W8521
JST ws s
an Signalboard
87791001
87791002
Gitter
87878052
Gitter
87878050
87878051
Basicboard
88211052
W8214
1pol s XH
W8016
W8015
*050
W8212
1pol s XH
C8301
270p
R8301
10M
D8111
LL4148
C8111
270p
D8112
LL4148
C8491
270p
D8491
LL4148
C8391
270p
D8391
LL4148
D8492
LL4148
D8392
LL4148
* = entfällt
29.10.01 Ex / 10.1.02 Ri
Benennung: LOEWE.
Modul-Bedienung Q2500
Code-Teile-Nr.: 88226.
Variante: 050/051
Index: d
erst.: Sabew
Datum: 29.10.2001
gepr.:
Datum:

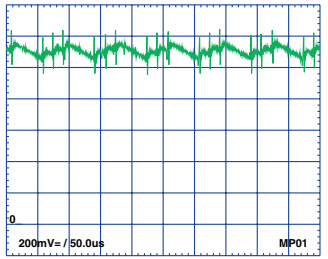
200mV= / 50.0us
MP01

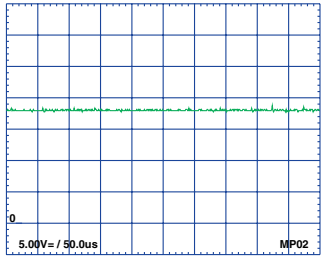
5.00V= / 50.0us
MP02

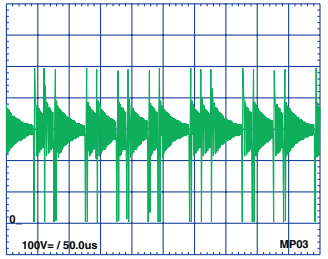
100V= / 50.0us
MP03

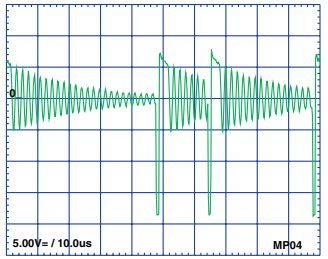
5.00V= / 10.0us
MP04

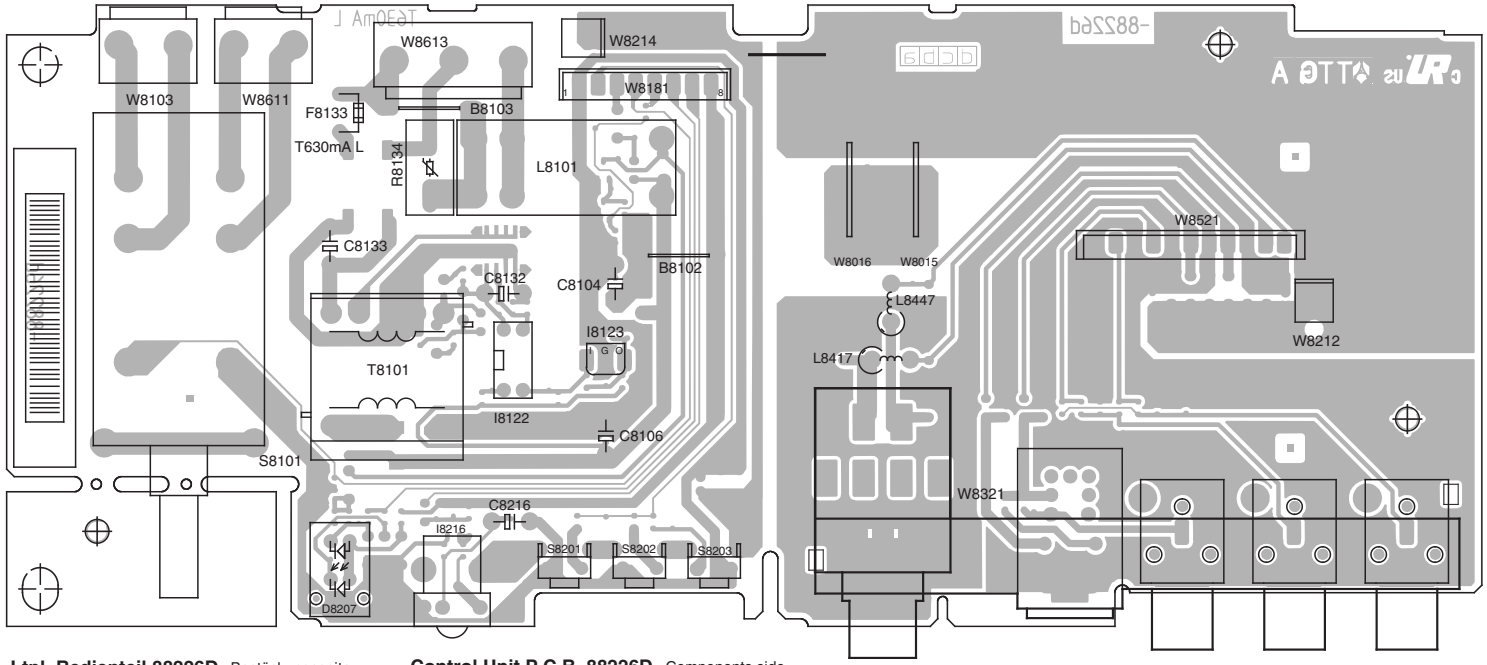

Ltpl. Bedienteil 88226D Bestückungsseite **Control Unit P.C.B 88226D** Components side

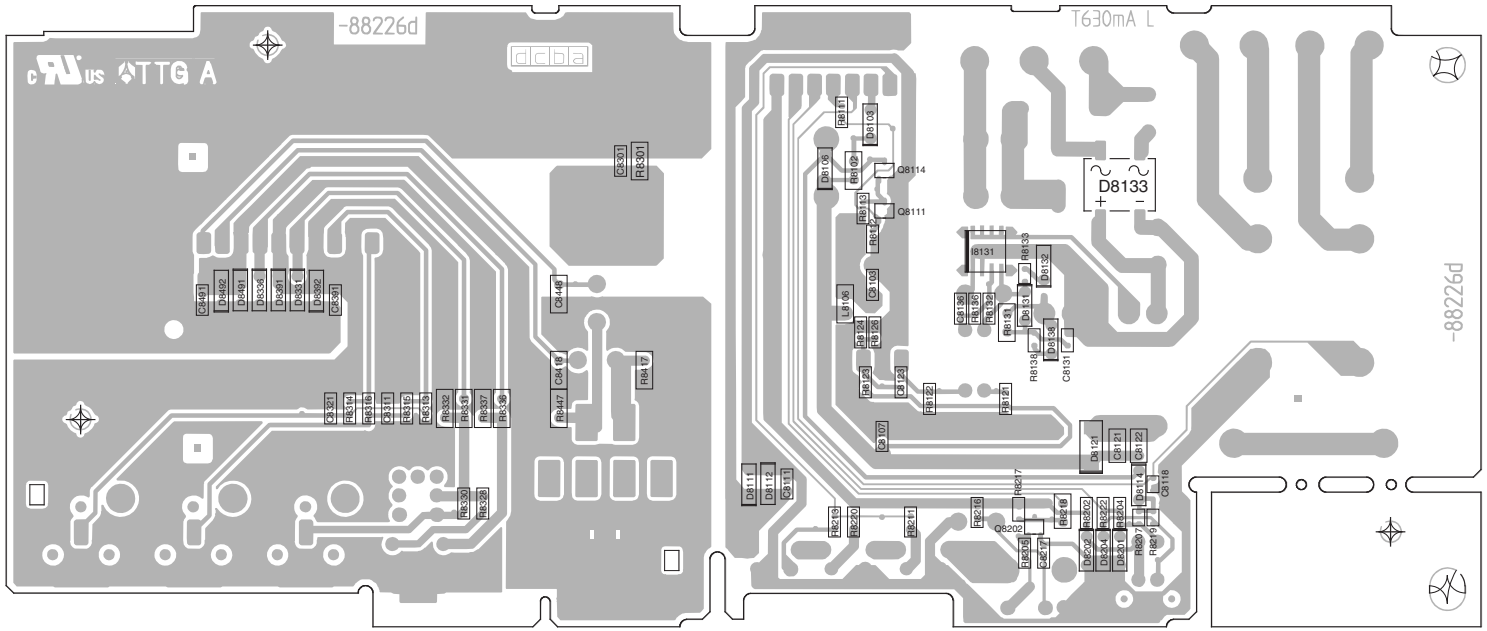

Ltpl. Bedienteil 88226D Lötseite **Control Unit P.C.B 88226D** Solder side

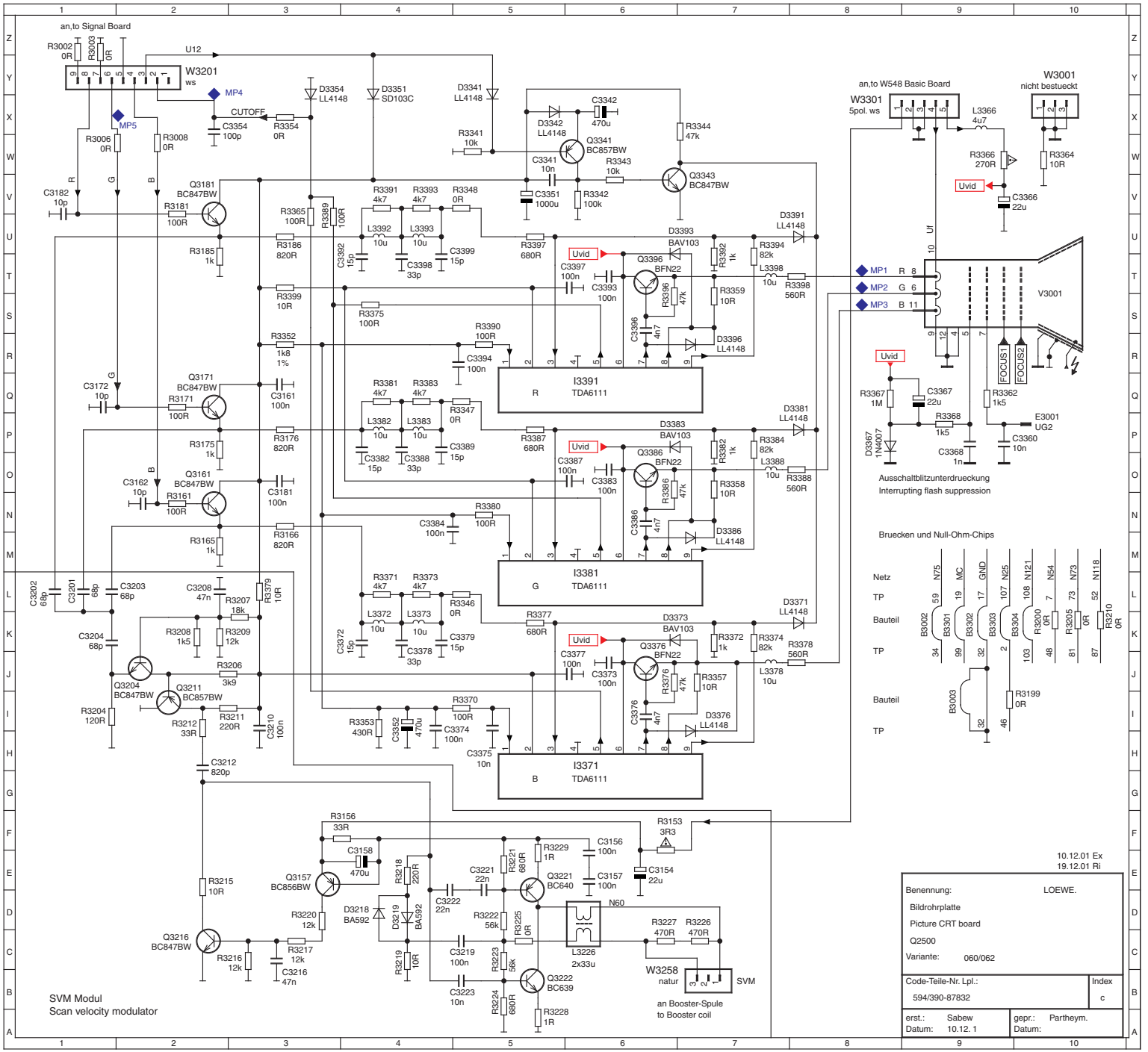
an,to Signal Board
W3201
ws
U12
MP4
MP5
CUTOFF
an,to W548 Basic Board
W3301
5pol. ws
W3001
nicht bestueckt
V3001
MP1
MP2
MP3
FOCUS1
FOCUS2
E3001
UG2
Uvid
I3391
TDA6111
I3381
TDA6111
I3371
TDA6111
Ausschaltblitzunterdrueckung
Interrupting flash suppression
Bruecken und Null-Ohm-Chips
Netz
TP
Bauteil
TP
Bauteil
TP
N75
MC
GND
N25
N121
N54
N73
N118
B3002
B3301
B3302
B3303
B3304
R3200
R3205
R3210
B3003
R3199
SVM Modul
Scan velocity modulator
W3258
natur
SVM
an Booster-Spule
to Booster coil
N60
L3226
2x33u
10.12.01 Ex
19.12.01 Ri
Benennung:
LOEWE.
Bildrohrplatte
Picture CRT board
Q2500
Variante:
060/062
Code-Teile-Nr. Lpl.:
594/390-87832
Index
c
erst.:
Sabew
Datum:
10.12. 1
gepr.:
Partheym.
Datum:

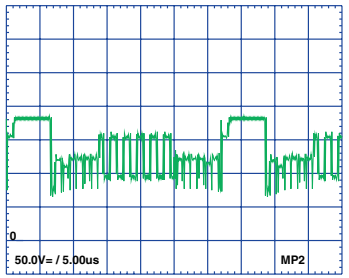
0
50.0V= / 5.00us
MP2

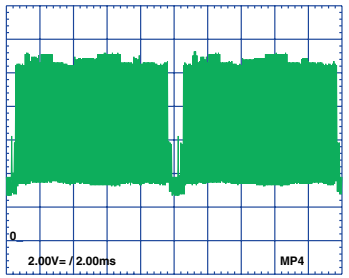
0
2.00V= / 2.00ms
MP4

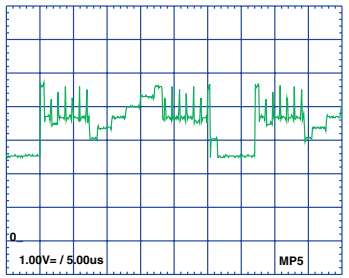
0
1.00V= / 5.00us
MP5

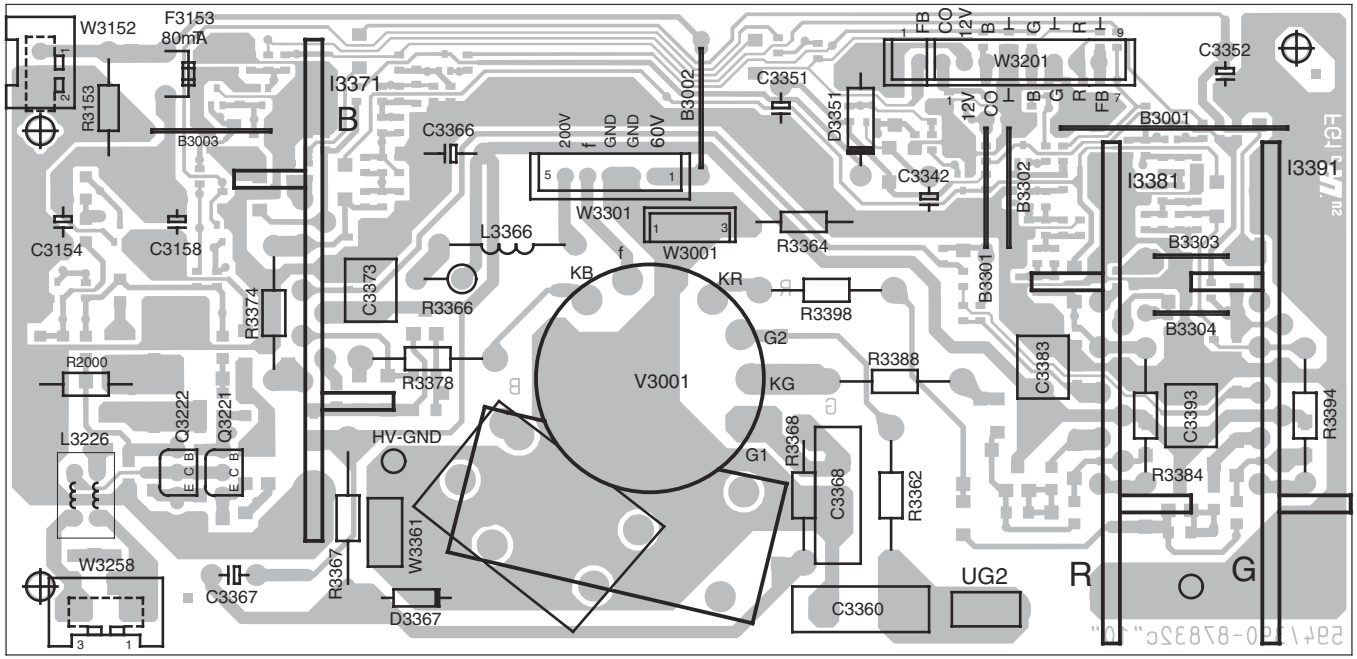

Ltpl. Bildrohrplatte 87832C
Bestückungsseite

CRT P.C.B 87832C
Components side

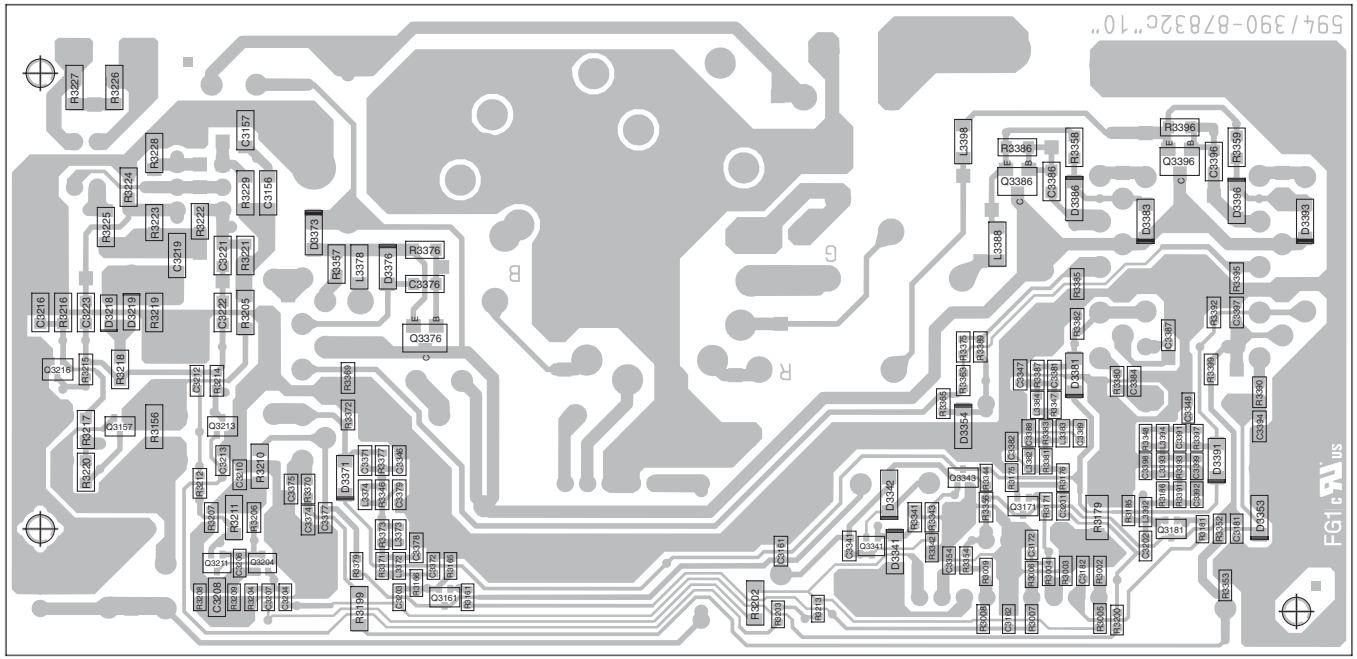

Ltpl. Bildrohrplatte 87832C
Lötseite

CRT P.C.B 87832C
Solder side

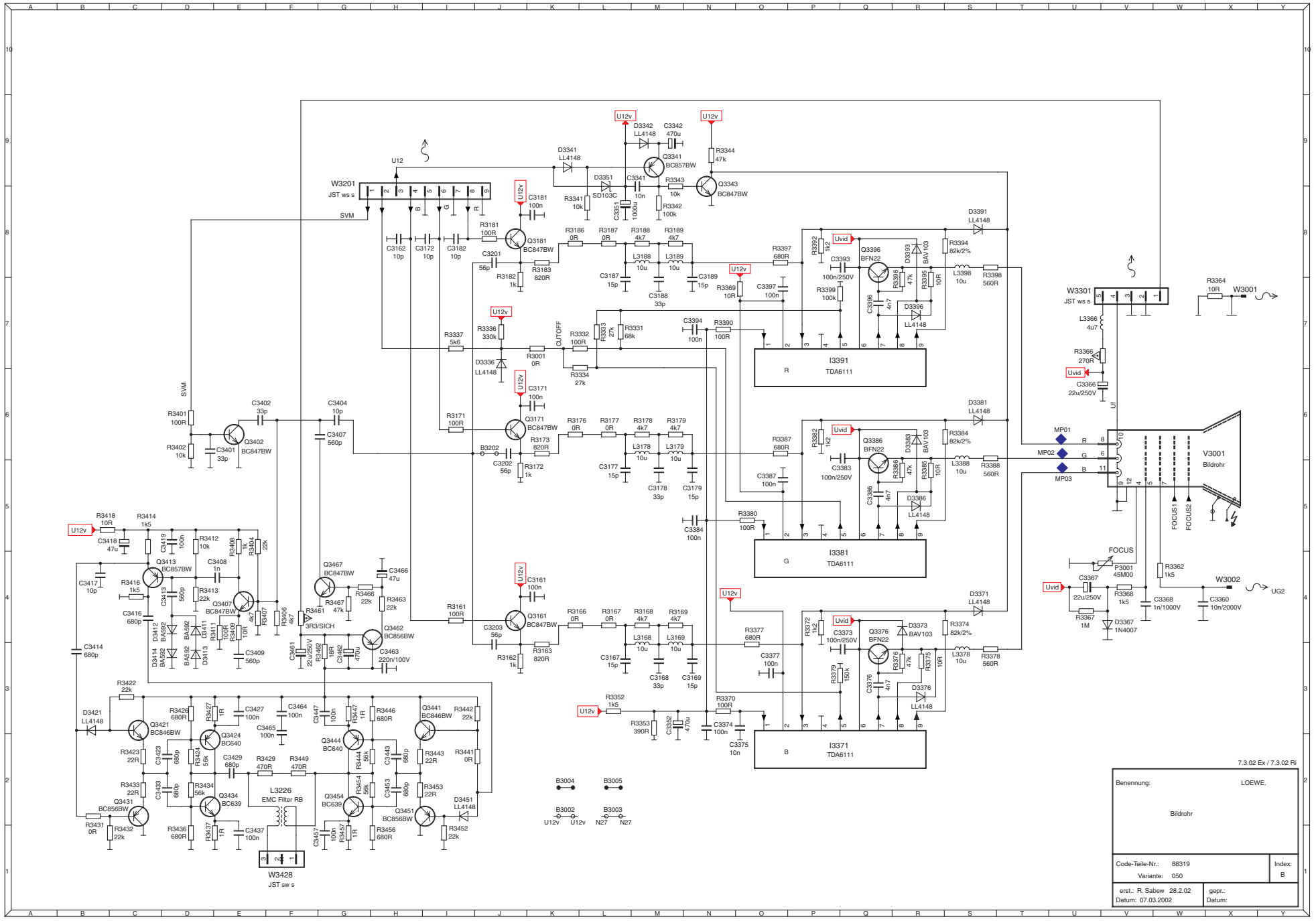
W3201
JST ws s
SVM
U12
U12v
Uvid
Q3181
BC847BW
Q3171
BC847BW
Q3161
BC847BW
Q3341
BC857BW
Q3343
BC847BW
Q3396
BFN22
Q3386
BFN22
Q3376
BFN22
I3391
TDA6111
I3381
TDA6111
I3371
TDA6111
W3301
JST ws s
W3001
V3001
Bildrohr
MP01
MP02
MP03
FOCUS
P3001
45M00
W3002
UG2
Q3402
BC847BW
Q3413
BC857BW
Q3407
BC847BW
Q3467
BC847BW
Q3462
BC856BW
Q3421
BC846BW
Q3424
BC640
Q3444
BC640
Q3441
BC846BW
Q3431
BC856BW
Q3434
BC639
Q3454
BC639
Q3451
BC856BW
L3226
EMC Filter RB
W3428
JST sw s
B3004
B3005
B3002
B3003
U12v
U12v
N27
N27
7.3.02 Ex / 7.3.02 Ri
Benennung:
LOEWE.
Bildrohr
Code-Teile-Nr.: 88319
Variante: 050
Index: B
erst.: R. Sabew 28.2.02
Datum: 07.03.2002
gepr.:
Datum:

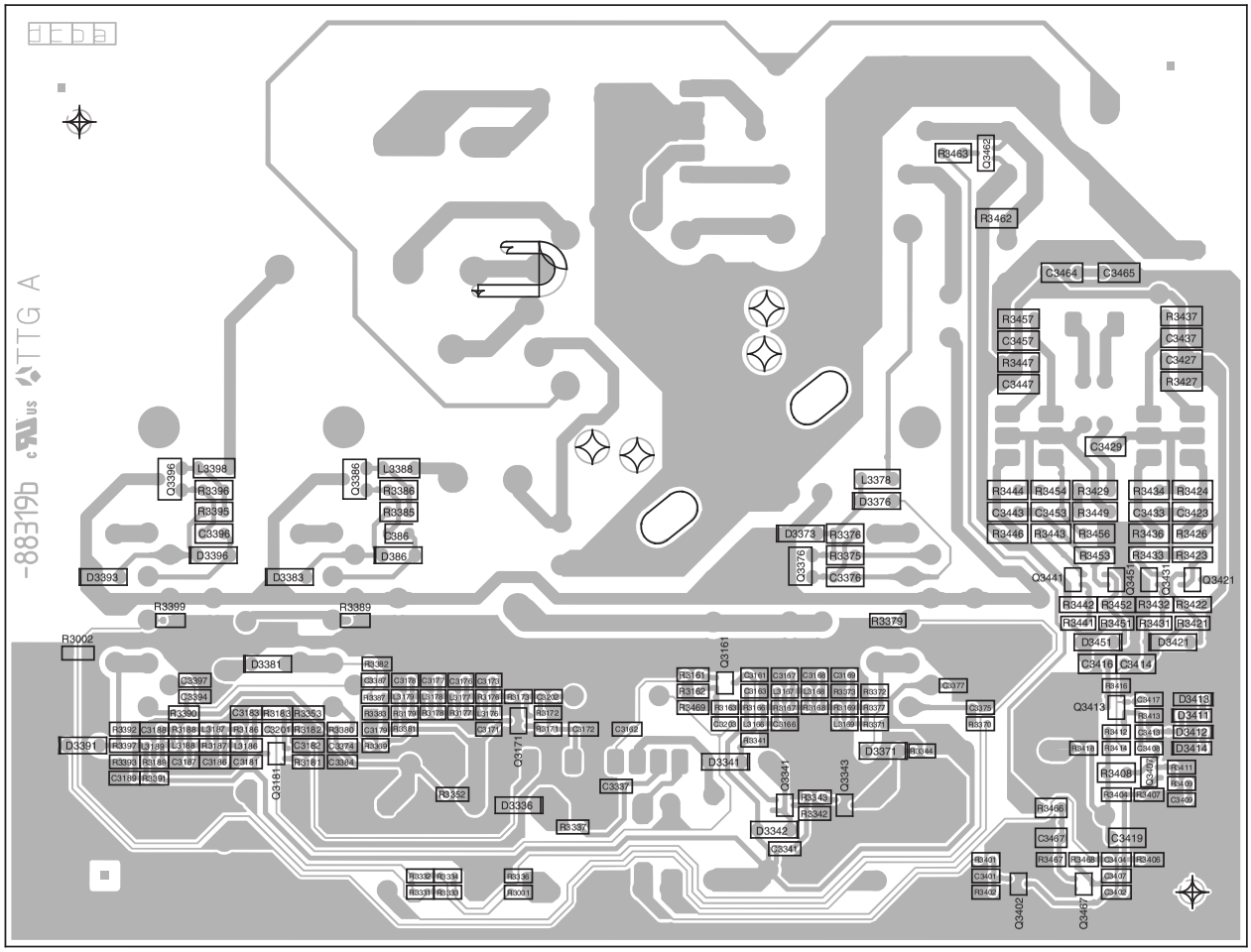

Bildrohrleiterplatte 88319B Lötseite • **CRT P.C.B 88319B** Solder side

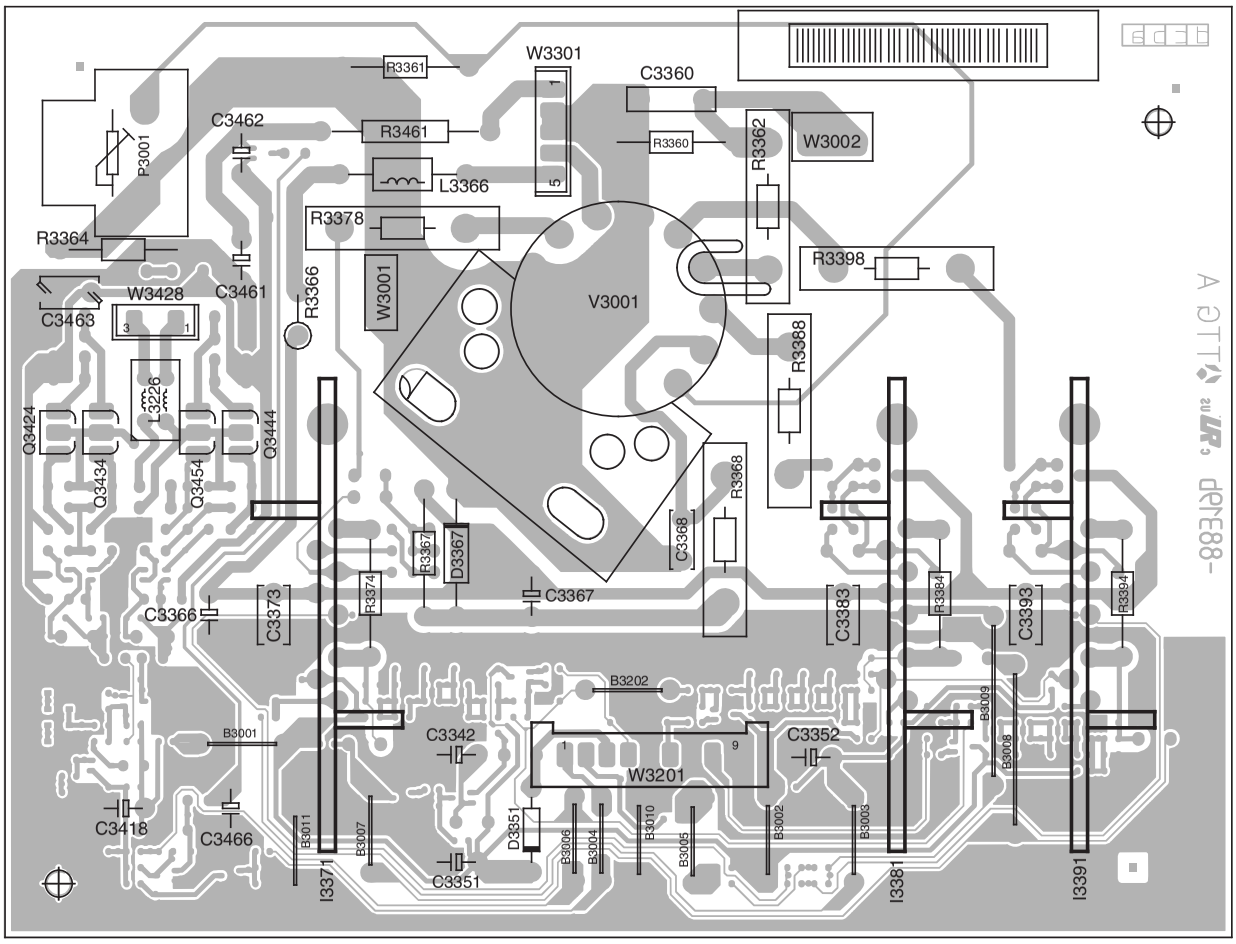

Bildrohrleiterplatte 88319B Bestückungsseite • **CRT P.C.B 88319B** Components side

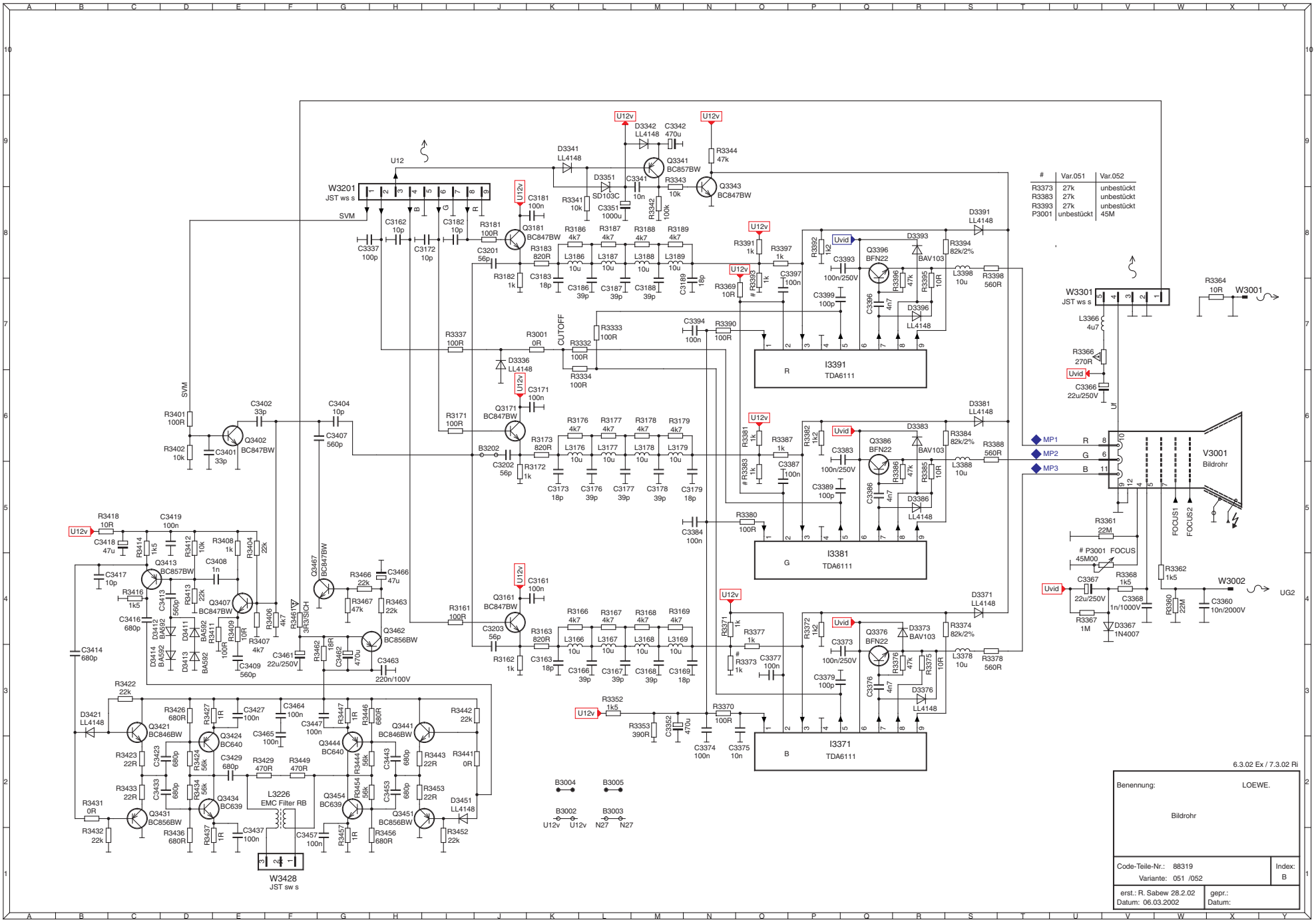

#	Var.051	Var.052
R3373	27k	unbestückt
R3383	27k	unbestückt
R3393	27k	unbestückt
P3001	unbestückt	45M

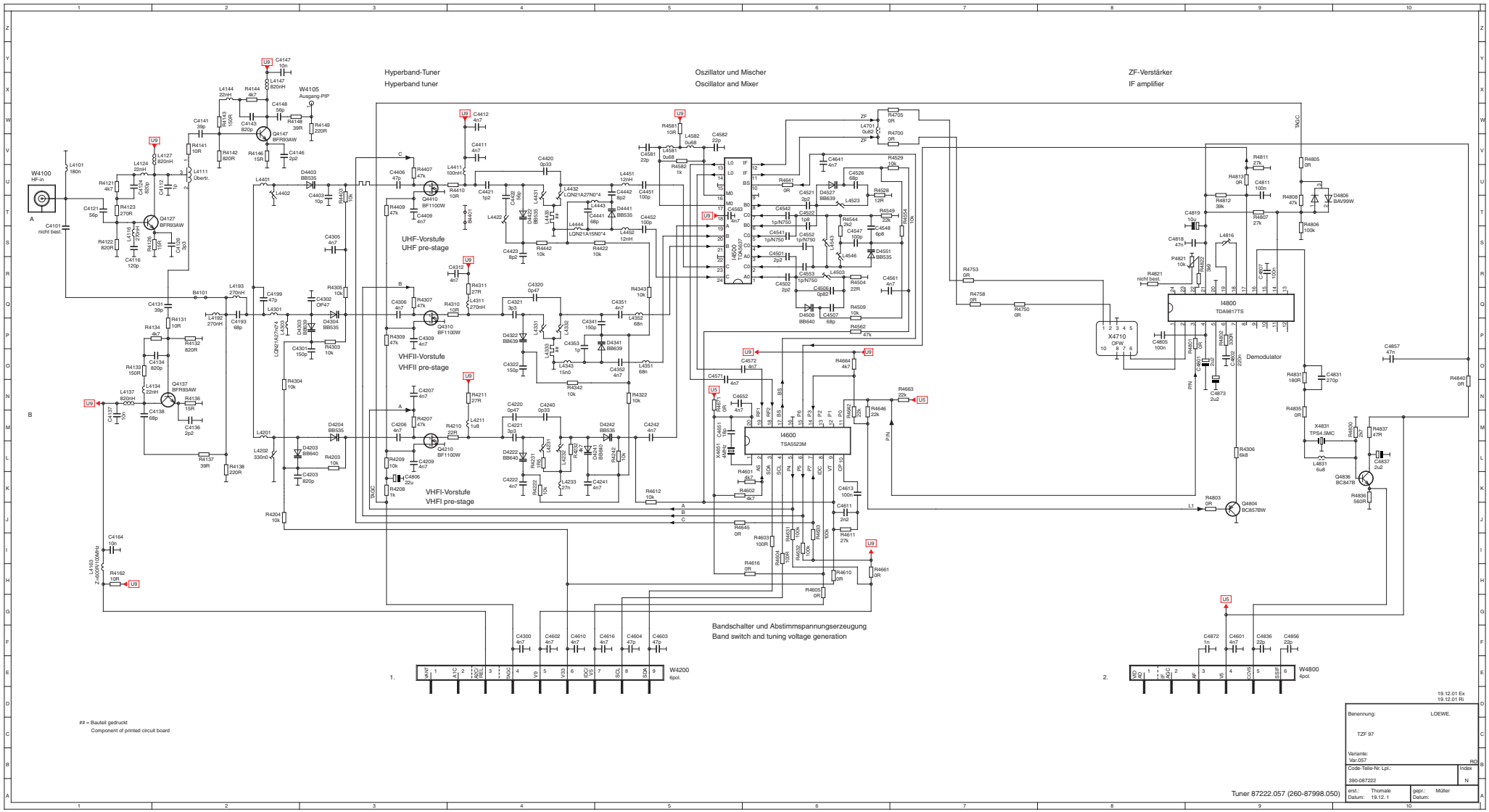
Hyperband-Tuner
Hyperband tuner
Oszillator und Mischer
Oscillator and Mixer
ZF-Verstärker
IF amplifier
UHF-Vorstufe
UHF pre-stage
VHFII-Vorstufe
VHFII pre-stage
VHFI-Vorstufe
VHFI pre-stage
Demodulator
Bandschalter und Abstimmspannungserzeugung
Band switch and tuning voltage generation
W4100
HF-in
W4105
Ausgang-PIP
W4200
6pol.
W4800
4pol.
I4600
TSA5523M
I4800
TDA9817TS
X4710
OFW
LOQN1A27N04
LOQN1A15N04
LOQN1A27N74
LOQN1A15N03
Q4410
BF1100W
Q4310
BF1100W
Q4210
BF1100W
Q4137
BF993AW
Q4127
BF993AW
Q4147
BF993AW
Q4804
BC857BW
Q4836
BC847B
D4204
BB535
D4304
BB535
D4403
BB535
D4551
BB535
D4322
BB639
D4341
BB639
D4203
BB640
D4222
BB640
D4242
BB535
D4451
BB640
D4608
BB640
D4806
BAV99W
L4101
180n
L4111
Übertr.
L4116
270nH
L4136
15R
L4137
820nH
L4138
10n
L4143
820p
L4147
820nH
L4162
270nH
L4193
270nH
L4211
1u8
L4233
27n
L4301
L4401
L4402
L4422
L4431
L4432
L4438
L4443
L4444
L4451
L4452
L4503
L4523
L4546
L4581
0u68
L4582
0u68
L4701
0u82
L4801
L4802
L4803
L4804
L4805
L4806
L4807
L4808
L4811
L4816
L4819
L4831
6u8
B4101
B4401
B4801
C4101
nicht best.
C4116
120p
C4131
39p
C4134
820p
C4137
10n
C4138
68p
C4141
39p
C4147
10n
C4148
56p
C4164
10n
C4199
47p
C4207
4n7
C4209
4n7
C4211
1n8
C4220
0p47
C4240
0p33
C4241
4n7
C4242
4n7
C4300
4n7
C4302
CP47
C4305
4n7
C4306
4n7
C4309
4n7
C4312
4n7
C4320
0p47
C4321
3p3
C4322
150p
C4341
150p
C4351
4n7
C4352
4n7
C4353
1p
C4401
4n7
C4402
39p
C4403
10p
C4406
47p
C4407
47k
C4409
4n7
C4411
4n7
C4412
4n7
C4420
0p33
C4421
1p2
C4423
8p2
C4442
8p2
C4451
100p
C4452
100p
C4501
2p2
C4502
2p2
C4521
2p2
C4522
1p8
C4526
68p
C4527
BB639
C4528
12R
C4529
10k
C4541
1p/N750
C4542
1p/N750
C4547
100p
C4548
6p8
C4549
22k
C4552
1p/N750
C4553
1p/N750
C4561
4n7
C4572
4n7
C4573
4n7
C4574
4n7
C4581
22p
C4582
22p
C4588
0p82
C4607
100n
C4611
2n2
C4613
100n
C4641
4n7
C4652
4n7
C4801
2n2
C4805
100n
C4807
100n
C4811
100n
C4813
0R
C4818
47n
C4819
10u
C4821
10k
C4831
270p
C4835
0R
C4836
22p
C4837
2u2
C4856
22p
C4857
47n
C4872
1n
C4873
2u2
C4901
2u2
C4902
220nF
R4121
4k7
R4122
820R
R4123
270R
R4127
15R
R4132
820R
R4133
150R
R4134
4k7
R4136
15R
R4137
39R
R4138
220R
R4141
10R
R4142
820R
R4144
4k7
R4146
15R
R4148
39R
R4149
220R
R4162
10R
R4203
10k
R4204
10k
R4207
47k
R4209
10k
R4210
22R
R4211
27R
R4222
10k
R4231
10k
R4232
10k
R4233
10k
R4301
R4303
10k
R4304
10k
R4305
10k
R4307
47k
R4309
47k
R4310
10R
R4311
27R
R4322
10k
R4343
10k
R4401
R4407
47k
R4409
47k
R4410
10R
R4422
10k
R4432
10k
R4442
10k
R4451
10R
R4452
10k
R4501
R4502
R4503
R4504
22R
R4509
10k
R4528
12R
R4529
10k
R4544
2k2
R4549
22k
R4562
47k
R4601
4k7
R4602
4k7
R4603
100R
R4604
100R
R4605
0R
R4610
0R
R4611
27k
R4612
10k
R4616
0R
R4631
100R
R4632
100R
R4633
100R
R4641
0R
R4645
0R
R4646
22k
R4661
0R
R4662
22k
R4663
22k
R4664
4k7
R4700
0R
R4701
0R
R4705
0R
R4750
0R
R4753
0R
R4758
0R
R4801
0R
R4802
33R
R4803
0R
R4804
6k8
R4808
47k
R4812
39k
R4821
nicht best.
R4822
39k
R4830
560R
R4831
180R
R4836
560R
R4837
47R
R4840
0R
L1
Z=400R/100MHz
TAGC
AFC
ZF
U5
U9
A
B
C
1.
2.
MUT
A1C
AGC REL
TAGC
VS
VB
VB
IDC
VS
SCL
SDA
AS
AFC
VS
CVBS
SIF
IF
Benennung:
LOEWE.
TZF 97
Variante:
Var.057
RO
Code-Telle-Nr. Lpl.:
Index
390-087222
N
erst.: Thomale
Datum: 19.12. 1
gepr.: Müller
Datum:
19.12.01 Ex
19.12.01 Ri
Tuner 87222.057 (260-87998.050)
87222.057

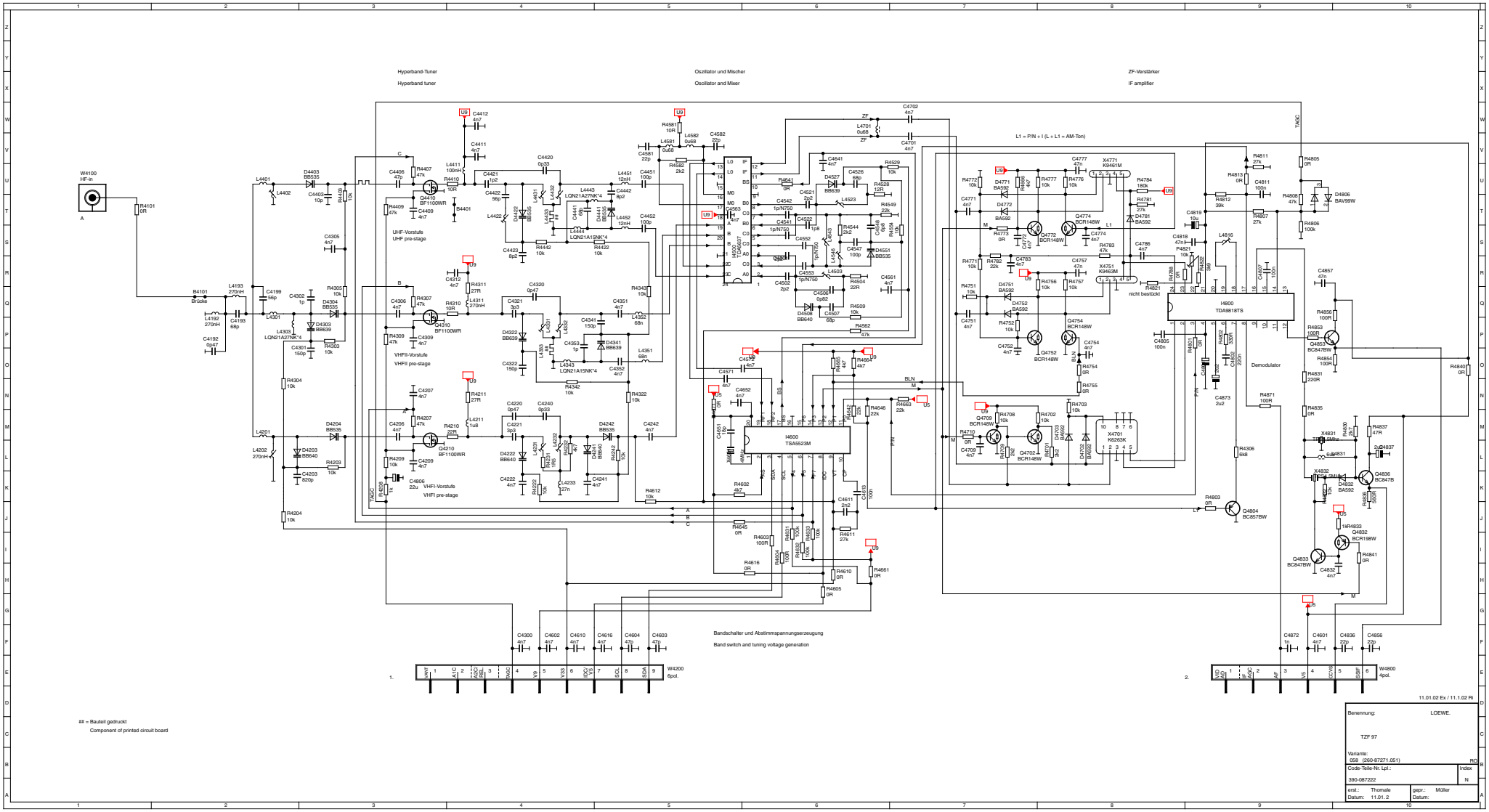

= Bauteil gedruckt
Component of printed circuit board

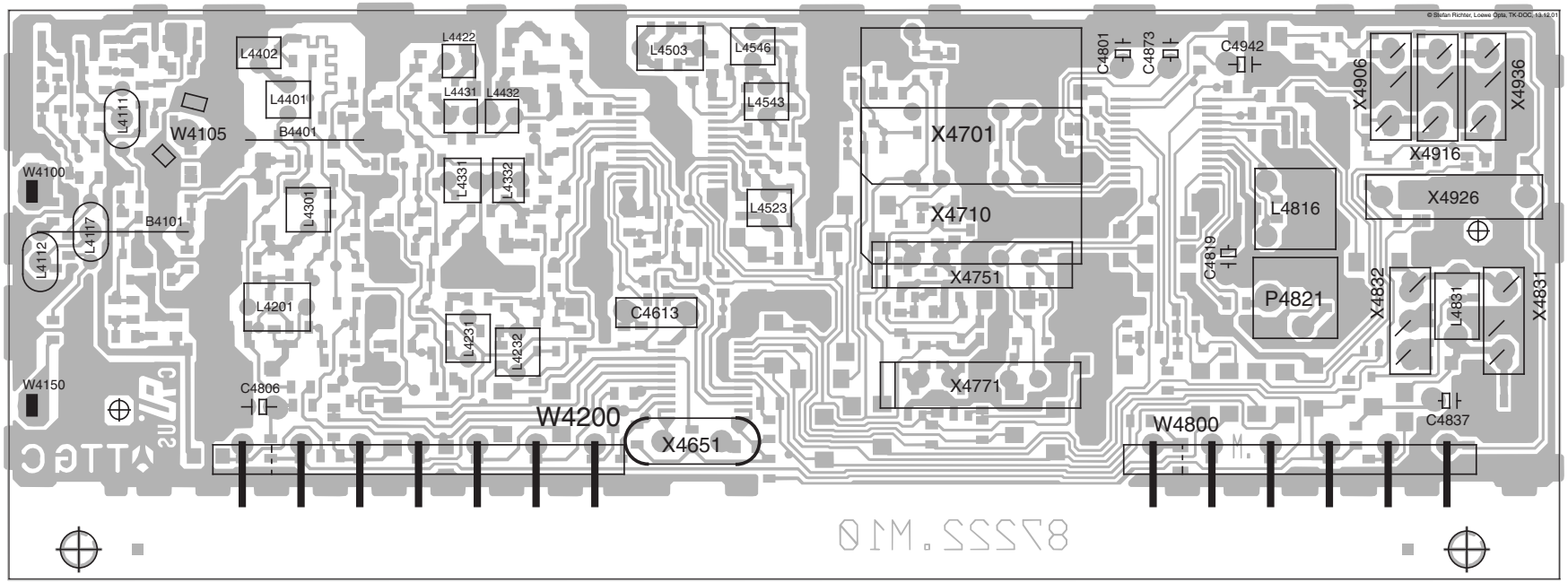

Ltpl. Tuner/ZF 87222M
Bestückungsseite

Tuner/IF P.C.B 87222M
Components side

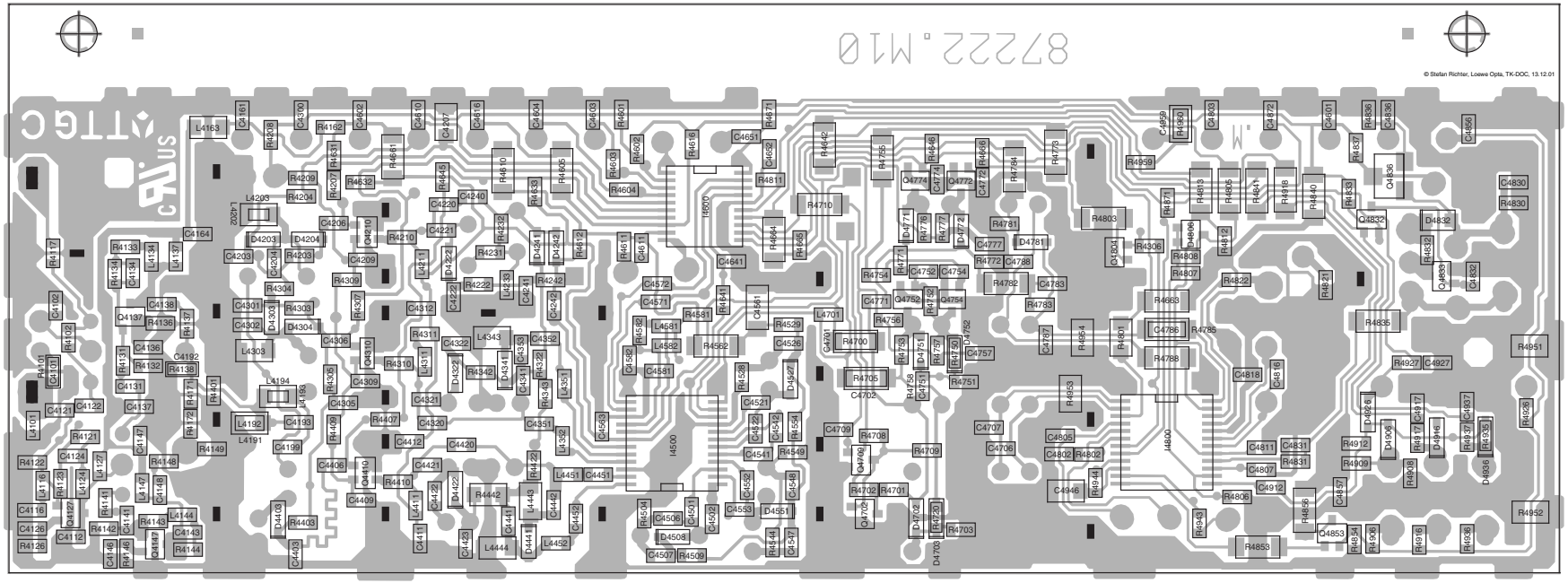

Ltpl. Tuner/ZF 87222M
Lötseite

Tuner/IF P.C.B 87222M
Solder Side

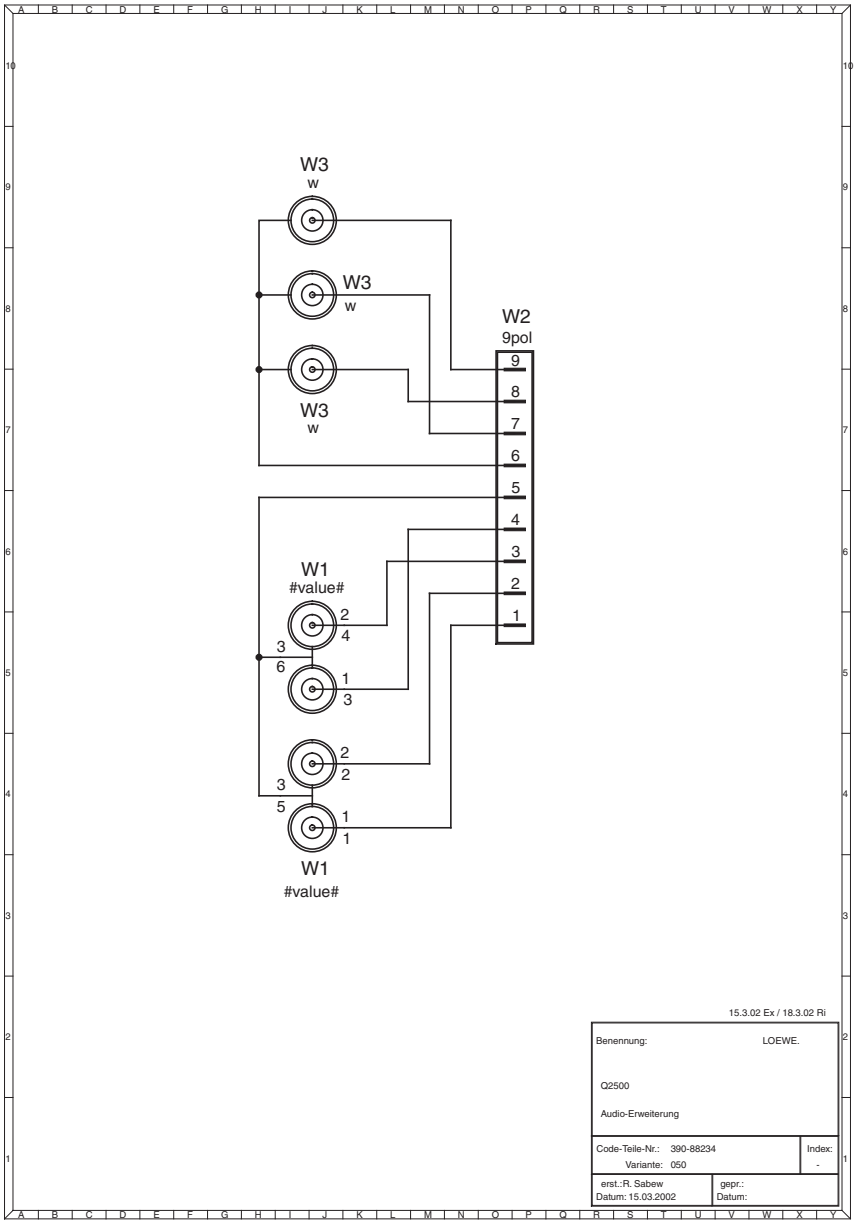
W3
w
W3
w
W3
w
W2
9pol
9
8
7
6
5
4
3
2
1
W1
#value#
2
4
3
6
1
3
2
2
3
5
1
1
W1
#value#
15.3.02 Ex / 18.3.02 Ri
Benennung:
LOEWE.
Q2500
Audio-Erweiterung
Code-Teile-Nr.: 390-88234
Variante: 050
Index:
-
erst.:R. Sabew
Datum: 15.03.2002
gepr.:
Datum:

390-88234

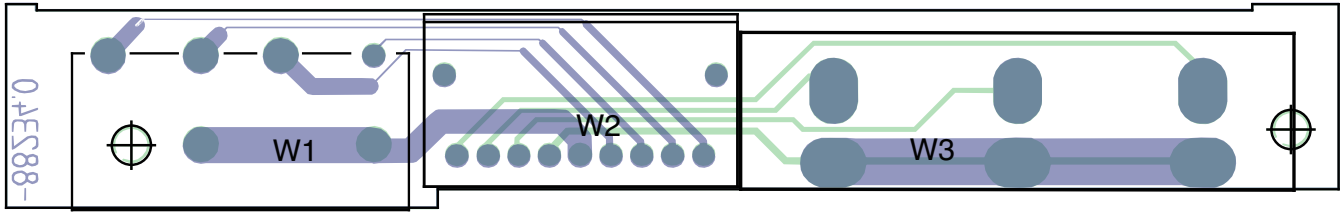

Ltpl. Audio-Erweiterung 88234 Bestückungsseite
Audio Extension P.C.B 88234 Components side

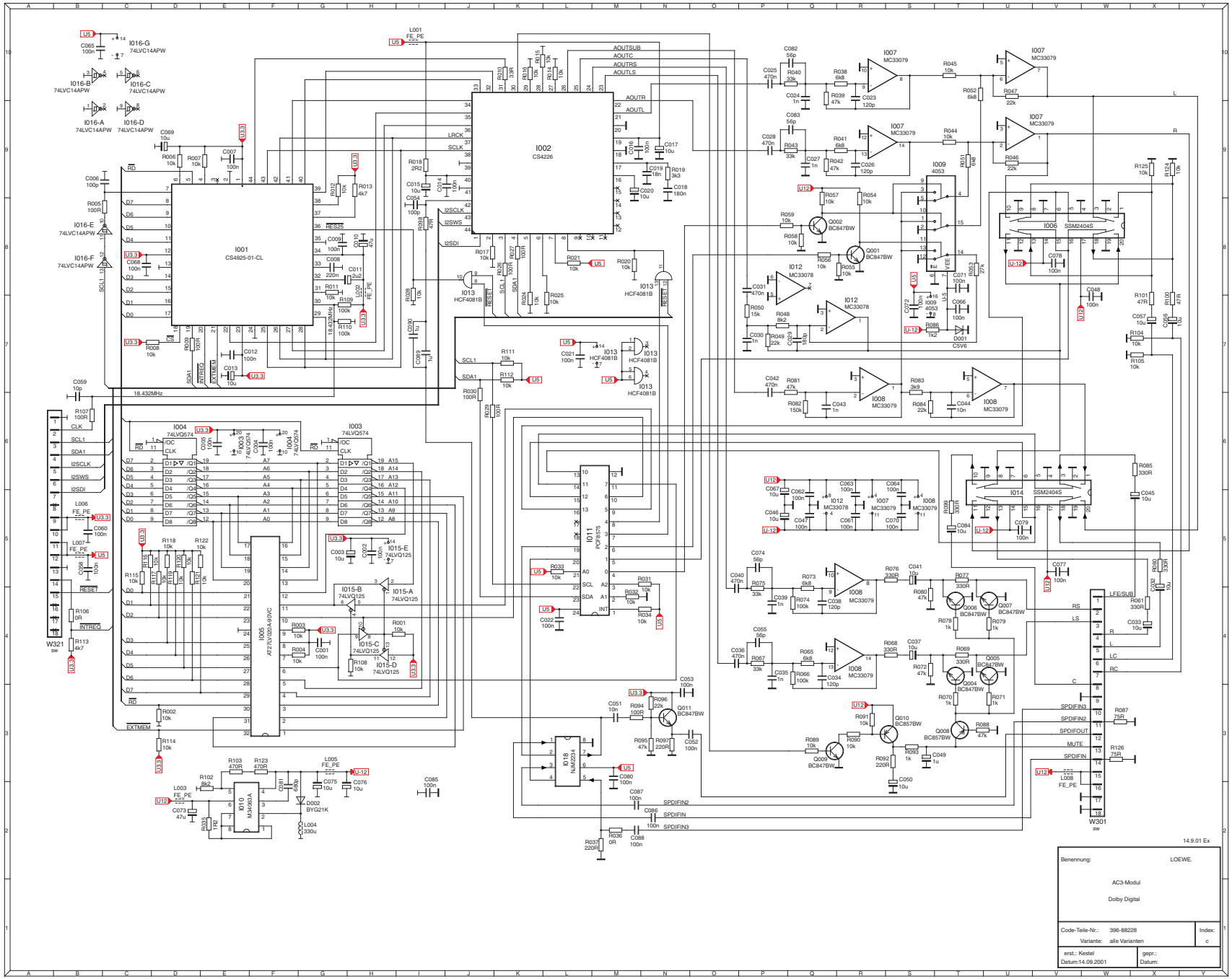

I001
CS4925-01-CL
I002
CS4226
I003
74LVQ574
I004
74LVQ574
I005
AT27LV020A-90VC
I006
SSM2404S
I007
MC33079
I008
MC33079
I009
4053
I010
M34063A
I011
PCF8575
I012
MC33078
I013
HCF4081B
I014
SSM2404S
I015-A
74LVQ125
I015-B
74LVQ125
I015-C
74LVQ125
I015-D
74LVQ125
I015-E
74LVQ125
I016-A
74LVC14APW
I016-B
74LVC14APW
I016-C
74LVC14APW
I016-D
74LVC14APW
I016-E
74LVC14APW
I016-F
74LVC14APW
I016-G
74LVC14APW
I018
NJM2234
W321
sw
W301
sw
18.432MHz
AOUTSUB
AOUTC
AOUTRS
AOUTLS
AOUTR
AOUTL
LRCK
SCLK
I2SCLK
I2SWS
I2SDI
SCL1
SDA1
RESET
INTREQ
EXTMEM
RD
LFE/SUB
RS
LS
R
L
LC
RC
C
SPDIFIN3
SPDIFIN2
SPDIFOUT
MUTE
SPDIFIN
14.9.01 Ex
Benennung:
LOEWE.
AC3-Modul
Dolby Digital
Code-Teile-Nr.: 396-88228
Variante: alle Varianten
Index: c
erst.: Kestel
Datum:14.09.2001
gepr.:
Datum:

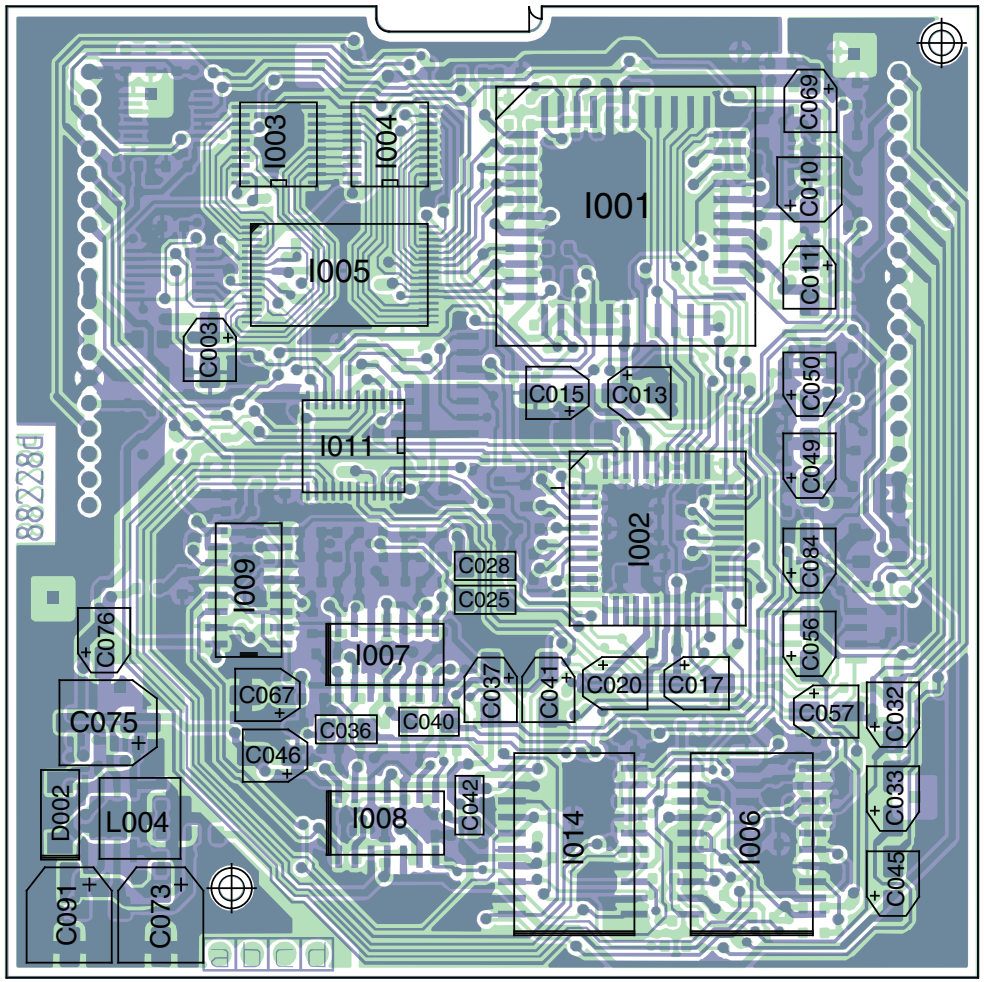

Lpl. AC3 88228D Bestückungsseite
AC3 P.C.B 88228D Components side

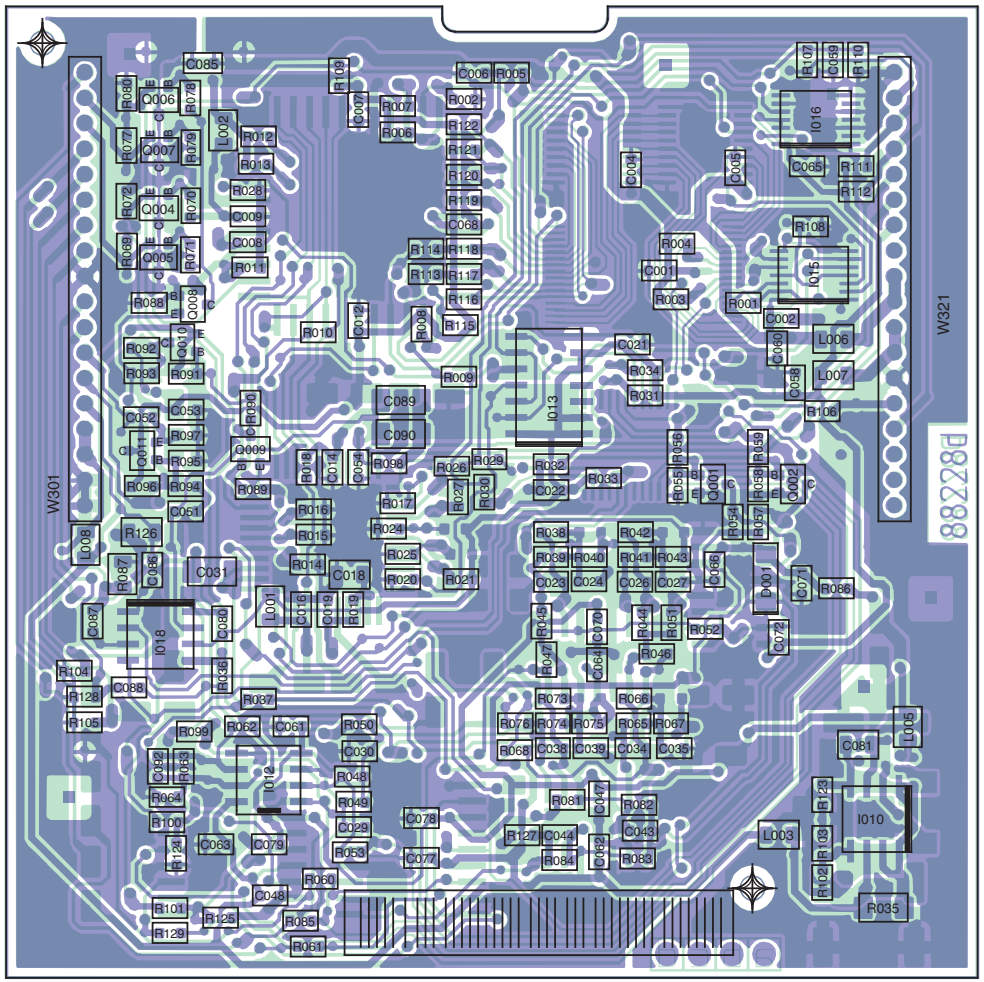

Lpl. AC3 88228D Lötseite
AC3 P.C.B 88228D Solder side

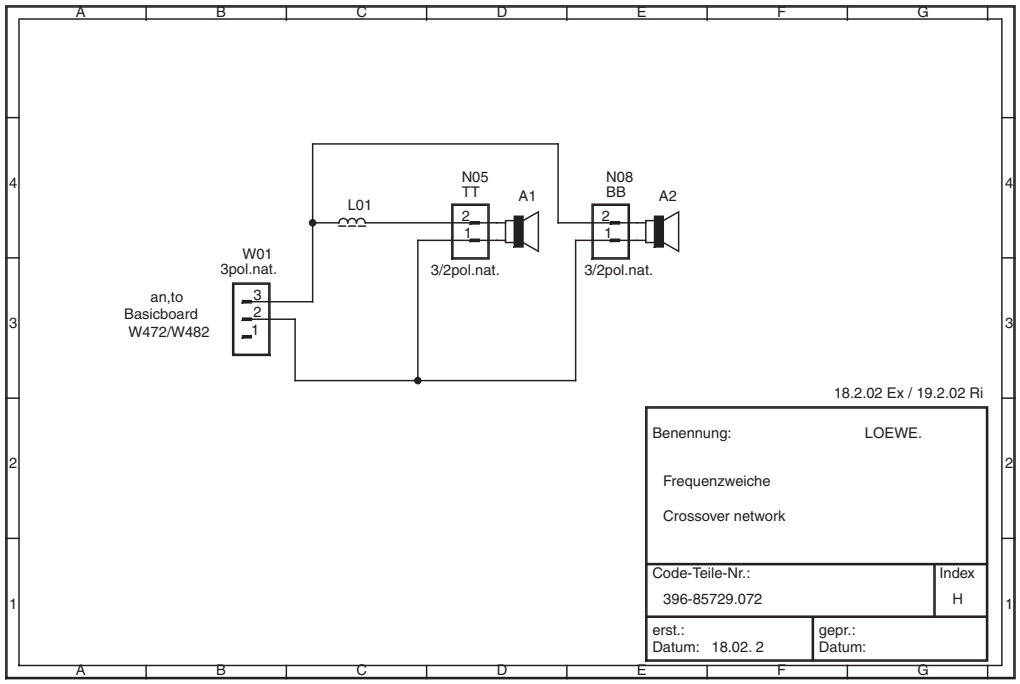

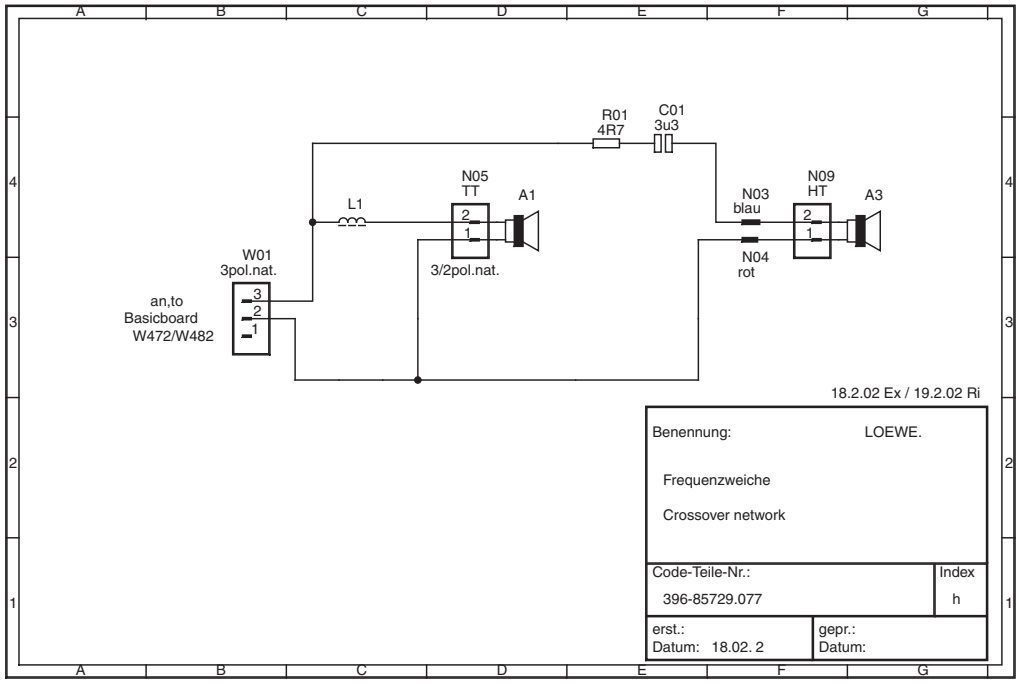

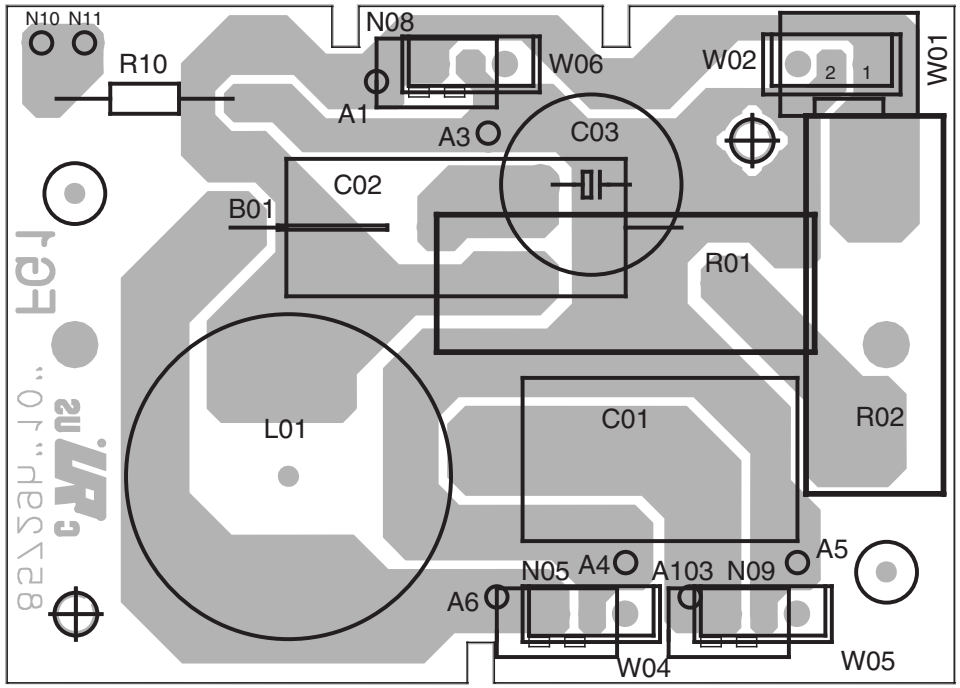

Ltpl. Frequenzweiche 85729H
Bestückungsseite

Cross-over network P.C.B 85729H
Components side

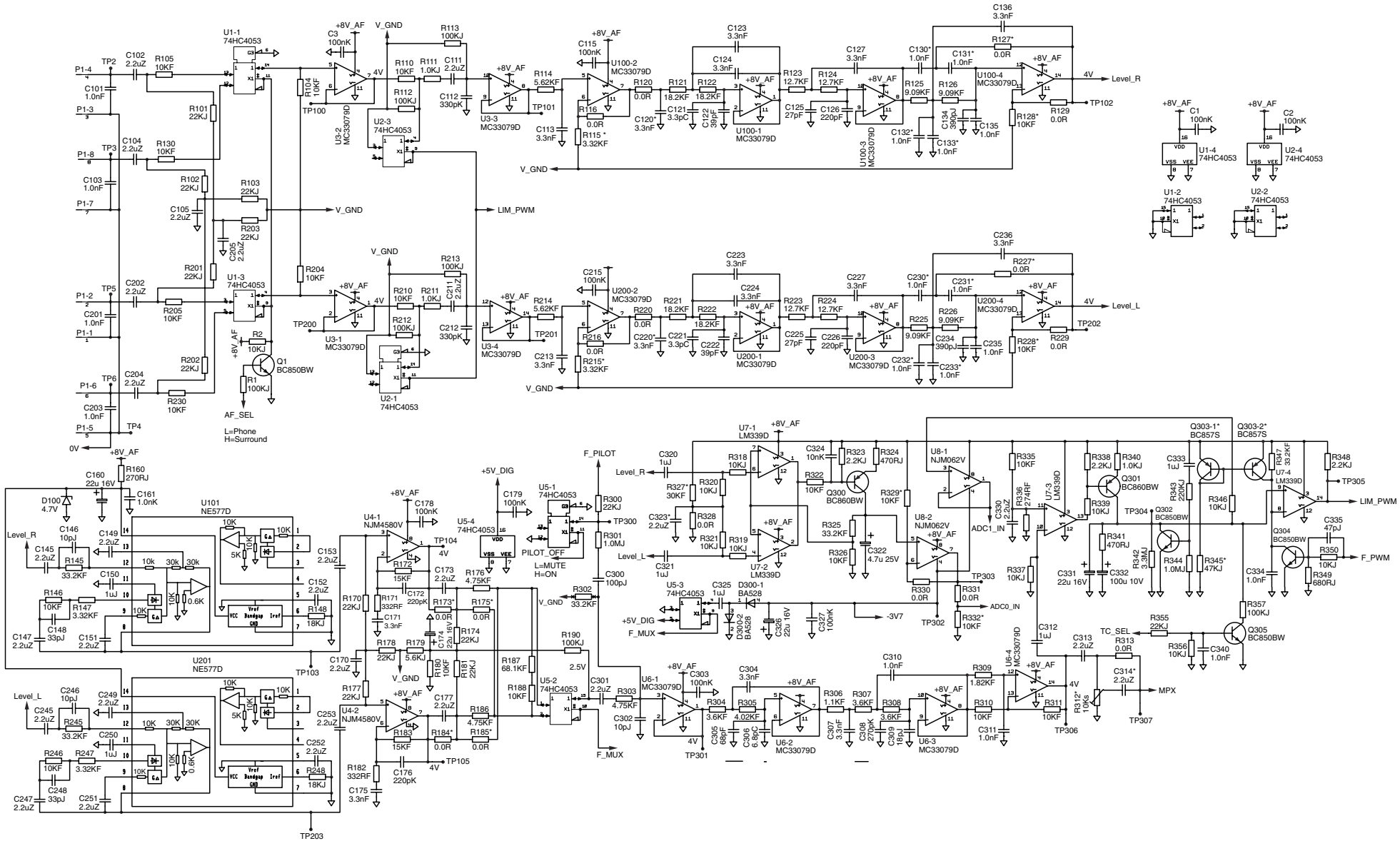

* never mounted: C120, C130, C131, C132, C133, C220, C230, C231, C232, C233, C314, C323;

R173, R175, R184, R185, R115, R127, R128, R215, R227, R228, R312, R327, R328, R332, R345;

Q303;

Schaltplan 1 HF-Sender 88066.001

RF Transmitter schematic (1) 88066.001

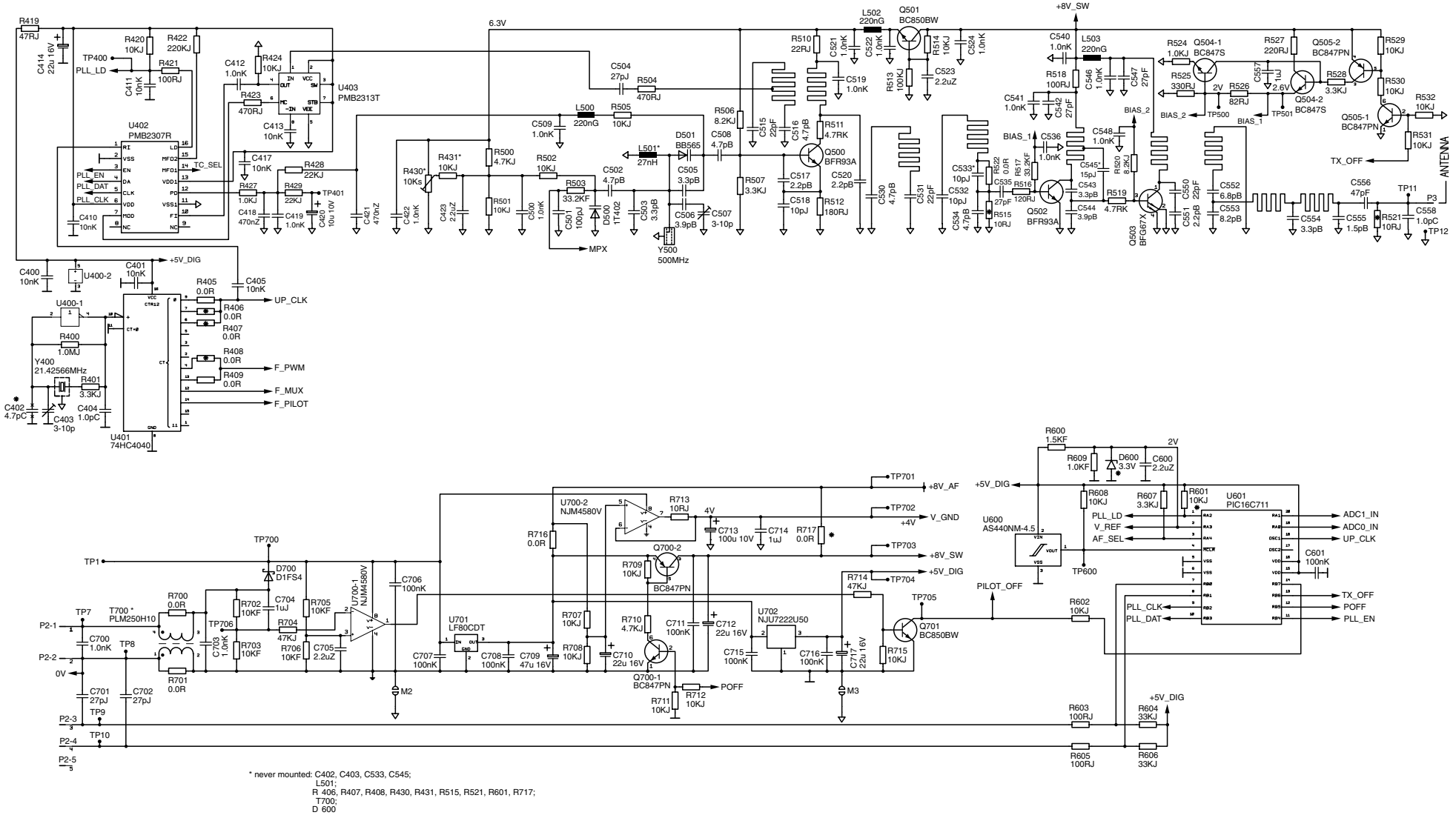

* never mounted: C402, C403, C533, C545;
L501;
R 406, R407, R408, R430, R431, R515, R521, R601, R717;
T700;
D 600

Schaltplan 2 HF-Sender 88066.001

RF Transmitter schematic (2) 88066.001

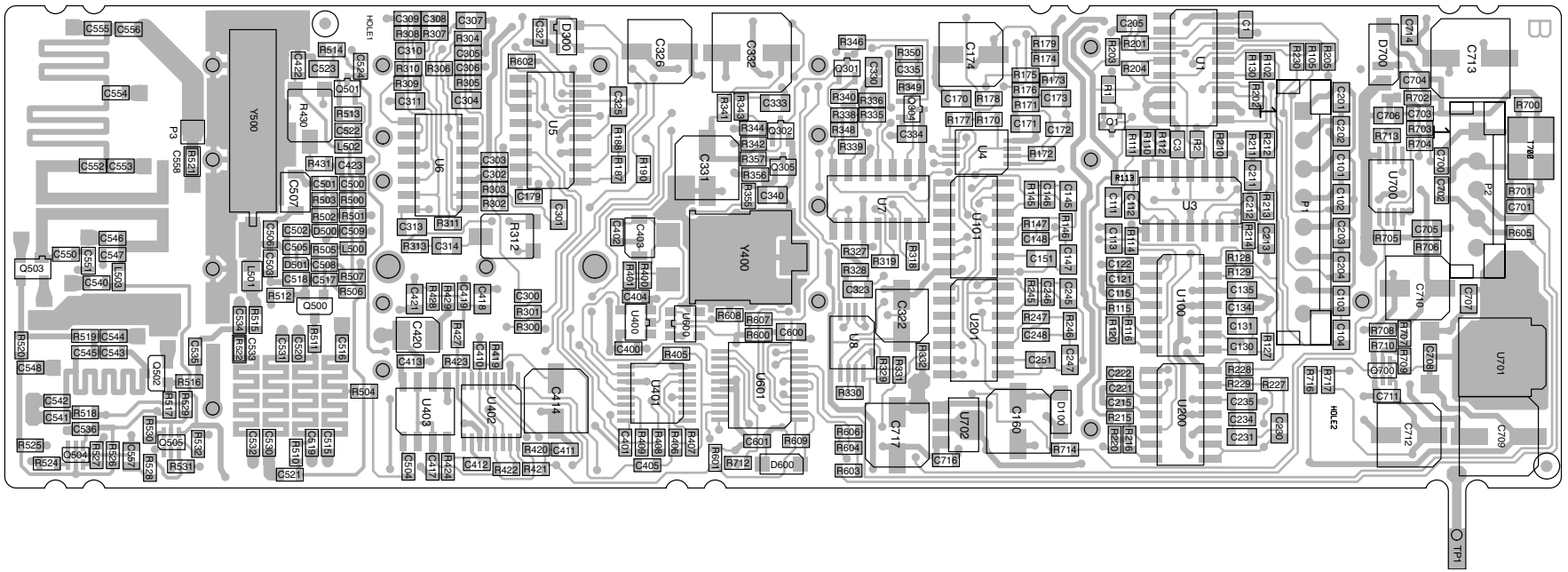

Ltpl. HF-Sender 88066.001
Bestückungsseite
RF Transmitter P.C.B 88066.001
Components side

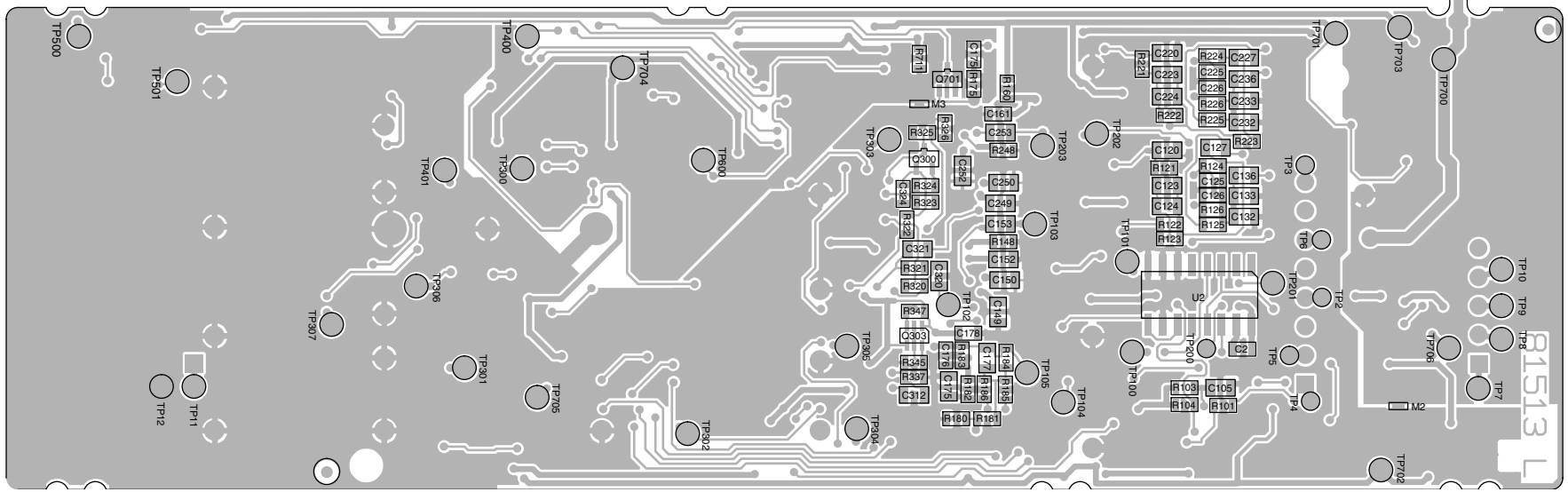

Ltpl. HF-Sender 88066.001
Lötseite
RF Transmitter P.C.B 88066.001
Solder side

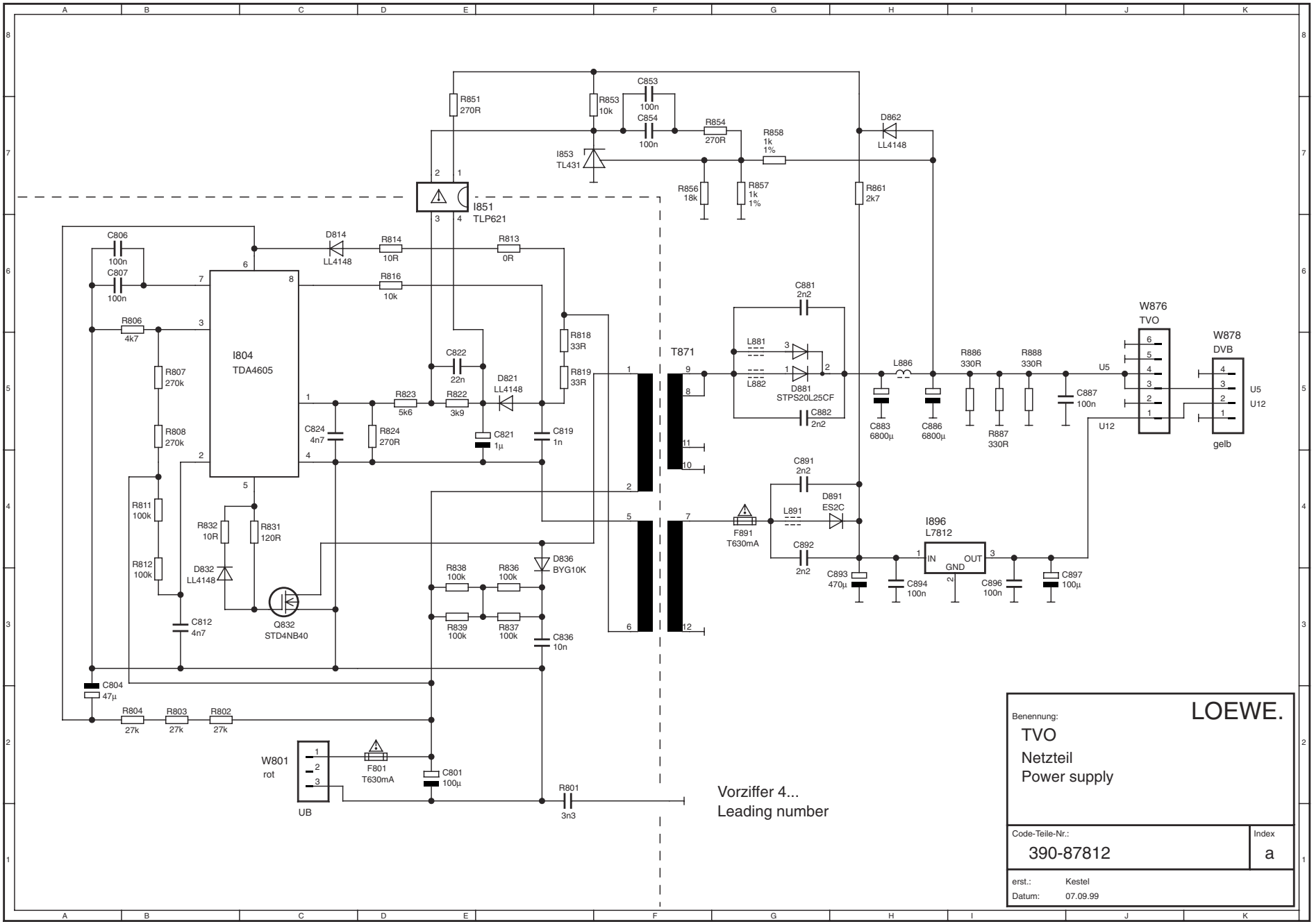

Schaltbild Netzteil 390-87812 **Power supply schematic diagram 396-87812**

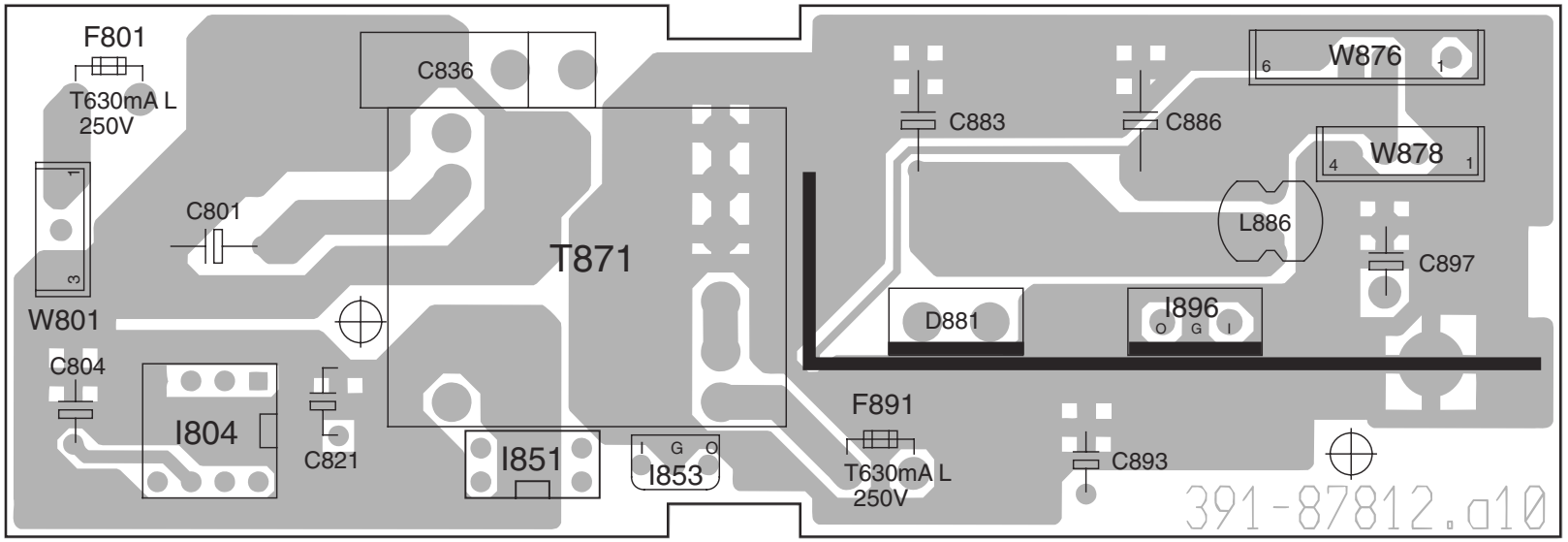

Leiterplatte Netzteil 390-87812
Bestückungsseite
Power supply PCB 390-87812
Components side

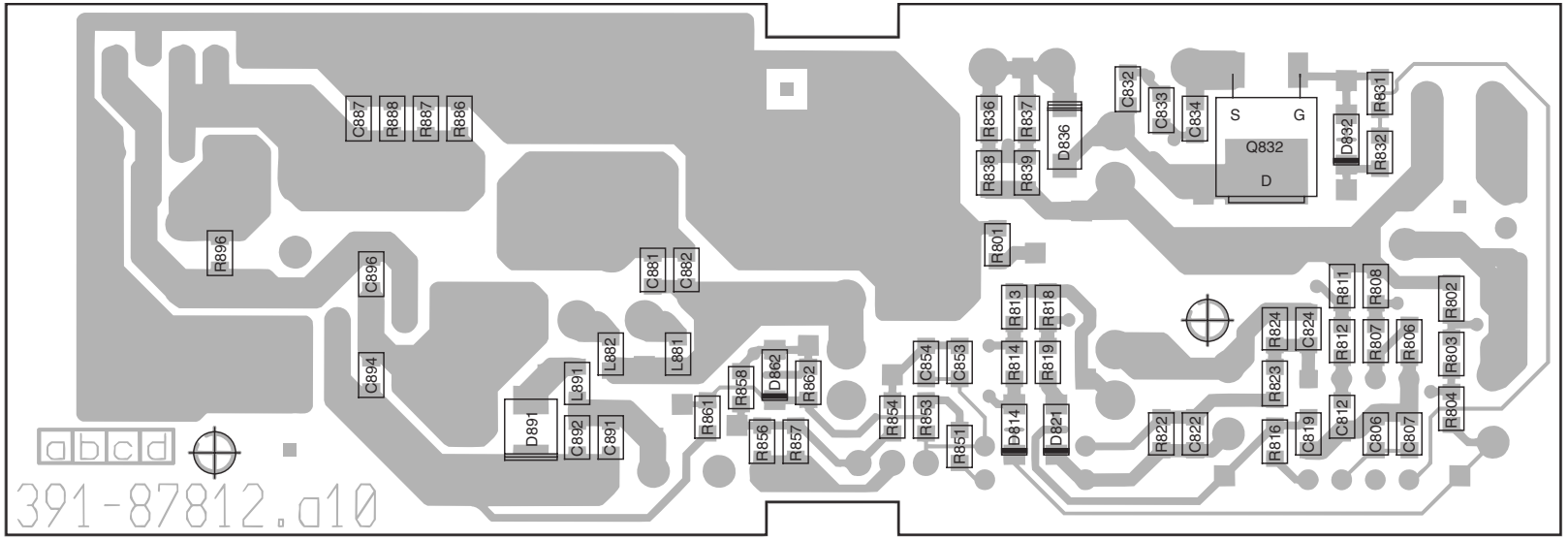

Leiterplatte Netzteil 390-87812
Lötseite
Power supply PCB 390-87812
Solder side

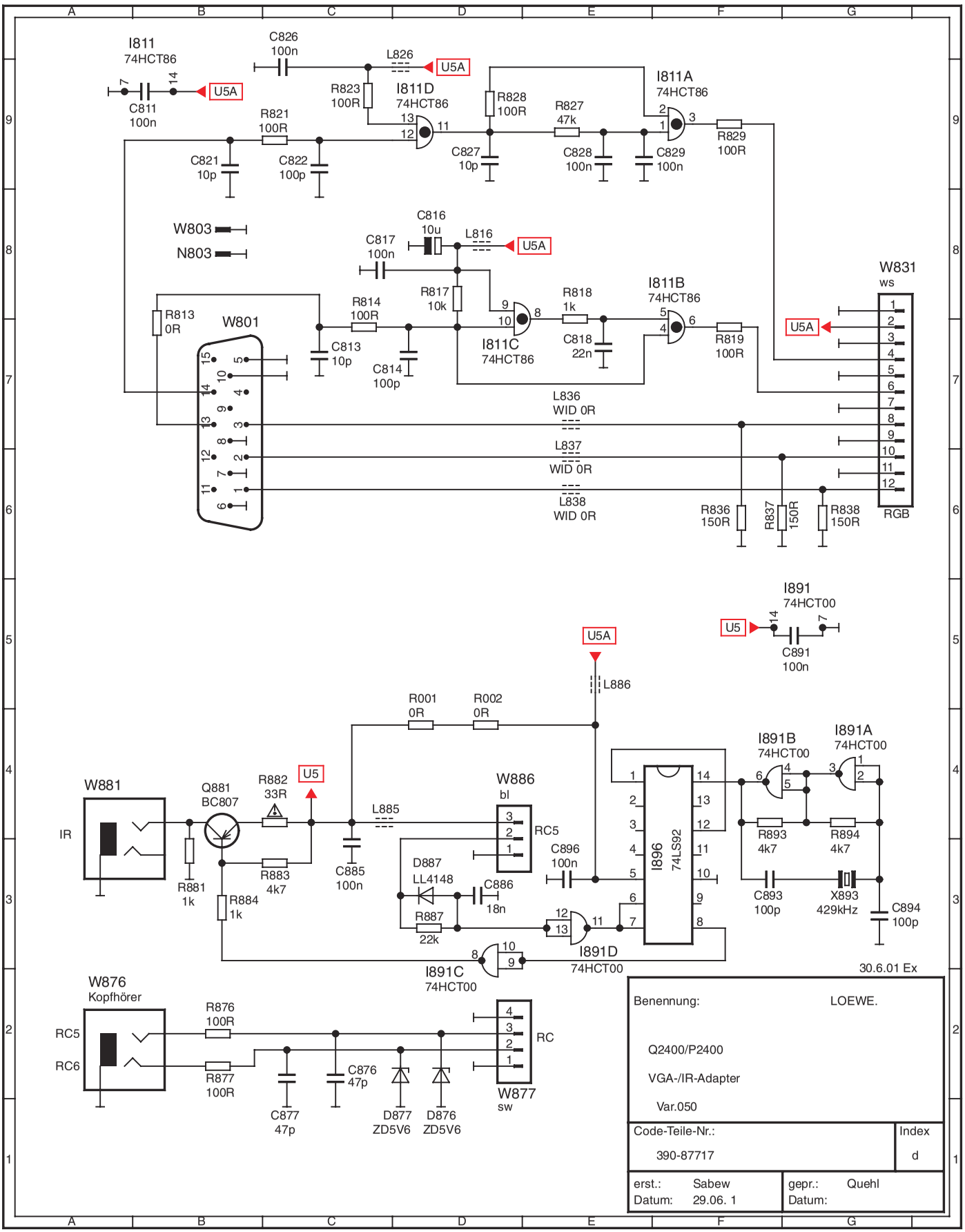

Schaltbild VGA/IR Adapter 87717.050 **VGA/IR Adapter schematic 87717.050**

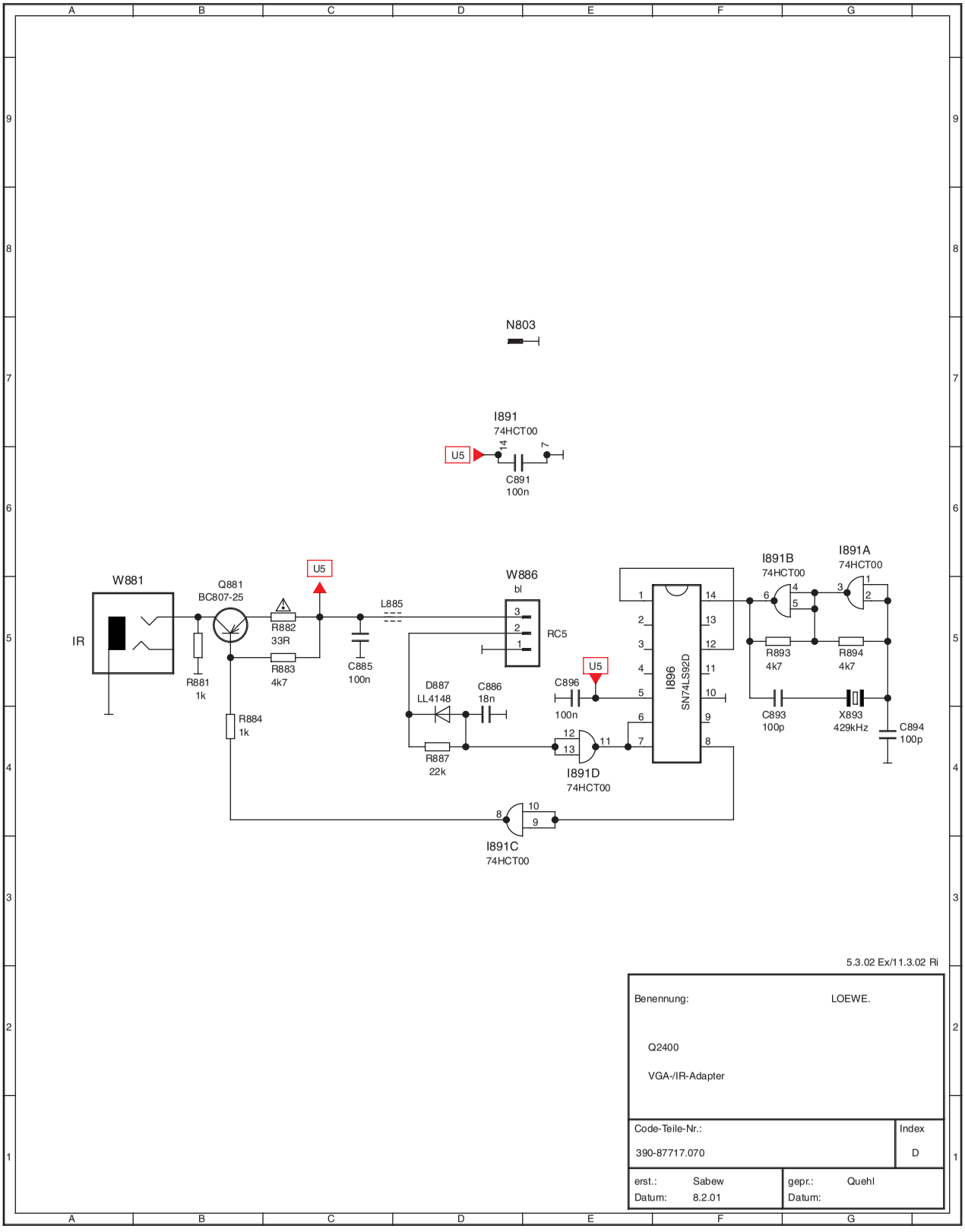

5.3.02 Ex/11.3.02 Ri

Benennung: LOEWE.			
Q2400 VGA-/IR-Adapter			
Code-Teile-Nr.: 390-87717.070			Index D
erst.: Sabew Datum: 8.2.01		gepr.: Quehl Datum:	

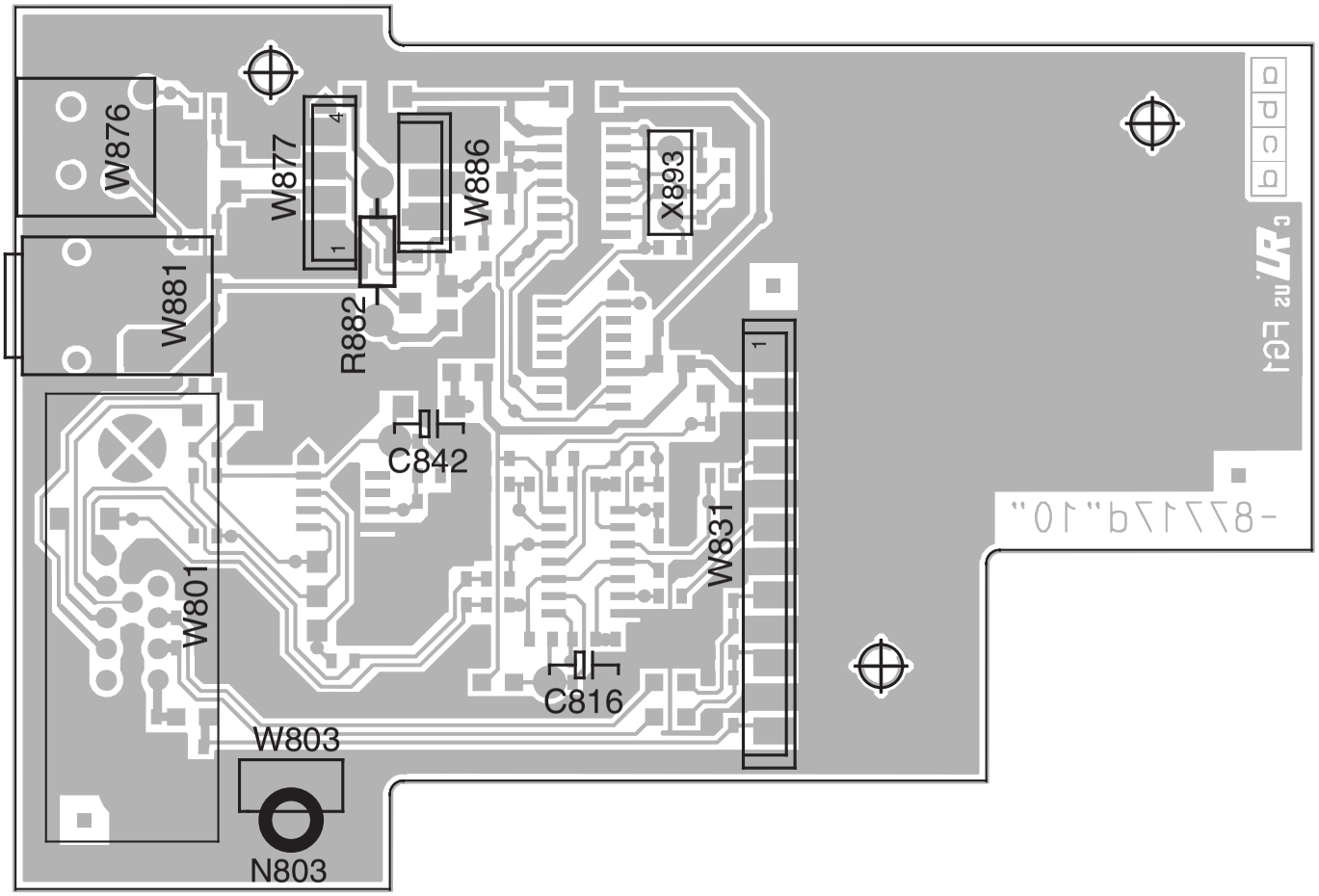

Ltpl. VGA/IR-Adapter 87717D Bestückungsseite • **VGA/IR Adaptor 87717D** Components side

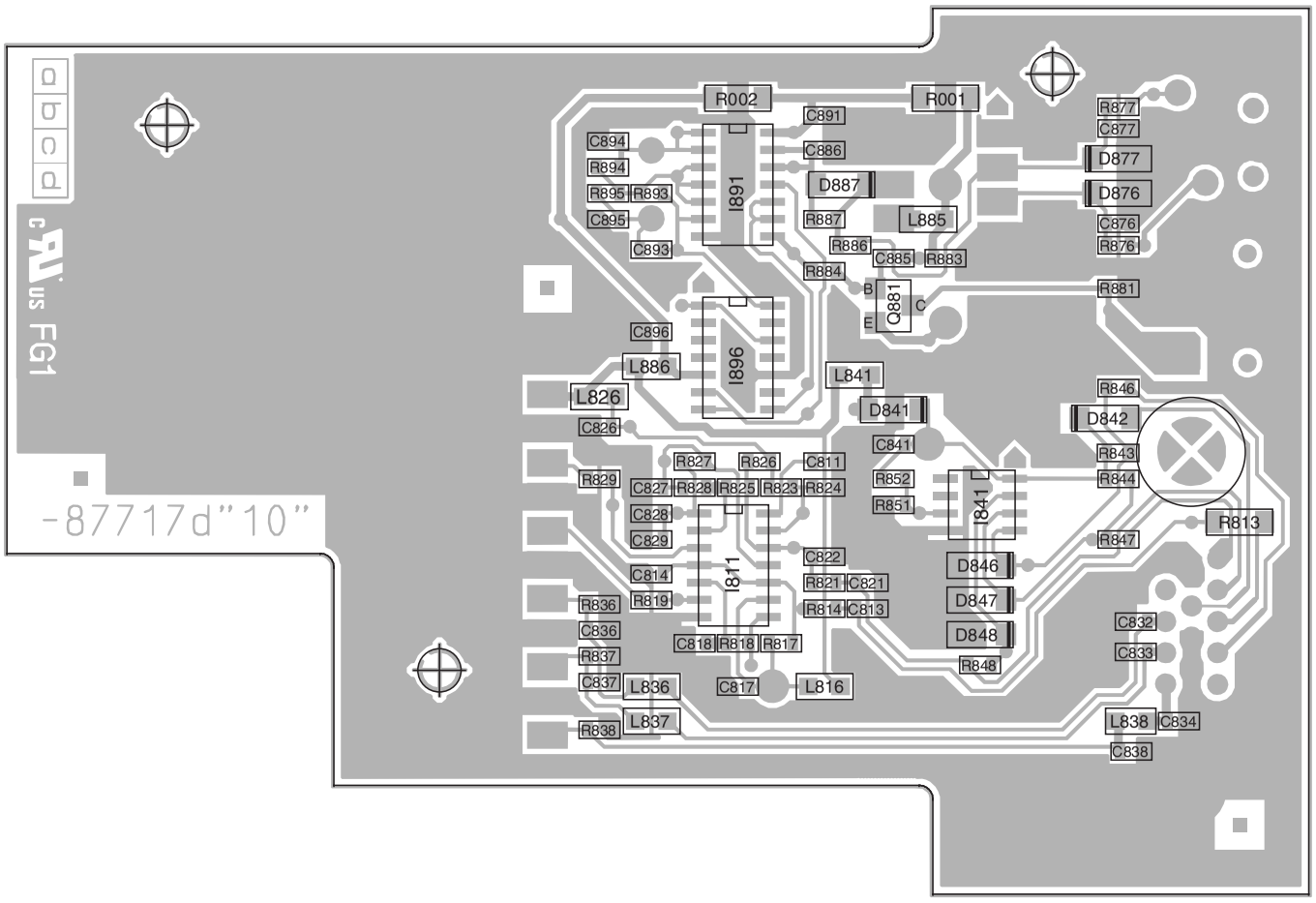

Ltpl. VGA/IR-Adapter 87717D Lötseite • **VGA/IR Adaptor 87717D** Solder side

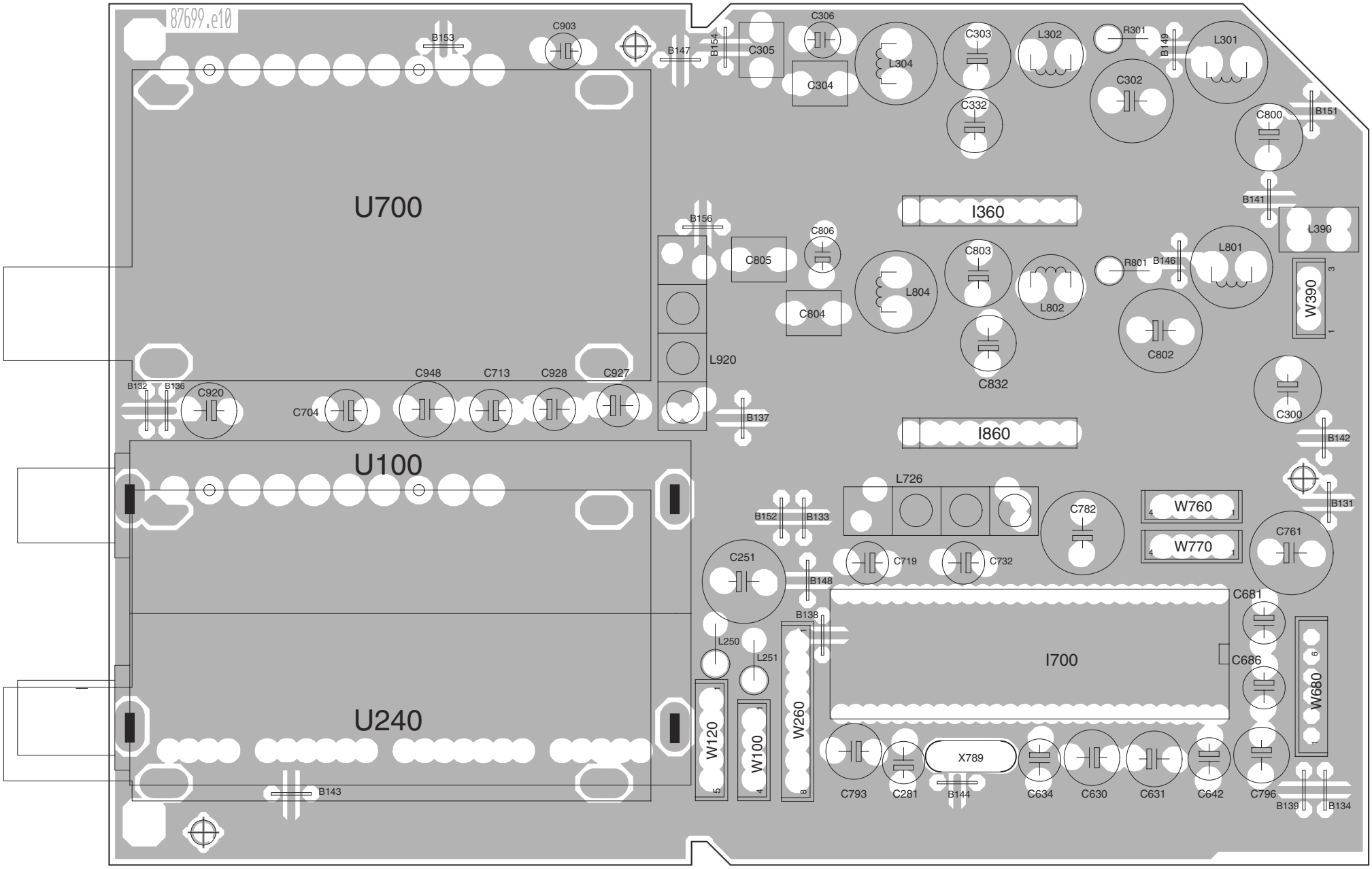

Leiterplatte SAT VI 392-87699D
Bestückungsseite

SAT VI P.C.B. 392-87699D
Components Side

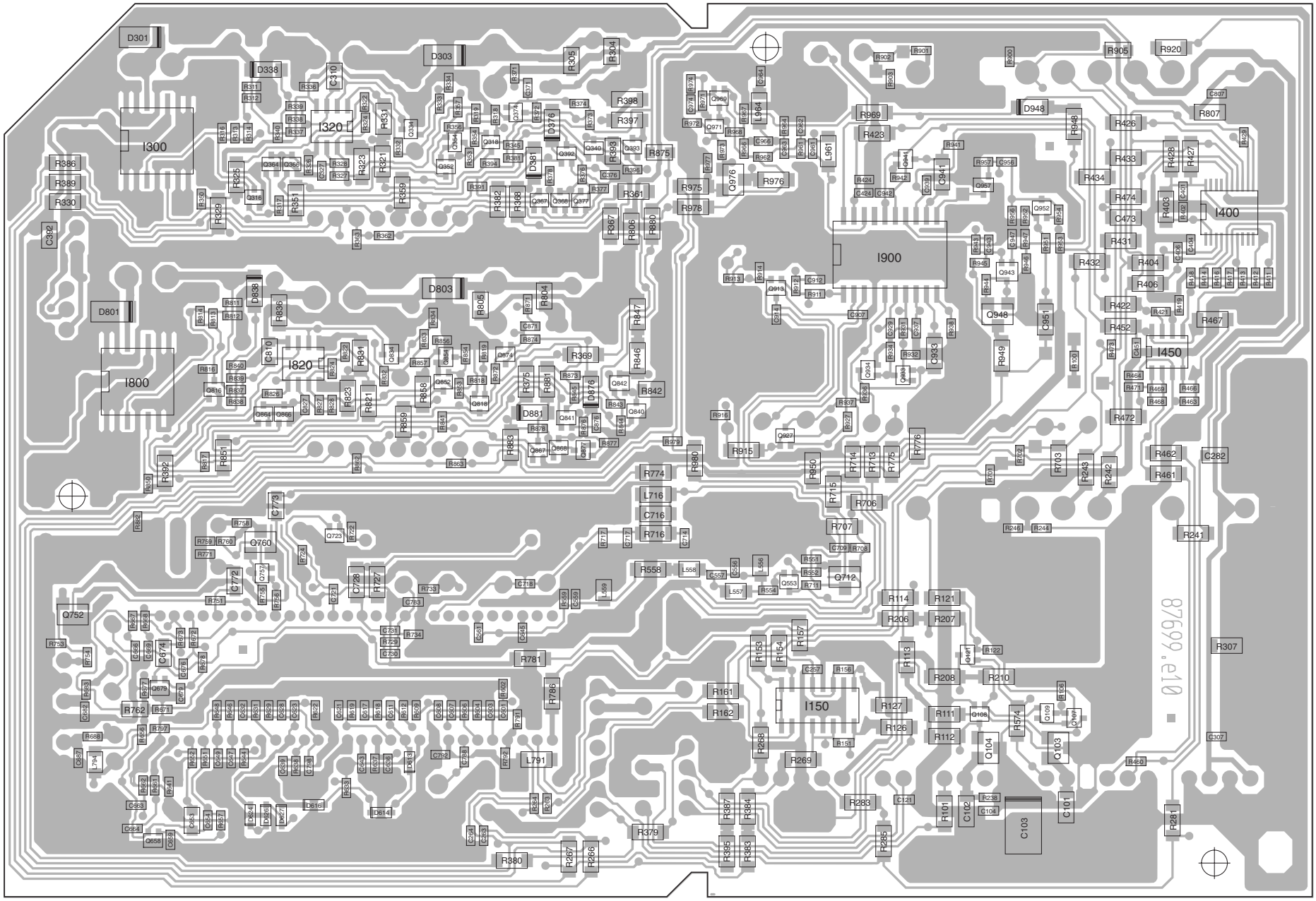

Leiterplatte SAT VI 392-87699D
Lötseite

SAT VI P.C.B. 392-87699D
Solder Side

Baugruppenübersicht / Components charts

Q 2500 H		H 951	H 650	H 952	H 951	H 051	H 951	H 951	H 454	H 855				Software
		B/I/G	H/L	H/L	H/L	H/L	R	A/M	A/L	A/L				Farbe
		61401.62	61402.62	61405.52	61405.62	61406.63	61404.63	61450.62	61466.62	61465.62				Art.-Nr
Baugruppen		Aconda 9281 ZW	Aconda 9372 ZP	Aconda 9381 ZW	Aconda 9381 ZW	Aconda 93102 ZW	Aconda 9581 ZW	Articos 32	Xelos 5970 TV-M	Xelos 5981 TV-M				Geräte-Typ
Basic-Board	396-88175...	056	050	055	055	052	055	055	053	054				Baugruppen
Hyperband-Tuner/ZF, Multisystem	260-87271.051	x	x	x	x	x	x	x	x	x				
Hyperband-Tuner/ZF, EPAS	260-87998.050	x	x	x	x	x	x	x	x	x				
Signal-Board	396-88176...	053	053*	053*	053*	054*	054*	053	053	053				
Bedienteil	396-88225...								053	053				
Bedienteil	396-88226...	050	050	050	050	050	050							
Stand-by Netzteil	396-88117.050							x						
Bildrohrplatte	396-87832...		062	062	062		062	062	062	062				
Bildrohrplatte	396-88319...	052				051								
Frequenzweiche	396-85729...	077	072	077	077		077							
IR-Fernbedienung "Control 10/150"	263-87000...	060	060	060	060	060	071**	071						
IR-Fernbedienung "Control MM/D-BOX"	263-87000...								091	091				
EBS VGA Q2500	291-87808.006								x	x				
SAT-6-Nachrüstsatz	291-87809.055	x	x	x	x	x	x	x	x	x				NRS
Twin-SAT-6-Nachrüstsatz	291-87809.056	x	x	x	x	x	x	x	x	x				
DVB1-TV-Decoder-Nachrüstsatz	291-88251.050	x	x		x	x	x	x	x	x				
DVB + Twin-SAT-Nachrüstsatz	291-88251.051	x	x		x	x	x	x	x	x				
TVO 2-Nachrüstsatz	291-87782...	060	060		060	060	060		A/L51	A/L51				
TVO 3-Nachrüstsatz	291-88321...	050	050		050	050	050	050	A/L51	A/L51				
Dolby-Digital AC3 - Nachrüstsatz	291-88308.050	x	x	x	x			x	x	x				
VGA/IR - Nachrüstsatz	291-87808.050	x	x	x	x	x	x	x						
IR-Nachrüstsatz	291-88143.050	x	x	x	x	x								
HF-Sender	291-88035.050	x	x		x	x	x	x						

* gilt ab 30.03.02 bis 29.03.02 Var. 055 (für 61405.52/.62) bzw. 056 (für 61406.63)

** gilt ab 06.04.02 bis 05.04.02 Var. 060

Tabelle Basic-Board Art.-Nr. 88175.050-056

Pos.	Bestell-Nr.	Bestell-Bezeichnung	Varianten: 50	51	52	53	54	55	56
B535	85840.001	524 Kurzschluflbrücke (autom.)	1	1	1	1	1	1	
B540	85840.001	524 Kurzschluflbrücke (autom.)							1
B567	85840.001	524 Kurzschluflbrücke (autom.)	1						
B576	85840.001	524 Kurzschluflbrücke (autom.)	1						
B577	85840.001	524 Kurzschluflbrücke (autom.)	1						
B579	85840.001	524 Kurzschluflbrücke (autom.)		1	1	1	1	1	1
C531	25292	Kond. 2N7 J 2000V					1	1	
	25293	Kond. 3N0 J 2000V				1			
	26835	Kond. 2N2 J 2000V	1	1	1				
	28273	Kond. 470P J 2000V							1
C539	24639	Kond. 1N2 J 2000V	1						
	25300	Kond. 3N3 J 2000V			1				
	26372	Kond. 1N8 J 2000V							1
C541	25295	Kond. 9N4 H			1	1			
	25296	Kond. 8N8 H	1			1			
	26619	Kond. 9N1 H		1			1	1	
C542	24450	Kond. 600N J 250V				1	1		
	25886	Kond. 520N J 250V	1	1				1	
	73806	Kond. 900N J 160VW (250 V-)			1				1
C543	26531	Kond. 22N J 630V					1		

Tabelle Basic-Board **Art.-Nr. 88175.050-056**

Pos.	Bestell-Nr.	Bestell-Bezeichnung	Varianten: 50	51	52	53	54	55	56
C543	27012	Kond. 25N J 630V	1	1	1	1		1	1
C544	16573	Kond. 750N J 250V				1			
	25886	Kond. 520N J 250V							1
	28116	Kond. 680N J 250V		1				1	
	73806	Kond. 900N J 160VW (250 V-)	1		1		1		
C561	11762.020	Elko 22U S 250V	1						
C563	20257.020	Elko 220U M 50V		1	1	1	1	1	1
C577	12156.020	Kond. 1N5 J 63V	1						
	20455.020	Kond. 1N K 50V		1					
	21367.020	Kond. 2N2 K 50V R5			1	1	1	1	1
C579	12156.020	Kond. 1N5 J 63V	1						
	20455.020	Kond. 1N K 50V		1					
	23994.020	Kond. 470P K 1000V			1	1	1	1	1
D532	12657.Y10	Diode 3,0A 40V DO27			1				
	25838.Y10	Diode 3,0A 200V DO201AD UFAST-GP	1	1		1	1	1	1
D562	31818	Diode 1 N 4148 DO35		1					
D563	31818	Diode 1 N 4148 DO35		1					
H531	25316.050	UG2-Kabel kpl.	1		1	1	1	1	1
H532	29748	Focus-Kabel 500mm sw	1		1	1	1	1	1
H533	28954	Hochsp.-Kabel 800mm	1		1	1	1	1	1

Tabelle Basic-Board **Art.-Nr. 88175.050-056**

Pos.	Bestell-Nr.	Bestell-Bezeichnung	Varianten: 50	51	52	53	54	55	56
H533	29863	Hochsp.-Kabel 800mm		1					
H535	29749	Focus-Kabel 500mm rot	1		1	1	1	1	1
I561	26528	IC TDA8177		1	1	1	1	1	1
	29150	IC STV9379FA HEPTAWATT Vert.-Ablenkung	1						
L538	24475	Lin.-Regler 4,6uH					1		
	26787	Lin.-Regler		1					1
	27544	Lin.-Regler 5,4uH	1			1		1	
	29392	Lin.-Regler 4,6uH			1				
L553	17664	Dr. 20uH J (10.4.2001 - 29.3.2002)			1				
	22932	Dr. 38U K		1					
	27657	Dr. 44uH J	1			1	1	1	
	29486	Dr. 36uH J							1
	30724.Y06	Dr. 18uH J geschnitten (30.3.2002 - 31.12.2999)			1				
Q534	25708.Y20	Trans. POWBIPO ISOW218 vormontiert	1	1		1	1	1	1
	28864.Y20	Trans. 2SC5302			1				
R532	11093	Wid. 0R56 J 4W			1				
	21294	Wid. 0R68 J 4W	1	1		1	1	1	1
R559	29174.010	33R K 0207 0,33W WIDSI	1						
R564	20661	Wid. 470R J 0207		1					
R570	14985	Wid. 15K G 0204	1		1	1	1	1	1

Tabelle Basic-Board Art.-Nr. 88175.050-056

Pos.	Bestell-Nr.	Bestell-Bezeichnung	Varianten: 50	51	52	53	54	55	56
R570	20331	Wid. 22K G 0204		1					
R574	11091	Wid. 0R82 J 4W		1				1	
	11093	Wid. 0R56 J 4W	1						
	21294	Wid. 0R68 J 4W			1				
	22719	Wid. 1R J 2W				1	1		1
R577	77101	Wid. 10R J 0207		1					
R619	16662	DUO-PTC-Wid. 18R				1			1
	28729	DUO-PTC-Wid. 9R	1	1	1		1	1	
R659	14985	Wid. 15K G 0204		1					
	20328	Wid. 47K J 0204							1
	20331	Wid. 22K G 0204	1		1	1	1	1	
T531	28670	Zeilentrafo 32" Q24/25		1					
	29176	Zeilentrafo 28/29/32/40"Q25	1		1	1	1	1	
	30744	Zeilentrafo 32" Q2500							1
T639	28636	W-Trafo Q2400/Q2500 (146V)		1					
	28640	W-Trafo Q2400 (136V)	1		1	1	1	1	
	29751	W-Trafo Q2400 (120V) 32"							1
W545	82232.001	Flachstecker,gebogen "UG 2"		1					

Basic Board Q2500 (H) — Art.-Nr. 88175.050-056

Pos.Nr. Item N°.	Bestell-Bezeichnung	Description	Bestell-Nr. List Part N°.	Var. Var.
	BAUGRUPPEN	**UNITS**		
U202	Tuner-ZF M Multisystem MN/BG-DK	Tuner	260-87271.051	
U203	Tuner-ZF EPAS Eurosys. m. Antennenspl.	Tuner	260-87998.050	
	SPULEN/LAUTSPRECHER	**COILS,SPEAKERS**		
L202	Dr. 47uH K SMCC Fastron	Choke	298-16925	
L203	Dr. 4330 030 38100 VAL	Choke	298-14399	
L533	Fe-Dr. 0U7 6x5	Choke	298-27471.Y03	
L534	Dr. 150U K 10x15	Choke	298-79726.020	
L538	Lin.-Regler 4,6uH	Deflection Unit	278-24475	054
L538	Lin.-Regler	Deflection Unit	278-26787	055
L538	Lin.-Regler	Deflection Unit	278-26787	056
L538	Lin.-Regler 5,4uH	Deflection Unit	278-27544	050
L538	Lin.-Regler 5,4uH	Deflection Unit	278-27544	053
L538	Lin.-Regler 4,6uH	Deflection Unit	278-29392	052
L619	Dr. 820uH	Choke	298-28785	
T528	Spule Treiberspule	Coil	297-23664	
T531	Zeilentrafo 28/32/40" Q2500	Line Transformer	276-29176	050
T531	Zeilentrafo 28/32/40" Q2500	Line Transformer	276-29176	052
T531	Zeilentrafo 28/32/40" Q2500	Line Transformer	276-29176	053
T531	Zeilentrafo 28/29/32/40"Q25	Line Transformer	276-29176	054
T531	Zeilentrafo 28/32/40" Q2500	Line Transformer	276-29176	055
T531	Zeilentrafo 32" Q2500	Line Transformer	276-30744	056
T540	Trafo AT 4043/67A	Power Transformer	490-21351	
T612	Dr. 2x 18mH5	Choke	298-17684	
T639	W-Trafo Q2400 (136V)	Power Transformer	490-28640	050
T639	W-Trafo Q2400 (136V)	Power Transformer	490-28640	052
T639	W-Trafo Q2400 (136V)	Power Transformer	490-28640	053
T639	W-Trafo Q2400 (136V)	Power Transformer	490-28640	054
T639	W-Trafo Q2400 (136V)	Power Transformer	490-28640	055
T639	W-Trafo Q2400 (120V) 32"	Power Transformer	490-29751	056
	ALLGEM. MECHAN. TEILE	**COMMON MECHANICAL PARTS**		
20	Aufsteckkühlkörper	Screening	509-27369	
30	Linsenschraube AM 3x10 brüniert	Screw	432-74571	050
30	Linsenschraube AM 3x10 brüniert	Screw	432-74571	052
30	Linsenschraube AM 3x10 brüniert	Screw	432-74571	055
H 01	Sicherungshalter für SI 5x20	Fuseholder Spring	730-20061	
H 02	Sicherungshalter für SI 5x20	Fuseholder Spring	730-20061	

Basic Board Q2500 (H) — Art.-Nr. 88175.050-056

Pos.Nr. Item N°.	Bestell-Bezeichnung	Description	Bestell-Nr. List Part N°.	Var. Var.
	ALLGEM. MECHAN. TEILE	**COMMON MECHANICAL PARTS**		
H474	Montageclip	Spring	739-87529.001	
H484	Montageclip	Spring	739-87529.001	
H534	Montageclip	Spring	739-87529.001	
H539	Montageclip	Spring	739-87529.001	
H560	Montageclip	Spring	739-87529.001	
H561	Montageclip	Spring	739-87529.001	
H562	Glimmerscheibe 16x21	Insulating Piece	421-10881	
H586	Montageclip	Spring	739-87529.001	
H587	Glimmerscheibe 16x21	Insulating Piece	421-10881	
H621	Kabelhalter	Cable Binding	530-29601	
H623	Montageclip	Spring	739-87529.001	
H624	Montageclip	Spring	739-87529.001	
H625	Glimmerscheibe 16x21	Insulating Piece	421-10881	
H652	Montageclip	Spring	739-87529.001	
H663	Montageclip	Spring	739-87529.001	
H671	Montageclip	Spring	739-87529.001	
H674	Montageclip	Spring	739-87529.001	
	INTEGR. SCHALTUNGEN	**INTEGRATED CIRCUITS**		
10	L 7808 ACV	Integrated Circuit	349-21780.Y20	
10	L 78S09CV geschnitten	Integrated Circuit	349-24013.Y18	
I474	TDA 7296	Integrated Circuit	349-28414	
I484	TDA 7296	Integrated Circuit	349-28414	
I561	TDA8177	Integrated Circuit	349-26528	052
I561	TDA8177	Integrated Circuit	349-26528	053
I561	TDA8177	Integrated Circuit	349-26528	054
I561	TDA8177	Integrated Circuit	349-26528	055
I561	TDA8177	Integrated Circuit	349-26528	056
I561	STV9379FA Vert. Ablenkung	Integrated Circuit	349-29150	050
I569	TL 431ACLP	Integrated Circuit	349-19817.020	
I611	TDA4605-3/TDA4605	Integrated Circuit	349-22113	
I663	L 7808ACV vormontiert	Integrated Circuit	349-21780.050	
I669	Opto-Koppler DIP4 80V 50/80mA	Coupler	353-28638	
I670	TL 431ACLP	Integrated Circuit	349-19817.020	
I674	TL 431ACLP	Integrated Circuit	349-19817.020	
I676	TL 431ACLP	Integrated Circuit	349-19817.020	
I691	L 78S09CV vormontiert	Integrated Circuit	349-24013.051	

Basic Board Q2500 (H) — Art.-Nr. 88175.050-056

Pos.Nr. Item N°.	Bestell-Bezeichnung	Description	Bestell-Nr. List Part N°.	Var. Var.
	TRANSISTOREN	**TRANSISTORS**		
10	SILPOW TO220FP PNP 80V 3A 24W	Transistor	346-28633	
10	2SC5302 ISOW218 NPN 1500V 10A 50W	Transistor	346-28864	052
Q469	BC547B TO92	Transistor	346-74983.020	055
Q526	SILPLAN TO92 NPN 100V 2A 1W	Transistor	346-20796.020	
Q531	ZTX712 E-Line	Transistor	346-27659.020	
Q532	ZTX614 E-Line	Transistor	346-27660.020	
Q533	BF422 TO92	Transistor	346-11562.020	
Q534	POWBIPO ISOW218 vormontiert	Transistor	346-25708.Y20	050
Q534	POWBIPO ISOW218 vormontiert	Transistor	346-25708.Y20	053
Q534	POWBIPO ISOW218 vormontiert	Transistor	346-25708.Y20	054
Q534	POWBIPO ISOW218 vormontiert	Transistor	346-25708.Y20	055
Q534	POWBIPO ISOW218 vormontiert	Transistor	346-25708.Y20	056
Q534	2SC5302	Transistor	346-28864.Y20	052
Q562	POWMOS TO220FP NCH 50V 10A 30W	Transistor	346-18528	
Q582	BC556B	Transistor	346-74967.020	
Q585	BC547B TO92	Transistor	346-74983.020	
Q586	BD537 TO220A	Transistor	346-77764	
Q589	BC557B	Transistor	346-74878.020	
Q593	BC557B	Transistor	346-74878.020	
Q596	BC556B	Transistor	346-74967.020	
Q597	BC547B TO92	Transistor	346-74983.020	
Q624	POWMOS TO220 NCH 600V 8A	Transistor	346-28957	
Q663	POWMOS TO220FP NCH 50V 10A 30W	Transistor	346-18528	
Q674	POWMOS TO220FP NCH 50V 10A 30W	Transistor	346-18528	
Q681	BC557B	Transistor	346-74878.020	
Q682	SILPOW TO220FP PNP 80V 3A 24W	Transistor	346-28633.Y22	
	DIODEN	**DIODES**		
10	3,0A 40V DO27 Schottky	Diode	352-12657	
10	3,0A 200V DO201AD UFAST-GP	Diode	352-25838.010	
10	10,0A 200V ISOWATT220AC	Diode	352-28625	
10	10,0A 200V geschnitten	Diode	352-28625.Y20	
10	3,0A 300V DO201AD UFAST-GP	Diode	352-29726	
D206	ZD 30V0 2%	Diode	352-15763	
D474	1 N 4148 DO35	Diode	352-31818	
D491	1 N 4148 DO35	Diode	352-31818	
D526	1 N 4148 DO35	Diode	352-31818	

Basic Board Q2500 (H) — Art.-Nr. 88175.050-056

Pos.Nr. Item N°.	Bestell-Bezeichnung	Description	Bestell-Nr. List Part N°.	Var. Var.
	DIODEN	**DIODES**		
D527	EU 02V0	Diode	352-20289	
D531	1,0A 400V DO41 FAST-GP	Diode	352-20685	
D532	3,0A 40V DO27	Diode	352-12657.Y10	052
D532	3,0A 200V DO201AD UFAST-GP	Diode	352-25838.Y10	050
D532	3,0A 200V DO201AD UFAST-GP	Diode	352-25838.Y10	053
D532	3,0A 200V DO201AD UFAST-GP	Diode	352-25838.Y10	054
D532	3,0A 200V DO201AD UFAST-GP	Diode	352-25838.Y10	055
D532	3,0A 200V DO201AD UFAST-GP	Diode	352-25838.Y10	056
D533	BA 157	Diode	352-44799	
D537	3,0A 40V DO27	Diode	352-12657.Y10	
D539	ESC011M	Diode	352-23667	
D541	BA 157	Diode	352-44799	
D546	BA 157	Diode	352-44799	
D547	BA 159	Diode	352-49148	
D548	1 N 4148 DO35	Diode	352-31818	
D549	ZD 30V0 2%	Diode	352-15763	
D557	1,0A 400V DO41 FAST-GP	Diode	352-20685	
D558	1,0A 400V DO41 FAST-GP	Diode	352-20685	
D561	BA 157	Diode	352-44799	
D569	ZD 12V0	Diode	352-44202	
D584	ZD 30V0 2%	Diode	352-15763	
D589	BA 157	Diode	352-44799	
D590	BA 157	Diode	352-44799	
D613	Gleichrichter B250 C3200/2200	Rectifier	354-22394	
D617	3,0A 1000V DO27A UFAST-GP	Diode	352-22712	
D622	BA 157	Diode	352-44799	
D623	STTA506F TO220	Diode	352-27866	
D636	BA 157	Diode	352-44799	
D652	BYT08PI-1000	Diode	352-28613	
D656	3,0A 300V DO201AD UFAST-GP	Diode	352-29726.Y10	
D660	ZD 12V0	Diode	352-44202	
D663	10,0A 200V vormontiert BYW-80	Diode	352-28625.050	
D666	0,5A 20V DO-35 SD103C	Diode	352-17741	
D670	ZD 30V0 2%	Diode	352-15763	
D671	STPS20L40CF ISOWATT220AB 2x10A	Diode	352-20296	
D672	ZD 3V9 DO35 5% 0,5W	Diode	352-10526	

Basic Board Q2500 (H) — Art.-Nr. 88175.050-056

Pos.Nr. Item N°.	Bestell-Bezeichnung	Description	Bestell-Nr. List Part N°.	Var. Var.
	DIODEN	**DIODES**		
D680	ZD 100V0 DO-41 J 1,3W ZPY	Diode	352-28686	
D681	BA 157	Diode	352-44799	
D686	3,0A 200V DO201AD UFAST-GP	Diode	352-25838.Y10	
D687	3,0A 200V DO201AD UFAST-GP	Diode	352-25838.Y10	
	POTENTIOMETER	**POTENTIOMETERS**		
P662	1K	Potentiometer	375-22863.020	
	SICHERUNGEN	**FUSES**		
F611	3150mA T 250V 5x20 H	Fuse	380-29649	
F656	3150mA F 250V 8x8	Fuse	380-26219.020	
F661	4000mA T 250V 8x8	Fuse	380-13809.020	
F672	5000mA T 250V 8x8	Fuse	380-27665.020	
F689	630mA T 250V 8x8	Fuse	380-13837.020	
	KONDENSATOREN	**CAPACITORS**		
C531	2N7 J 2000V	Capacitor	359-25292	054
C531	2N7 J 2000V	Capacitor	359-25292	055
C531	3N0 J 2000V	Capacitor	359-25293	053
C531	2N2 J 2000V	Capacitor	359-26835	050
C531	2N2 J 2000V	Capacitor	359-26835	052
C531	470P J 2000V	Capacitor	359-28273	056
C538	Elko 47U M 250V	Electrolytic Capacitor	360-22941	
C539	1N2 J 2000V	Capacitor	359-24639	050
C539	3N3 J 2000V	Capacitor	359-25300	052
C539	1N8 J 2000V	Capacitor	359-26372	056
C540	Elko 2U2 M 350V	Electrolytic Capacitor	360-28102.020	
C541	9N4 H	Capacitor	359-25295	052
C541	9N4 H	Capacitor	359-25295	056
C541	8N8 H	Capacitor	359-25296	050
C541	8N8 H	Capacitor	359-25296	053
C541	8N8 H	Capacitor	359-25296	055
C541	9N1 H	Capacitor	359-26619	054
C542	600N J 250V	Capacitor	359-24450	053
C542	600N J 250V	Capacitor	359-24450	054
C542	520N J 250V	Capacitor	359-25886	050
C542	520N J 250V	Capacitor	359-25886	055
C542	900N J 160VW (250 V-)	Capacitor	359-73806	052
C542	900N J 160VW (250 V-)	Capacitor	359-73806	056

Basic Board Q2500 (H) — Art.-Nr. 88175.050-056

Pos.Nr. Item N°.	Bestell-Bezeichnung	Description	Bestell-Nr. List Part N°.	Var. Var.
	KONDENSATOREN	**CAPACITORS**		
C543	22N J 630V	Capacitor	359-26531	054
C543	25N J 630V	Capacitor	359-27012	050
C543	25N J 630V	Capacitor	359-27012	052
C543	25N J 630V	Capacitor	359-27012	053
C543	25N J 630V	Capacitor	359-27012	055
C543	25N J 630V	Capacitor	359-27012	056
C544	750N J 250V	Capacitor	359-16573	053
C544	520N J 250V	Capacitor	359-25886	056
C544	680N J 250V	Capacitor	359-28116	055
C544	900N J 160VW (250 V-)	Capacitor	359-73806	050
C544	900N J 160VW (250 V-)	Capacitor	359-73806	052
C544	900N J 160VW (250 V-)	Capacitor	359-73806	054
C545	390P J 2000V	Capacitor	359-28868	
C546	470P K 1000V	Capacitor	357-23994.020	
C548	Elko 22U S 250V	Electrolytic Capacitor	360-11762.020	
C553	390P J 2000V	Capacitor	359-28868	
C561	Elko 22U S 250V	Electrolytic Capacitor	360-11762.020	050
C568	470N J 100V	Capacitor	359-28078.020	
C579	470P K 1000V	Capacitor	357-23994.020	052
C579	470P K 1000V	Capacitor	357-23994.020	053
C579	470P K 1000V	Capacitor	357-23994.020	054
C579	470P K 1000V	Capacitor	357-23994.020	055
C579	470P K 1000V	Capacitor	357-23994.020	056
C611	470N M 275VW	Capacitor	359-28292	
C612	KOFOL 470N M 310VW	Capacitor	359-29681	
C613	KOFOL 470N M 310VW	Capacitor	359-29681	
C614	KO-Y1 1N0 M 250V	Capacitor	357-29162	
C619	100N M 250VW	Capacitor	359-23372	
C620	Elko 330U M 450V	Electrolytic Capacitor	360-27891	
C621	470N J 100V	Capacitor	359-28078.020	
C624	820P J 2000V	Capacitor	359-26529	
C627	150P K 1600V	Capacitor	359-13943	
C628	22N J 630V	Capacitor	359-26531	
C630	100P K 500V	Capacitor	357-20272.020	
C639	KO-Y1 1N5 M 250V	Capacitor	357-29161	
C650	150P K 1600V	Capacitor	359-13943	

Basic Board Q2500 (H) — Art.-Nr. 88175.050-056

Pos.Nr. Item N°.	Bestell-Bezeichnung	Description	Bestell-Nr. List Part N°.	Var. Var.
	KONDENSATOREN	**CAPACITORS**		
C651	Elko 47U M 250V	Electrolytic Capacitor	360-22941	
C682	680P K 500V	Capacitor	357-21183.020	
C689	680P K 500V	Capacitor	357-21183.020	
	WIDERSTÄNDE	**RESISTORS**		
10	0R1 K 0207 WIDSI	Resistor	366-10905	
R206	6K8 J 0207	Resistor	366-20652	
R207	5K6 J 0207	Resistor	366-28964	
R208	6K8 J 0207	Resistor	366-20652	
R209	5K6 J 0207	Resistor	366-28964	
R466	470R J 0617 3,00W	Resistor	367-20648	
R468	470R J 0617 3,00W	Resistor	367-20648	
R475	4R7 K 0207 WIDSI	Resistor	366-18416	
R477	10K F 0204	Resistor	367-20347	
R479	220R J 0207	Resistor	366-15679	
R485	4R7 K 0207 WIDSI	Resistor	366-18416	
R489	220R J 0207	Resistor	366-15679	
R491	3R3 K 0207 0,33W WIDSI	Resistor	366-11790	
R516	22R J 0207	Resistor	366-20655	
R517	22R J 0207	Resistor	366-20655	
R518	10R J 0207	Resistor	366-77101	
R521	3R3 K 0207 0,33W WIDSI	Resistor	366-11790	
R524	4K7 J 0207	Resistor	366-40343	
R525	4K7 J 0207	Resistor	366-40343	
R527	4K7 J 0207	Resistor	366-40343	
R528	4K7 J 0207	Resistor	366-40343	
R529	4K7 J 0207	Resistor	366-40343	
R530	4K7 J 0207	Resistor	366-40343	
R531	3R3 J 0207 0,50W WIDSI	Resistor	366-27701	
R532	0R56 J 4W	Resistor	368-11093	052
R532	0R68 J 4,00W	Resistor	368-21294	050
R532	0R68 J 4,00W	Resistor	368-21294	053
R532	0R68 J 4,00W	Resistor	368-21294	054
R532	0R68 K 4,00W	Resistor	368-21294	055
R532	0R68 J 4,00W	Resistor	368-21294	056
R533	12R F 0207	Resistor	367-21330	
R534	3R3 J 0207 0,50W WIDSI	Resistor	366-27701	

Basic Board Q2500 (H) — Art.-Nr. 88175.050-056

Pos.Nr. Item N°.	Bestell-Bezeichnung	Description	Bestell-Nr. List Part N°.	Var. Var.
	WIDERSTÄNDE	**RESISTORS**		
R535	100K J 0207	Resistor	366-16330	
R536	10K F 0204	Resistor	367-20347	
R537	10K F 0204	Resistor	367-20347	
R538	100K J 0207	Resistor	366-16330	
R539	100K J 0207	Resistor	366-16330	
R540	47R J 0411 0,75W WIDSI	Resistor	368-28118	
R541	3R3 J 0207 0,50W WIDSI	Resistor	366-27701	
R542	1K8 G 0204	Resistor	367-20334	
R543	1K5 J 0414 1W	Resistor	367-20657	
R544	2K2 K 0W5 0411 WIDM	Resistor	367-29791	
R545	3R3 J 0207 0,50W WIDSI	Resistor	366-27701	
R546	220R J 0207	Resistor	366-15679	
R547	3R3 J 0207 0,50W WIDSI	Resistor	366-27701	
R549	150K G 0207	Resistor	367-10898	
R551	150K G 0207	Resistor	367-10898	
R553	220R J 0207	Resistor	366-15679	
R555	1K2 F 0204	Resistor	367-17324	
R557	1R0 J 0207 0,5W WIDSI	Resistor	366-28909	
R558	1R0 J 0207 0,5W WIDSI	Resistor	366-28909	
R559	33R K 0207 0,33W WIDSI	Resistor	367-29174.010	050
R560	10K F 0204	Resistor	367-20347	
R561	3K9 F 0204	Resistor	367-20341	
R563	470R J 0207	Resistor	366-20661	
R565	39K F 0204	Resistor	367-28894	
R566	82K G 0207	Resistor	367-10885	
R567	470R J 0207	Resistor	366-20661	
R569	470R J 0207	Resistor	366-20661	
R570	15K G 0204	Resistor	367-14985	
R571	5K6 G 0204	Resistor	367-20343	
R572	5K6 G 0204	Resistor	367-20343	
R573	4K7 J 0207	Resistor	366-40343	
R574	0R82 K 4,00W	Resistor	368-11091	055
R574	0R56 J 4W0	Resistor	368-11093	050
R574	0R68 J 4,00W	Resistor	368-21294	052
R574	1R J 2,00W	Resistor	368-22719	053
R574	1R J 2,00W	Resistor	368-22719	054

Basic Board Q2500 (H) — Art.-Nr. 88175.050-056

Pos.Nr. Item N°.	Bestell-Bezeichnung	Description	Bestell-Nr. List Part N°.	Var. Var.
	WIDERSTÄNDE	**RESISTORS**		
R574	1R J 2,00W	Resistor	368-22719	056
R578	82K G 0207	Resistor	367-10885	
R579	39K F 0204	Resistor	367-28894	
R581	10K F 0204	Resistor	367-20347	
R582	10K F 0204	Resistor	367-20347	
R583	220K F 0207	Resistor	367-28413	
R587	4K7 F 0204	Resistor	367-20346	
R588	10K F 0204	Resistor	367-20347	
R589	10K F 0204	Resistor	367-20347	
R590	10R J 0207	Resistor	366-77101	
R591	1R J 0207	Resistor	366-20649	
R592	1R J 0207	Resistor	366-20649	
R593	10R J 0207	Resistor	366-77101	
R594	1R K 0207 WIDSI	Resistor	366-12276	
R596	100K J 0207	Resistor	366-16330	
R598	100K J 0207	Resistor	366-16330	
R613	1R5 K 7,00W	Resistor	368-24602	
R619	DUO-PTC-Wid. 18R	PTC Resistor	372-16662	053
R619	DUO-PTC-Wid. 18R	PTC Resistor	372-16662	056
R619	DUO-PTC-Wid. 9R	PTC Resistor	372-28729	050
R619	DUO-PTC-Wid. 9R	PTC Resistor	372-28729	052
R619	DUO-PTC-Wid. 9R	PTC Resistor	372-28729	054
R619	DUO-PTC-Wid. 9R	PTC Resistor	372-28729	055
R621	56K J 0414 1,00W	Resistor	367-22396	
R622	820K J 0207	Resistor	366-16437	
R623	4K7 F 0204	Resistor	367-20346	
R625	680K J 0207	Resistor	367-27264	
R626	22R J 0207	Resistor	366-20655	
R627	10K F 0204	Resistor	367-20347	
R629	22R J 0207	Resistor	366-20655	
R634	680K J 0207	Resistor	367-27264	
R639	10M J 0414	Resistor	367-19664	
R651	18K G 0207	Resistor	367-11559	
R652	1R K 0207 WIDSI	Resistor	366-12276	
R653	100R J 0207	Resistor	366-73257	
R654	100R J 0207	Resistor	366-73257	

Basic Board Q2500 (H) — Art.-Nr. 88175.050-056

Pos.Nr. Item N°.	Bestell-Bezeichnung	Description	Bestell-Nr. List Part N°.	Var. Var.
	WIDERSTÄNDE	**RESISTORS**		
R657	4K7 F 0204	Resistor	367-20346	
R658	4K7 F 0204	Resistor	367-20346	
R659	22K G 0204	Resistor	367-20331	050
R659	22K G 0204	Resistor	367-20331	052
R659	22K G 0204	Resistor	367-20331	053
R659	22K G 0204	Resistor	367-20331	054
R659	22K G 0204	Resistor	367-20331	055
R660	4K7 F 0204	Resistor	367-20346	
R661	4K7 F 0204	Resistor	367-20346	
R662	4K7 F 0204	Resistor	367-20346	
R663	220K F 0207	Resistor	367-28413	
R665	56K J 0414 1,00W	Resistor	367-22396	
R666	18K F 0204	Resistor	367-18527	
R668	4K7 F 0204	Resistor	367-20346	
R677	10K F 0204	Resistor	367-20347	
R678	10K F 0204	Resistor	367-20347	
R679	100K J 0207	Resistor	366-16330	
R681	3R3 J 0207	Resistor	366-77754	
R682	33R J 0207	Resistor	366-22944	
R683	470R J 0207	Resistor	366-20661	
R684	6K8 J 0207	Resistor	366-20652	
R685	68R J 3,00W	Resistor	367-22942	
R686	0R1 K 0207 WIDSI	Resistor	366-10905Y09	
R687	0R1 K 0207 WIDSI	Resistor	366-10905Y09	
R688	1R J 0207	Resistor	366-20649	
R689	1R J 0207	Resistor	366-20649	
R690	1R K 0207 WIDSI	Resistor	366-12276	
R691	100R J 0207	Resistor	366-73257	
R692	100R J 0207	Resistor	366-73257	
R693	220R J 0207	Resistor	366-15679	

Signal Board Q2500 (H) — Art.-Nr. 88176.053-056

Pos.Nr. Item N°.	Bestell-Bezeichnung	Description	Bestell-Nr. List Part N°.	Var. Var.
	BAUGRUPPEN	**UNITS**		
20	AC3-Modul kpl. Q2500	P.C.B	396-88228.050	054
20	AC3-Modul kpl. Q2500	P.C.B	396-88228.050	056
30	Audio-Erweiterung kpl. Q2500	P.C.B	396-88234.050	054
30	Audio-Erweiterung kpl. Q2500	P.C.B	396-88234.050	056
	INTEGR. SCHALTUNGEN	**INTEGRATED CIRCUITS**		
10	ICMOS M27V322-100XB1 100ns OTP	Integrated Circuit	349-29779	054
10	ICMOS M27V322-100XB1 100ns OTP	Integrated Circuit	349-29779	055
10	ICMOS M27V322-100XB1 100ns OTP	Integrated Circuit	349-29779	056
10	ICMOS OTP VSOP32 256Kx8	Integrated Circuit	350-28694	054
I 01	ICMOS CS4925 PLCC44	Integrated Circuit	350-28692	054
I 02	ICMOS CS4226 TQFP44	Integrated Circuit	350-28693	054
I 03	ICMOS 74LVC574APW TSOP20	Integrated Circuit	350-28695	054
I 04	ICMOS 74LVC574APW TSOP20	Integrated Circuit	350-28695	054
I 05	ICMOS OTP VSOP32 256Kx8 SW V1.0	Integrated Circuit	350-28694.050	054
I 06	ICMOS SSM2404 SO20	Integrated Circuit	350-28699	054
I 07	MC33079 SO14	Integrated Circuit	350-28701	054
I 08	MC33079 SO14	Integrated Circuit	350-28701	054
I 09	ICMOS HEF4053D SO16	Integrated Circuit	350-24881	054
I 10	ICMOS M34063A SO008	Integrated Circuit	350-28429	054
I 11	ICMOS 8575 SOT340 I/O-EXP.J2C	Integrated Circuit	350-29252	054
I 12	MC33078 SO8	Integrated Circuit	350-28702	054
I 13	ICMOS HCF4081B SO14	Integrated Circuit	350-28689	054
I 14	ICMOS SSM2404 SO20	Integrated Circuit	350-28699	054
I 15	ICMOS 74LVC125APW TSSOP14	Integrated Circuit	350-28697	054
I 16	ICMOS 74LVC14APW TSSOP14	Integrated Circuit	350-28748	054
I 18	NJM2234 SSOP-8 VIDEO-SWITCH	Integrated Circuit	350-29253	054
I1631	ICMOS HEF4053D SO16	Integrated Circuit	350-24881	
I1711	TEA6415 SO20L	Integrated Circuit	350-25733	
I1731	TEA6415 SO20L	Integrated Circuit	350-25733	
I1771	ICMOS HEF4053D SO16	Integrated Circuit	350-24881	
I1851	TEA6420D SO28	Integrated Circuit	350-28564	
I1871	TEA6422D SO28	Integrated Circuit	350-25732	
I2051	ICMOS MSP3411 PQFP-80 SOUND	Integrated Circuit	350-29132	
I2056	MC 78L08ACP TO92	Integrated Circuit	349-24725.020	
I2091	MC33079 SO14	Integrated Circuit	350-28701	
I2151	ICMOS VPC3233 QFP80	Integrated Circuit	350-28573	

Signal Board Q2500 (H) — Art.-Nr. 88176.053-056

Pos.Nr. Item N°.	Bestell-Bezeichnung	Description	Bestell-Nr. List Part N°.	Var. Var.
	INTEGR. SCHALTUNGEN	**INTEGRATED CIRCUITS**		
I2161	ICMOS SAA4955HL LQFP44	Integrated Circuit	350-28823	
I2171	ICMOS SAA4955HL LQFP44	Integrated Circuit	350-28823	
I2192	ICMOS 74LVC08 SO14 AND	Integrated Circuit	350-27928	
I2193	ICMOS 74LVC00A D SO14	Integrated Circuit	350-28990	
I2271	ICMOS VPC3230D MQFP80	Integrated Circuit	350-29177	
I2311	ICMOS SAA4979 QFP128 CONVER	Integrated Circuit	350-29128	
I2318	IC-VR 3V30 0A30 SOT223	Integrated Circuit	350-29462	
I2361	ICMOS 74LV00 D SO14	Integrated Circuit	350-28730	
I2411	IC-VR 2V50 0A50 SOT223	Integrated Circuit	350-29461	
I2421	ICMOS SAA4993 QFP160 FALCON	Integrated Circuit	350-29233	
I2451	ICMOS SAA4955HL LQFP44	Integrated Circuit	350-28823	
I2461	ICMOS SAA4955HL LQFP44	Integrated Circuit	350-28823	
I2521	TDA9332H-N2 QFP-44 DEFLEC	Integrated Circuit	350-29481	055
I2521	TDA9332H-N2 QFP-44 DEFLEC	Integrated Circuit	350-29481	056
I2521	TDA9332H-N3 QFP-44 DEFLEC	Integrated Circuit	350-29801	053
I2521	TDA9332H-N3D QFP-44 DEFLEC	Integrated Circuit	350-29833	054
I2651	LM 358 SMD	Integrated Circuit	350-21521	
I2716	ICMOS 74HCT4052D SO16	Integrated Circuit	350-29463	
I2786	IC-VR 3V30 0A30 SOT223	Integrated Circuit	350-29462	
I2791	IC-VR 2V50 0A30 SOT223	Integrated Circuit	350-29460	
I2796	IC-VR 2V50 0A30 SOT223	Integrated Circuit	350-29460	
I2801	ICMOS SDA6000 MQFP128 TELTEX	Integrated Circuit	350-29127	
I2916	ICMOS 48LC4M# TSOP2 10ns SDRAM	Integrated Circuit	350-29137	
I2926	ICMOS M27V322-100XB1 100ns OTP	Integrated Circuit	349-29779	053
I2926	ICMOS M27V322-100XB1OTP SW V2.2	Integrated Circuit	349-29779.489	056
I2926	ICMOS M27V322-100XB1OTP SW V2.3	Integrated Circuit	349-29779.492	055
I2926	ICMOS M27V322-100XB1OTP SW V2.6	Integrated Circuit	349-29779.513	054
I2931	ICMOS 24C64 DIP-8 EEPROM 64KB I2C	Integrated Circuit	349-28114	
I2936	ICMOS 24256 DIP-8 256K EEPROM I2C	Integrated Circuit	349-29262	053
I2941	ICRES 2V75 J SO8 TS831	Integrated Circuit	350-29141	
I2946	ICRES 2V75 J SO8 TS831	Integrated Circuit	350-29141	
	BUCHSEN/FASSUNGEN	**SOCKETS**		
H2926	IC-Fassung 42-pol. DIL	Socket	320-28410	
H2931	IC-Fassung 8-pol.	Socket	320-80503	
H2936	IC-Fassung 8-pol.	Socket	320-80503	
W 01	Cinchbuchse 4-fach quadratisch	Socket	323-29242	054

Signal Board Q2500 (H) — Art.-Nr. 88176.053-056

Pos.Nr. Item N°.	Bestell-Bezeichnung	Description	Bestell-Nr. List Part N°.	Var. Var.
	BUCHSEN/FASSUNGEN	**SOCKETS**		
W 03	Cinchbuchsenleiste 3-fach schwarz	Socket	323-29664	054
W1101	SCART-Buchse	Socket	323-19542	
W1201	SCART-Buchse	Socket	323-19542	
W1301	SCART-Buchse	Socket	323-19542	
W1411	Kopfhörerbuchse Stereo	Socket	323-27782	
W1494	Cinchbuchse 2-fach vertikal rot/weiß	Socket	323-28893	
W1551	Connector 9-pol.	Contact Ledge	326-24474	
W1941	Buchse vertikal Mini DIN 8polig	Socket	323-28368	
W1961	Mini-DIN-Buchse 9-pol. stehend	Socket	323-29229	
	TRANSISTOREN	**TRANSISTORS**		
Q1142	BC847BW SOT323	Transistor	344-27272	
Q1152	BC857BW SOT323	Transistor	344-28404	
Q1161	BC817-25W SOT323	Transistor	344-28405	
Q1252	BC857BW SOT323	Transistor	344-28404	
Q1261	BC817-25W SOT323	Transistor	344-28405	
Q1432	BCW66H	Transistor	344-26051	
Q1433	BC857BW SOT323	Transistor	344-28404	
Q1446	BC857BW SOT323	Transistor	344-28404	
Q1453	BC847BW SOT323	Transistor	344-27272	
Q1461	BC847BW SOT323	Transistor	344-27272	
Q1473	BC847BW SOT323	Transistor	344-27272	
Q1483	BC857BW SOT323	Transistor	344-28404	
Q1491	BC847BW SOT323	Transistor	344-27272	
Q1493	BC847BW SOT323	Transistor	344-27272	
Q1496	BC847BW SOT323	Transistor	344-27272	
Q1498	BC847BW SOT323	Transistor	344-27272	
Q1581	BC847BW SOT323	Transistor	344-27272	
Q1586	BC847BW SOT323	Transistor	344-27272	
Q1773	BC847BW SOT323	Transistor	344-27272	
Q1776	BC857BW SOT323	Transistor	344-28404	
Q1782	BC857BW SOT323	Transistor	344-28404	
Q1784	BC857BW SOT323	Transistor	344-28404	
Q1792	BC847BW SOT323	Transistor	344-27272	
Q1814	BC847BW SOT323	Transistor	344-27272	
Q1834	BC847BW SOT323	Transistor	344-27272	
Q1849	BC847BW SOT323	Transistor	344-27272	

Signal Board Q2500 (H) — Art.-Nr. 88176.053-056

Pos.Nr. Item N°.	Bestell-Bezeichnung	Description	Bestell-Nr. List Part N°.	Var. Var.
	TRANSISTOREN	**TRANSISTORS**		
Q1912	SN7002 SOT23 0A19 60V NCH	Transistor	344-29134	
Q1916	BC857BW SOT323	Transistor	344-28404	
Q1922	BSV52 SOT23	Transistor	344-16207	
Q1928	BC807-25 SOT23	Transistor	344-16064	
Q1931	BC857BW SOT323	Transistor	344-28404	
Q2027	BC857BW SOT323	Transistor	344-28404	
Q2076	BC857BW SOT323	Transistor	344-28404	
Q2078	BC857BW SOT323	Transistor	344-28404	
Q2081	BC857BW SOT323	Transistor	344-28404	
Q2083	BC857BW SOT323	Transistor	344-28404	
Q2226	BC857BW SOT323	Transistor	344-28404	
Q2371	BC847BW SOT323	Transistor	344-27272	
Q2472	BC857BW SOT323	Transistor	344-28404	
Q2482	BC857BW SOT323	Transistor	344-28404	
Q2486	BC847BW SOT323	Transistor	344-27272	
Q2492	BC857BW SOT323	Transistor	344-28404	
Q2496	BC847BW SOT323	Transistor	344-27272	
Q2556	BC847BW SOT323	Transistor	344-27272	
Q2561	BC847BW SOT323	Transistor	344-27272	
Q2581	BC847BW SOT323	Transistor	344-27272	
Q2612	BC847BW SOT323	Transistor	344-27272	
Q2616	BC847BW SOT323	Transistor	344-27272	
Q2623	BC857BW SOT323	Transistor	344-28404	
Q2626	BC857BW SOT323	Transistor	344-28404	
Q2628	BC857BW SOT323	Transistor	344-28404	
Q2638	BC847BW SOT323	Transistor	344-27272	
Q2639	BC847BW SOT323	Transistor	344-27272	
Q2721	BC847BW SOT323	Transistor	344-27272	
Q2726	BC847BW SOT323	Transistor	344-27272	
Q2731	BC847BW SOT323	Transistor	344-27272	
Q2737	BC847BW SOT323	Transistor	344-27272	
Q2755	BC847BW SOT323	Transistor	344-27272	
Q2758	BC847BW SOT323	Transistor	344-27272	
Q2762	BC847BW SOT323	Transistor	344-27272	
Q2765	BC847BW SOT323	Transistor	344-27272	
Q2823	BC847BW SOT323	Transistor	344-27272	

Signal Board Q2500 (H) — Art.-Nr. 88176.053-056

Pos.Nr. Item N°.	Bestell-Bezeichnung	Description	Bestell-Nr. List Part N°.	Var. Var.
	TRANSISTOREN	**TRANSISTORS**		
Q2831	BC847BW SOT323	Transistor	344-27272	
Q2853	BC847BW SOT323	Transistor	344-27272	
Q2856	BC857BW SOT323	Transistor	344-28404	
Q2886	SN7002 SOT23 0A19 60V NCH	Transistor	344-29134	
Q2891	SN7002 SOT23 0A19 60V NCH	Transistor	344-29134	
Q2893	SN7002 SOT23 0A19 60V NCH	Transistor	344-29134	
Q2902	BC847BW SOT323	Transistor	344-27272	
Q2951	BC847BW SOT323	Transistor	344-27272	
Q2953	BC857BW SOT323	Transistor	344-28404	
Q2957	BC847BW SOT323	Transistor	344-27272	
Q2961	BC847BW SOT323	Transistor	344-27272	
	DIODEN	**DIODES**		
D2074	ZD 12V0 J 0W5 SOD-80 ZMM12	Diode	351-17532	
D2293	LL 103 C	Diode	351-16947	
D2863	0,2A 75V SOD80 LL4148	Diode	351-15015	
	QUARZE/FILTER	**QUARTZES**		
X2048	18,432000 MHz HC49U	Crystal Oscillator	385-25502	
X2181	20,250000 MHz HC49U	Crystal Oscillator	385-26686	
X2283	20,250000 MHz HC49U	Crystal Oscillator	385-26686	
X2336	12,000000 MHz HC49U CL=12PF	Crystal Oscillator	385-29247	
X2531	12,000000 MHz HC49U CL=12PF	Crystal Oscillator	385-29247	
X2876	6,000000 MHz HC49U CL=20PF	Crystal Oscillator	385-29248	
	SICHERUNGEN	**FUSES**		
R1979	PPTC-Sicherung 0A5 60V 7D5 5R1	Thermo Fuse	381-29532.020	053
R1979	PPTC-SICH. 0A5/1A0 60V 7D5 5R1	Thermo Fuse	381-29890.020	054
R1979	PPTC-SICH. 0A5/1A0 60V 7D5 5R1	Thermo Fuse	381-29890.020	055
R1979	PPTC-SICH. 0A5/1A0 60V 7D5 5R1	Thermo Fuse	381-29890.020	056
	WIDERSTÄNDE	**RESISTORS**		
R 37	4K7 F 0204 geschnitten	Resistor	367-20346.Y20	054
R1168	10R J 0207 0,25W WIDSI	Resistor	366-20353	
R1268	10R J 0207 0,25W WIDSI	Resistor	366-20353	
R129	4K7 F 0204 geschnitten	Resistor	367-20346.Y20	054
R1347	10R J 0207 0,25W WIDSI	Resistor	366-20353	
R1380	10R J 0207 0,25W WIDSI	Resistor	366-20353	
R1711	10R J 0207 0,25W WIDSI	Resistor	366-20353	
R1731	10R J 0207 0,25W WIDSI	Resistor	366-20353	

Signal Board Q2500 (H) — Art.-Nr. 88176.053-056

Pos.Nr. Item N°.	Bestell-Bezeichnung	Description	Bestell-Nr. List Part N°.	Var. Var.
	WIDERSTÄNDE	**RESISTORS**		
R1780	10R J 0207 0,25W WIDSI	Resistor	366-20353	
R1811	10R J 0207 0,25W WIDSI	Resistor	366-20353	
R1851	10R J 0207 0,25W WIDSI	Resistor	366-20353	
R1871	10R J 0207 0,25W WIDSI	Resistor	366-20353	
R1929	10R J 0207 0,25W WIDSI	Resistor	366-20353	
	SMD TEILE	**SMD PARTS**		
D 01	ZD 5V6 G 0W5 SOD-80 ZMM5.6	Diode	351-22580	054
D 02	1,0A 800V DO214AC FAST-GP	Diode	351-25542	054
D1237	ZD 5V6 J 0W5 SOD-80 ZMM5.6	Diode	351-16758	
D1416	ZD 5V6 J 0W5 SOD-80 ZMM5.6	Diode	351-16758	
D1564	ZD 5V6 J 0W5 SOD-80 ZMM5.6	Diode	351-16758	
D1717	ZD 5V6 J 0W5 SOD-80 ZMM5.6	Diode	351-16758	053
D1717	ZD 5V6 J 0W5 SOD-80 ZMM5.6	Diode	351-16758	055
D1717	ZD 5V6 J 0W5 SOD-80 ZMM5.6	Diode	351-16758	056
D1919	0,2A 75V SOD80 LL4148	Diode	351-15015	
D1922	0,2A 75V SOD80 LL4148	Diode	351-15015	
D1931	0,2A 75V SOD80 LL4148	Diode	351-15015	
D1932	0,2A 75V SOD80 LL4148	Diode	351-15015	
D1937	ZD 5V6 J 0W5 SOD-80 ZMM5.6	Diode	351-16758	
D1981	0,2A 75V SOD80 LL4148	Diode	351-15015	
D2031	ZD 5V6 J 0W5 SOD-80 ZMM5.6	Diode	351-16758	
D2091	ZD 12V0 J 0W5 SOD-80 ZMM12	Diode	351-17532	
D2092	ZD 12V0 J 0W5 SOD-80 ZMM12	Diode	351-17532	
D2097	0,2A 75V SOD80 LL4148	Diode	351-15015	
D2544	LL 103 C	Diode	351-16947	054
D2549	0,2A 75V SOD80 LL4148	Diode	351-15015	
D2559	0,2A 75V SOD80 LL4148	Diode	351-15015	
D2567	LL 103 C	Diode	351-16947	
D2572	ZD 5V6 J 0W5 SOD-80 ZMM5.6	Diode	351-16758	
D2573	LL 103 C	Diode	351-16947	054
D2574	LL 103 C	Diode	351-16947	
D2581	ZD 20V0 J 0W5 SOD-80 ZMM20	Diode	351-22138	
D2582	0,2A 75V SOD80 LL4148	Diode	351-15015	
D2586	0,2A 75V SOD80 LL4148	Diode	351-15015	
D2591	0,2A 75V SOD80 LL4148	Diode	351-15015	
D2592	0,2A 75V SOD80 LL4148	Diode	351-15015	

Signal Board Q2500 (H) — Art.-Nr. 88176.053-056

Pos.Nr. Item N°.	Bestell-Bezeichnung	Description	Bestell-Nr. List Part N°.	Var. Var.
	SMD TEILE	**SMD PARTS**		
D2594	0,2A 75V SOD80 LL4148	Diode	351-15015	
D2596	LL 103 C	Diode	351-16947	
D2607	ZD 20V0 J 0W5 SOD-80 ZMM20	Diode	351-22138	
D2611	0,2A 75V SOD80 LL4148	Diode	351-15015	
D2618	0,2A 75V SOD80 LL4148	Diode	351-15015	
D2631	LL 103 C	Diode	351-16947	
D2632	LL 103 C	Diode	351-16947	
D2657	0,2A 75V SOD80 LL4148	Diode	351-15015	
D2661	0,2A 75V SOD80 LL4148	Diode	351-15015	
D2667	0,2A 75V SOD80 LL4148	Diode	351-15015	
D2735	0,2A 75V SOD80 LL4148	Diode	351-15015	
D2781	LL 103 C	Diode	351-16947	
D2783	LL 103 C	Diode	351-16947	
D2856	0,2A 75V SOD80 LL4148	Diode	351-15015	
D2857	LL 103 C	Diode	351-16947	
D2883	ZD 6V2 J 0W5 SOD-80 ZMM6.2	Diode	351-17534	054
D2884	ZD 6V2 J 0W5 SOD-80 ZMM6.2	Diode	351-17534	054
D2887	ZD 6V2 J 0W5 SOD-80 ZMM6.2	Diode	351-17534	054
D2889	ZD 6V2 J 0W5 SOD-80 ZMM6.2	Diode	351-17534	054
D2930	ZD 5V6 G 0W5 SOD-80 ZMM5.6	Diode	351-22580	
D2964	0,2A 75V SOD80 LL4148	Diode	351-15015	
D2967	0,2A 75V SOD80 LL4148	Diode	351-15015	
Q 01	BC847BW SOT323	Transistor	344-27272	054
Q 02	BC847BW SOT323	Transistor	344-27272	054
Q 04	BC847BW SOT323	Transistor	344-27272	054
Q 05	BC847BW SOT323	Transistor	344-27272	054
Q 06	BC847BW SOT323	Transistor	344-27272	054
Q 07	BC847BW SOT323	Transistor	344-27272	054
Q 08	BC857BW SOT323	Transistor	344-28404	054
Q 09	BC847BW SOT323	Transistor	344-27272	054
Q 10	BC857BW SOT323	Transistor	344-28404	054
Q 11	BC847BW SOT323	Transistor	344-27272	054
Q1013	BC847BW SOT323	Transistor	344-27272	
Q1014	BC847BW SOT323	Transistor	344-27272	
Q1015	BC857BW SOT323	Transistor	344-28404	
Q1158	BC847BW SOT323	Transistor	344-27272	

Signal Board Q2500 (H) — Art.-Nr. 88176.053-056

Pos.Nr. Item N°.	Bestell-Bezeichnung	Description	Bestell-Nr. List Part N°.	Var. Var.
	SMD TEILE	**SMD PARTS**		
Q1258	BC847BW SOT323	Transistor	344-27272	
Q1342	BC857BW SOT323	Transistor	344-28404	
Q1348	BC847BW SOT323	Transistor	344-27272	
Q1361	BC817-25W SOT323	Transistor	344-28405	
Q1381	BC847BW SOT323	Transistor	344-27272	
Q1386	BC847BW SOT323	Transistor	344-27272	
Q1441	BC847BW SOT323	Transistor	344-27272	
Q1466	BC857BW SOT323	Transistor	344-28404	
Q1551	BC857BW SOT323	Transistor	344-28404	
Q1552	BC847BW SOT323	Transistor	344-27272	
Q1556	BC847BW SOT323	Transistor	344-27272	
Q1637	BC847BW SOT323	Transistor	344-27272	
Q1641	BC847BW SOT323	Transistor	344-27272	
Q1644	BC857BW SOT323	Transistor	344-28404	
Q1651	BC847BW SOT323	Transistor	344-27272	
Q1654	BC857BW SOT323	Transistor	344-28404	
Q1666	BC857BW SOT323	Transistor	344-28404	
Q1671	BC847BW SOT323	Transistor	344-27272	
Q1771	BC847BW SOT323	Transistor	344-27272	
Q1824	BC847BW SOT323	Transistor	344-27272	
Q1901	BC857BW SOT323	Transistor	344-28404	
Q1903	BC857BW SOT323	Transistor	344-28404	
Q1906	BC857BW SOT323	Transistor	344-28404	
Q2476	BC847BW SOT323	Transistor	344-27272	
Q2594	BC847BW SOT323	Transistor	344-27272	
Q2671	BC847BW SOT323	Transistor	344-27272	
Q2741	BC847BW SOT323	Transistor	344-27272	
Q2746	BC847BW SOT323	Transistor	344-27272	
Q2752	BC847BW SOT323	Transistor	344-27272	
Q2768	BC847BW SOT323	Transistor	344-27272	
Q2772	BC847BW SOT323	Transistor	344-27272	
Q2775	BC847BW SOT323	Transistor	344-27272	
Q2778	BC847BW SOT323	Transistor	344-27272	
Q2862	BC847BW SOT323	Transistor	344-27272	
Q2883	SN7002 SOT23 0A19 60V NCH	Transistor	344-29134	
Q2888	SN7002 SOT23 0A19 60V NCH	Transistor	344-29134	

Signal Board Q2500 (H) Art.-Nr. 88176.053-056

Pos.Nr. Item N°.	Bestell-Bezeichnung	Description	Bestell-Nr. List Part N°.	Var. Var.
	SMD TEILE	**SMD PARTS**		
Q2943	BC847BW SOT323	Transistor	344-27272	

Signal Board Q2500 (H) Art.-Nr. 88176.053-056

Pos.Nr. Item N°.	Bestell-Bezeichnung	Description	Bestell-Nr. List Part N°.	Var. Var.
	SMD TEILE	**SMD PARTS**		
Q2966	BC857BW SOT323	Transistor	344-28404	

Bedienteil Control Unit Art.-Nr. 88117.050

Pos.Nr. Item N°.	Bestell-Bezeichnung	Description	Bestell-Nr. List Part N°.	Var. Var.
	SPULEN/LAUTSPRECHER	**COILS,SPEAKERS**		
L8101	Relay 5V0 62R 16A 1-pol. 29x16x13	Relay	387-29279	050
T8101	Trafo Standby Q2500 EF16-4,7	Power Transformer	490-29284	050
	INTEGR.SCHALTUNGEN	**INTEGRATED CIRCUITS**		
I8123	TL 431ACLP	Integrated Circuit	349-19817.020	050
I8131	VIPER12# SO8	Integrated Circuit	350-29281	050
	DIODEN	**DIODES**		
D8133	Gleichrichter DF 08 S	Rectifier	354-25837	050
I8122	OPTO-Koppler DIP4 80V 50/80mA	Coupler	353-28638	050
	SCHALTER	**SWITCHES**		
S8101	Netzschalter ARTICOS	Switch	471-29099	050
	SICHERUNGEN	**FUSES**		
F8133	630MA T 250V 8x8	Fuse	380-13837.020	050
	KONDENSATOREN	**CAPACITORS**		
C8133	Elko 4U7 M 400V	Electrolytic Capacitor	360-29280.020	050

Bedienteil Control Unit Art.-Nr. 88117.050

Pos.Nr. Item N°.	Bestell-Bezeichnung	Description	Bestell-Nr. List Part N°.	Var. Var.
	SMD TEILE	**SMD PARTS**		
D8103	0,2A 75V SOD80 LL4148	Diode	351-15015	050
D8106	0,2A 75V SOD80 LL4148	Diode	351-15015	050
D8114	0,2A 75V SOD80 LL4148	Diode	351-15015	050
D8121	1,0A 200V DO214AC FAST-GP LV030	Diode	351-25539	050
D8131	0,2A 75V SOD80 LL4148	Diode	351-15015	050
D8138	0,2A 75V SOD80 LL4148	Diode	351-15015	050
Q8111	BC847BW SOT323	Transistor	344-27272	050
Q8114	BC847BW SOT323	Transistor	344-27272	050

Bedienteil Control Module Art.-Nr. 88225.050-053

Pos.Nr. Item N°.	Bestell-Bezeichnung	Description	Bestell-Nr. List Part N°.	Var. Var.
	SPULEN/LAUTSPRECHER	**COILS,SPEAKERS**		
L8101	Relay 5V0 62R 16A 1-pol.	Relay	387-29279	
T8101	Trafo Standby Q2500 EF16-4,7	Power Transformer	490-29284	
	ALLGEM. MECHAN. TEILE	**COMMON MECHANICAL PARTS**		
H8207	554 Halter/Diode vorm.	Holder	602-84535.055	
	INTEGR. SCHALTUNGEN	**INTEGRATED CIRCUITS**		
I8123	TL 431ACLP	Integrated Circuit	349-19817.020	
I8131	VIPER12# SO8 CHARGE	Integrated Circuit	350-29281	
I8216	IR-Empfänger (2-Farbstreifen)	Coupler	353-27396.Y20	
	BUCHSEN/FASSUNGEN	**SOCKETS**		
W8321	kopfhörerbuchse (Klinke)	Socket	323-15966	051
W8321	Kombibuchse 8mm	Socket	323-27124	053
W8321	Kombibuchse 6,5mm	Socket	323-27415	050
W8321	Kombibuchse 6,5mm	Socket	323-27415	052
	DIODEN	**DIODES**		
D8133	Gleichrichter DF 08 S	Rectifier	354-25837	
D8206	LED 3mm rot low current	Coupler	353-22140	
D8207	LED 3mm grün low current	Coupler	353-22141	
I8122	Opto-Koppler DIP4 80V 50/80mA	Coupler	353-28638	
	SCHALTER	**SWITCHES**		
S8101	Netzschalter 8013 LORL	Switch	471-25599	
S8201	Taster vertikal (kurz)	Switch	467-17895	050
S8201	Taster vertikal (kurz)	Switch	467-17895	051
S8201	Taster vertikal (kurz)	Switch	467-17895	053
S8201	Taster (lang)	Switch	467-28135	052
S8202	Taster vertikal (kurz)	Switch	467-17895	050
S8202	Taster vertikal (kurz)	Switch	467-17895	051
S8202	Taster vertikal (kurz)	Switch	467-17895	053
S8202	Taster (lang)	Switch	467-28135	052
S8203	Taster vertikal (kurz)	Switch	467-17895	050
S8203	Taster vertikal (kurz)	Switch	467-17895	051
S8203	Taster vertikal (kurz)	Switch	467-17895	053
S8203	Taster (lang)	Switch	467-28135	052
	SICHERUNGEN	**FUSES**		
F8133	630mA T 250V 8x8	Fuse	380-13837.020	
	KONDENSATOREN	**CAPACITORS**		
C8133	Elko 4U7 M 400V	Electrolytic Capacitor	360-29280.020	

Bedienteil Control Module Art.-Nr. 88225.050-053

Pos.Nr. Item N°.	Bestell-Bezeichnung	Description	Bestell-Nr. List Part N°.	Var. Var.
	SMD TEILE	**SMD PARTS**		
D8106	0,2A 75V SOD80 LL4148	Diode	351-15015	
D8111	0,2A 75V SOD80 LL4148	Diode	351-15015	
D8112	0,2A 75V SOD80 LL4148	Diode	351-15015	
D8114	0,2A 75V SOD80 LL4148	Diode	351-15015	
D8121	1,0A 200V DO214AC FAST-GP	Diode	351-25539	050
D8121	1,0A 200V DO214AC FAST-GP	Diode	351-29831	051
D8121	1,0A 200V DO214AC FAST-GP	Diode	351-29831	052
D8121	1,0A 200V DO214AC FAST-GP	Diode	351-29831	053
D8131	0,2A 75V SOD80 LL4148	Diode	351-15015	050
D8131	0,2A 75V SOD80 LL4148	Diode	351-15015	051
D8131	0,2A 75V SOD80 LL4148	Diode	351-15015	053
D8131	1,0A 200V DO214AC FAST-GP	Diode	351-29831	052
D8138	0,2A 75V SOD80 LL4148	Diode	351-15015	050
D8138	0,2A 75V SOD80 LL4148	Diode	351-15015	051
D8138	0,2A 75V SOD80 LL4148	Diode	351-15015	053
D8201	ZD 12V0 J 0W5 SOD-80 ZMM12	Diode	351-17532	
D8202	ZD 12V0 J 0W5 SOD-80 ZMM12	Diode	351-17532	
D8204	ZD 12V0 J 0W5 SOD-80 ZMM12	Diode	351-17532	
D8331	ZD 12V0 J 0W5 SOD-80 ZMM12	Diode	351-17532	050
D8331	ZD 12V0 J 0W5 SOD-80 ZMM12	Diode	351-17532	053
D8336	ZD 12V0 J 0W5 SOD-80 ZMM12	Diode	351-17532	050
D8336	ZD 12V0 J 0W5 SOD-80 ZMM12	Diode	351-17532	053
D8391	0,2A 75V SOD80 LL4148	Diode	351-15015	
D8392	0,2A 75V SOD80 LL4148	Diode	351-15015	
D8491	0,2A 75V SOD80 LL4148	Diode	351-15015	
D8492	0,2A 75V SOD80 LL4148	Diode	351-15015	
Q8111	BC847BW SOT323	Transistor	344-27272	
Q8114	BC847BW SOT323	Transistor	344-27272	
Q8202	BC847BW SOT323	Transistor	344-27272	

Bedienteil Control Module Art.-Nr. 88226.050-051

Pos.Nr. Item N°.	Bestell-Bezeichnung	Description	Bestell-Nr. List Part N°.	Var. Var.
	SPULEN/LAUTSPRECHER	**COILS,SPEAKERS**		
L8101	Relay 5V0 62R 16A 1-pol.	Relay	387-29279	
T8101	Trafo Standby Q2500 EF16-4,7	Power Transformer	490-29284	
	ALLGEM. MECHAN. TEILE	**COMMON MECHANICAL PARTS**		
H8207	684 Halter/Diode vorm.	Holder	602-84535.052	050
H8207	554 Halter/Diode vorm.	Holder	602-84535.055	051
	INTEGR.SCHALTUNGEN	**INTEGRATED CIRCUITS**		
I8123	TL 431ACLP	Integrated Circuit	349-19817.020	
I8131	VIPER12# SO8 CHARGE	Integrated Circuit	350-29281	
I8216	IR-Empfänger (2-Farbstreifen)	Coupler	353-27396.Y20	
	BUCHSEN/FASSUNGEN	**SOCKETS**		
W8321	Kombibuchse 6,5mm	Socket	323-27415	051
W8321	Kombibuchse	Socket	323-28586	050
	DIODEN	**DIODES**		
D8133	Gleichrichter DF 08 S	Rectifier	354-25837	
D8206	LED 3mm rot low current	Coupler	353-22140	
D8207	LED 3mm grün low current	Coupler	353-22141	
I8122	Opto-Koppler DIP4 80V 50/80mA	Coupler	353-28638	
	SCHALTER	**SWITCHES**		
S8101	Netzschalter 8013 LORL	Switch	471-25599	
S8201	Taster (lang)	Switch	467-28135	
S8202	Taster (lang)	Switch	467-28135	
S8203	Taster (lang)	Switch	467-28135	
	SICHERUNGEN	**FUSES**		
F8133	630mA T 250V 8x8	Fuse	380-13837.020	
	KONDENSATOREN	**CAPACITORS**		
C8133	Elko 4U7 M 400V	Electrolytic Capacitor	360-29280.020	

Bedienteil Control Module Art.-Nr. 88226.050-051

Pos.Nr. Item N°.	Bestell-Bezeichnung	Description	Bestell-Nr. List Part N°.	Var. Var.
	SMD TEILE	**SMD PARTS**		
D8106	0,2A 75V SOD80 LL4148	Diode	351-15015	
D8111	0,2A 75V SOD80 LL4148	Diode	351-15015	
D8112	0,2A 75V SOD80 LL4148	Diode	351-15015	
D8114	0,2A 75V SOD80 LL4148	Diode	351-15015	
D8121	1,0A 200V DO214AC FAST-GP	Diode	351-25539	051
D8121	1,0A 200V DO214AC FAST-GP	Diode	351-29831	050
D8131	0,2A 75V SOD80 LL4148	Diode	351-15015	
D8138	0,2A 75V SOD80 LL4148	Diode	351-15015	
D8201	ZD 12V0 J 0W5 SOD-80 ZMM12	Diode	351-17532	
D8202	ZD 12V0 J 0W5 SOD-80 ZMM12	Diode	351-17532	
D8204	ZD 12V0 J 0W5 SOD-80 ZMM12	Diode	351-17532	
D8331	ZD 12V0 J 0W5 SOD-80 ZMM12	Diode	351-17532	
D8336	ZD 12V0 J 0W5 SOD-80 ZMM12	Diode	351-17532	
D8391	0,2A 75V SOD80 LL4148	Diode	351-15015	
D8392	0,2A 75V SOD80 LL4148	Diode	351-15015	
D8491	0,2A 75V SOD80 LL4148	Diode	351-15015	
D8492	0,2A 75V SOD80 LL4148	Diode	351-15015	
Q8111	BC847BW SOT323	Transistor	344-27272	
Q8114	BC847BW SOT323	Transistor	344-27272	
Q8202	BC847BW SOT323	Transistor	344-27272	

Fernbedienung Remote Control Art.-Nr. 87000.091

Pos.Nr. Item N°.	Bestell-Bezeichnung	Description	Bestell-Nr. List Part N°.	Var. Var.
	GEBER-ERSATZTEILE	**SPARE PARTS FOR TRANSMITTER**		
10	ICMOS PIC16LC77 MQFP	Integrated Circuit	350-28769	091
10	Gehäuse-Oberteil Control MM	Cover	756-87213.011	091
20	Fenster	Window	666-87216.001	091
20	Batteriefeder 1-fach	Spring	739-85278.001	091
20	Batteriefeder vergoldet	Spring	739-87217.002	091
20	Gehäuse-Oberteil kpl.	Cover	756-87213.054	091
30	Display Control 1	Coupler	353-87219.001	091
30	Gummiknopf schwarz Joystick	Damping Rubber	406-27437	091
30	Micro-Joystick	Keyboard	466-27430	091
35	Zebra Gummi für Display	Spring Contact	309-87263.001	091
40	Kontaktmatte Controler MM	Spring Contact	309-87284.001	091
60	Klebefufl 40x4	Foam Plastics Ledge	411-18668	091
70	EJOT-PT-Schraube 1,8x6	Screw	440-27300	091
70	Gehäuse-Unterteil Control MM	Cover	756-87214.021	091
71	Knopf/Taster	Button	682-87288.001	091
80	Klebefufl 40X4	Foam Plastics Ledge	411-18668	091
85	Batteriefeder 2-fach	Spring	739-85279.001	091
90	Batteriedeckel arktis	Cover	756-87215.011	091

Fernbedienung Remote Control Art.-Nr. 87000.091

Pos.Nr. Item N°.	Bestell-Bezeichnung	Description	Bestell-Nr. List Part N°.	Var. Var.
	SPARE PARTS FOR TRANSMITTER			
C121	220U M 6V Elko	Electrolytic Capacitor	362-25508	091
C122	220U M 6V Elko	Electrolytic Capacitor	362-25508	091
D105	Diode BAS216 SOD110	Diode	351-27279	091
D121	Diode LED F.D.SFH 4515	Coupler	353-27024	091
D221	Diode LL 103 C	Diode	351-16947	091
I101	ICMOS PIC16LC77 MQFP Progr.	Integrated Circuit	350-28769.050	091
I212	ICMOS ZLDO330T8 SM8	Integrated Circuit	350-27367	091
Q112	BC847BW SOT323	Transistor	344-27272	091
Q124	BCX17 SOT23	Transistor	344-25509	091
Q126	BC857BW SOT323	Transistor	344-28404	091
Q216	BC857BW SOT323	Transistor	344-28404	091
Q217	BC857BW SOT323	Transistor	344-28404	091
X111	Ker.-Res. 4MHz mit Kond.	Ceramic Filter	386-28191	091
Z332	Taster	Switch	467-27429	091
Z334	Taster	Switch	467-27429	091
Z335	Taster	Switch	467-27429	091

IR-Fernbedienung IR remote control Art.-Nr. 87000.060

Pos.Nr. Item N°.	Bestell-Bezeichnung	Description	Bestell-Nr. List Part N°.	Var. Var.
	GEBER-ERSATZTEILE	**SPARE PARTS FOR TRANSMITTER**		
20	Batteriefeder	Spring	739-87217002	060
20	Gehäuse-Oberteil Arktis	Cover	756-87265001	060
25	Lichtleiter	Window	666-87274001	060
30	Kontaktmatte Control 150	Spring Contact	309-87267001	060
70	Gehäuse-Unterteil Arktis	Cover	756-87264001	060
80	Batteriefeder 2-fach	Sring	739-85279001	060
90	Batteriedeckl Arktis	Cover	756-87215001	060
D104	Diode BAS216 SOD110	Diode	351-27279	060
D117	LED LG T679 SMD	Coupler	353-27021	060
D118	LED LG T679 SMD	Coupler	353-27021	060
D121	Diode LED F.D.SFH 4515	Coupler	353-27024	060
I101	ICMOS HT48CA6 24SOP M-Contr. V1.0	Integrated Circiut	350-29859001	060
Q122	Transistor BCX17 SOT23	Transistor	344-25509	060
X111	Reson 3,580000 MHZ SMD mit Kont.	Ceramic Filter	386-29931	060

Fernbedienung Remote Control Art.-Nr. 87000.071

Pos.Nr. Item N°.	Bestell-Bezeichnung	Description	Bestell-Nr. List Part N°.	Var. Var.
	GEBER-ERSATZTEILE	**SPARE PARTS FOR TRANSMITTER**		
10	Gehäuse-Oberteil CONTROL 10	Cover	756-87213.006	071
20	Fenster	Window	666-87216.001	071
20	Batteriefeder vergoldet	Spring	739-87217.002	071
20	Gehäuse-Oberteil kpl. CONTROL 10	Cover	756-87213.056	071
30	Display CONTROL 10	Coupler	353-87219.011	071
40	Kontaktmatte CONTROL 10	Spring Contact	309-87218.102	071
70	EJOT-PT-Schraube 1,8x6	Screw	440-27300	071
70	Gehäuse-Unterteil	Cover	756-87214.011	071
80	Klebestreifen 40x4	Foam Plastics Ledge	411-18668	071
80	Batteriefeder 2-fach	Spring	739-85279.001	071
90	Batteriedeckel arktis	Cover	756-87215.011	071
D105	BAS216 SOD110	Diode	351-27279	071
D121	LED F.D.SFH 4515	Coupler	353-27024	071
I101	ICMOS PCA84C122AT-231	Integrated Circuit	350-27787	071
Q121	Trans. general SOT23 PNP 45V 500mA	Transistor	344-25509	071
X111	Piezo 4,300000 MHz MELF	Ceramic Filter	386-27022	071

Fernbedienung Remote Control Art.-Nr. 87000.071

Pos.Nr. Item N°.	Bestell-Bezeichnung	Description	Bestell-Nr. List Part N°.	Var. Var.
	SMD TEILE	**SMD PARTS**		
Q404	BC857B SOT23	Transistor	344-14979	071
Q414	BC847B SOT23	Transistor	344-14974	071
Q416	BC847B SOT23	Transistor	344-14974	071

Bildrohrplatte CRT P.C.B Art.-Nr. 87832060-067

Pos.Nr. Item N°.	Bestell-Bezeichnung	Description	Bestell-Nr. List Part N°.	Var. Var.
	SPULEN/LAUTSPRECHER	**COILS,SPEAKERS**		
L3226	Dr. EMV Typ RB 4-pol. 1A 50V 0,08 Ohm	Choke	298-28883	060
L3226	Dr. EMV Typ RB 4-pol. 1A 50V 0,08 Ohm	Choke	298-28883	062
L3226	Dr. EMV Typ RB 4-pol. 1A 50V 0,08 Ohm	Choke	298-28883	067
L3366	Dr. 4U7 K 0,75A	Choke	298-14991	
	ALLGEM. MECHAN. TEILE	**COMMON MECHANICAL PARTS**		
61	Montageclip Bildrohrpl.-IC's	Spring	739-23415	
	INTEGR.SCHALTUNGEN	**INTEGRATED CIRCUITS**		
I3371	TDA6111	Integrated Circuit	349-23123	
I3381	TDA6111	Integrated Circuit	349-23123	
I3391	TDA6111	Integrated Circuit	349-23123	
	BUCHSEN/FASSUNGEN	**SOCKETS**		
20	Bildrohrfassung	Socket	320-23997	062
20	Bildrohrfassung	Socket	320-24766	060
20	Bildrohrfassung	Socket	320-24766	063
20	Bildrohrfassung	Socket	320-24766	067
	TRANSISTOREN	**TRANSISTORS**		
Q3221	BC640	Transistor	346-25720.020	060
Q3221	BC640	Transistor	346-25720.020	062
Q3221	BC640	Transistor	346-25720.020	067
Q3222	BC639	Transistor	346-75622.020	060
Q3222	BC639	Transistor	346-75622.020	062
Q3222	BC639	Transistor	346-75622.020	067
	DIODEN	**DIODES**		
D3351	0,5A 20V DO-35 SD103C	Diode	352-17741	
D3367	1,0A 1000V DO204AL 1N4007	Diode	352-79585	
	KONDENSATOREN	**CAPACITORS**		
C3154	22U S 250V	Electrolytic Capacitor	360-11762.020	060
C3154	22U S 250V	Electrolytic Capacitor	360-11762.020	062
C3154	22U S 250V	Electrolytic Capacitor	360-11762.020	067
C3360	10N M 2000V	Capacitor	357-21868	
C3366	22U S 250V	Electrolytic Capacitor	360-11762.020	
C3367	22U S 250V	Electrolytic Capacitor	360-11762.020	
C3368	1N M 1000V	Capacitor	357-73102.020	
C3373	100N K 250V	Capacitor	359-26910.020	
C3383	100N K 250V	Capacitor	359-26910.020	
C3393	100N K 250V	Capacitor	359-26910.020	
	WIDERSTÄNDE	**RESISTORS**		
R3153	3R3 J 0207 0,50W WIDSI	Resistor	366-27701	060
R3153	3R3 J 0207 0,50W WIDSI	Resistor	366-27701	062

Bildrohrplatte CRT P.C.B Art.-Nr. 87832060-067

Pos.Nr. Item N°.	Bestell-Bezeichnung	Description	Bestell-Nr. List Part N°.	Var. Var.
	WIDERSTÄNDE	**RESISTORS**		
R3153	3R3 J 0207 0,50W WIDSI	Resistor	366-27701	067
R3362	1K5 K 0411	Resistor	365-77586	
R3364	10R J 0207	Resistor	366-77101	
R3366	270R J 0414 WIDSI	Resistor	366-27623	
R3367	1M J 0207	Resistor	366-28054	
R3368	1K5 K 0411	Resistor	365-77586	
R3374	82K G 0207	Resistor	367-10885	
R3378	560R K 0411	Resistor	365-15309	
R3384	82K G 0207	Resistor	367-10885	
R3388	560R K 0411	Resistor	365-15309	
R3394	82K G 0207	Resistor	367-10885	
R3398	560R K 0411	Resistor	365-15309	
	SMD TEILE	**SMD PARTS**		
D3218	BA 592 SOD323	Diode	351-25810	060
D3218	BA 592 SOD323	Diode	351-25810	062
D3218	BA 592 SOD323	Diode	351-25810	067
D3219	BA 592 SOD323	Diode	351-25810	060
D3219	BA 592 SOD323	Diode	351-25810	062
D3219	BA 592 SOD323	Diode	351-25810	067
D3341	0,2A 75V SOD80 LL4148	Diode	351-15015	
D3342	0,2A 75V SOD80 LL4148	Diode	351-15015	
D3354	0,2A 75V SOD80 LL4148	Diode	351-15015	
D3371	0,2A 75V SOD80 LL4148	Diode	351-15015	
D3373	BAV103 IMPLOTEC-Diode	Diode	351-27246	
D3376	0,2A 75V SOD80 LL4148	Diode	351-15015	
D3381	0,2A 75V SOD80 LL4148	Diode	351-15015	
D3383	BAV103 IMPLOTEC-Diode	Diode	351-27246	
D3386	0,2A 75V SOD80 LL4148	Diode	351-15015	
D3391	0,2A 75V SOD80 LL4148	Diode	351-15015	
D3393	BAV103 IMPLOTEC-Diode	Diode	351-27246	
D3396	0,2A 75V SOD80 LL4148	Diode	351-15015	
Q3157	BC856BW SOT323	Transistor	344-28629	060
Q3157	BC856BW SOT323	Transistor	344-28629	062
Q3157	BC856BW SOT323	Transistor	344-28629	067
Q3161	BC847BW SOT323	Transistor	344-27272	
Q3171	BC847BW SOT323	Transistor	344-27272	
Q3181	BC847BW SOT323	Transistor	344-27272	
Q3204	BC847BW SOT323	Transistor	344-27272	060
Q3204	BC847BW SOT323	Transistor	344-27272	062

Bildrohrplatte CRT P.C.B Art.-Nr. 87832060-067

Pos.Nr. Item N°.	Bestell-Bezeichnung	Description	Bestell-Nr. List Part N°.	Var. Var.
	SMD TEILE	**SMD PARTS**		
Q3204	BC847BW SOT323	Transistor	344-27272	067
Q3211	BC857BW SOT323	Transistor	344-28404	060
Q3211	BC857BW SOT323	Transistor	344-28404	062
Q3211	BC857BW SOT323	Transistor	344-28404	067
Q3216	BC847BW SOT323	Transistor	344-27272	060
Q3216	BC847BW SOT323	Transistor	344-27272	062
Q3216	BC847BW SOT323	Transistor	344-27272	067
Q3341	BC857BW SOT323	Transistor	344-28404	
Q3343	BC847BW SOT323	Transistor	344-27272	

Bildrohrplatte CRT P.C.B Art.-Nr. 87832060-067

Pos.Nr. Item N°.	Bestell-Bezeichnung	Description	Bestell-Nr. List Part N°.	Var. Var.
	SMD TEILE	**SMD PARTS**		
Q3376	BFN22 SOT23	Transistor	344-15349	060
Q3376	BFN22 SOT23	Transistor	344-15349	062
Q3376	BFN22 SOT23	Transistor	344-15349	067
Q3386	BFN22 SOT23	Transistor	344-15349	060
Q3386	BFN22 SOT23	Transistor	344-15349	062
Q3386	BFN22 SOT23	Transistor	344-15349	067
Q3396	BFN22 SOT23	Transistor	344-15349	060
Q3396	BFN22 SOT23	Transistor	344-15349	062
Q3396	BFN22 SOT23	Transistor	344-15349	067

Bildrohrplatte CRT P.C.B Art.-Nr. 88319.050-052

Pos.Nr. Item N°.	Bestell-Bezeichnung	Description	Bestell-Nr. List Part N°.	Var. Var.
	SPULEN/LAUTSPRECHER	**COILS,SPEAKERS**		
L3366	Dr. 4U7 K 0,75A	Choke	298-14991	
L3428	Dr. EMV Typ RB 4-pol. 1A 50V 0,08 Ohm	Choke	298-28883	
	ALLGEM. MECHAN. TEILE	**COMMON MECHANICAL PARTS**		
61	Montageclip Bildr.-Pl. IC's	Spring	739-23415	
	INTEGR. SCHALTUNGEN	**INTEGRATED CIRCUITS**		
I3371	TDA6111	Integrated Circuit	349-23123	
I3381	TDA6111	Integrated Circuit	349-23123	
I3391	TDA6111	Integrated Circuit	349-23123	
	BUCHSEN/FASSUNGEN	**SOCKETS**		
20	Bildrohrfassung FA ME	Socket	320-28089	051
20	Bildrohrfassung	Socket	320-29531	050
20	Bildrohrfassung	Socket	320-29531	052
	TRANSISTOREN	**TRANSISTORS**		
Q3424	BC640	Transistor	346-25720.020	
Q3434	BC639	Transistor	346-75622.020	
Q3444	BC640	Transistor	346-25720.020	
Q3454	BC639	Transistor	346-75622.020	
	DIODEN	**DIODES**		
D3351	0,5A 20V DO-35 SD103C	Diode	352-17741	
D3367	1,0A 1000V DO204AL 1N4007	Diode	352-79585	
	POTENTIOMETER	**POTENTIOMETERS**		
10	45M M 0,5W lin. 20x22 steh.	Potentiometer	375-29666	050
10	45M M 0,5W lin. 20x22 steh.	Potentiometer	375-29666	052
P3001	45M M 0,5W lin. 20x22 steh.	Potentiometer	375-29666.Y20	050
P3001	45M M 0,5W lin. 20x22 steh.	Potentiometer	375-29666.Y20	052
	KONDENSATOREN	**CAPACITORS**		
C3360	10N M 2000V	Capacitor	357-21868	
C3366	Elko 22U S 250V	Electrolytic Capacitor	360-11762.020	
C3367	Elko 22U S 250V	Electrolytic Capacitor	360-11762.020	
C3368	1N M 1000V	Capacitor	357-73102.020	
C3373	100N K 250V	Capacitor	359-26910.020	
C3383	100N K 250V	Capacitor	359-26910.020	
C3393	100N K 250V	Capacitor	359-26910.020	
C3461	Elko 22U S 250V	Electrolytic Capacitor	360-11762.020	
C3463	220N J 100V	Capacitor	359-27013.020	

Bildrohrplatte CRT P.C.B Art.-Nr. 88319.050-052

Pos.Nr. Item N°.	Bestell-Bezeichnung	Description	Bestell-Nr. List Part N°.	Var. Var.
	WIDERSTÄNDE	**RESISTORS**		
R3360	22M J 0207	Resistor	367-28262	051
R3362	1K5 K 0411	Resistor	365-77586	
R3364	10R J 0207	Resistor	366-77101	
R3366	270R J 0414 WIDSI	Resistor	366-27623	
R3367	1M J 0207	Resistor	366-28054	
R3368	1K5 K 0411	Resistor	365-77586	
R3374	82K G 0207	Resistor	367-10885	
R3378	560R K 0411	Resistor	365-15309	
R3384	82K G 0207	Resistor	367-10885	
R3388	560R K 0411	Resistor	365-15309	
R3394	82K G 0207	Resistor	367-10885	
R3398	560R K 0411	Resistor	365-15309	
R3461	3R3 J 0207 0,50W WIDSI	Resistor	366-27701	
	SMD TEILE	**SMD PARTS**		
D3336	0,2A 75V SOD80 LL4148	Diode	351-15015	
D3341	0,2A 75V SOD80 LL4148	Diode	351-15015	
D3342	0,2A 75V SOD80 LL4148	Diode	351-15015	
D3371	0,2A 75V SOD80 LL4148	Diode	351-15015	
D3373	BAV103 IMPLOTEC-Diode	Diode	351-27246	
D3376	0,2A 75V SOD80 LL4148	Diode	351-15015	
D3381	0,2A 75V SOD80 LL4148	Diode	351-15015	
D3383	BAV103 IMPLOTEC-Diode	Diode	351-27246	
D3386	0,2A 75V SOD80 LL4148	Diode	351-15015	
D3391	0,2A 75V SOD80 LL4148	Diode	351-15015	
D3393	BAV103 IMPLOTEC-Diode	Diode	351-27246	
D3396	0,2A 75V SOD80 LL4148	Diode	351-15015	
D3411	BA 592 SOD323	Diode	351-25810	
D3412	BA 592 SOD323	Diode	351-25810	
D3413	BA 592 SOD323	Diode	351-25810	
D3414	BA 592 SOD323	Diode	351-25810	
D3421	0,2A 75V SOD80 LL4148	Diode	351-15015	
D3451	0,2A 75V SOD80 LL4148	Diode	351-15015	
Q3161	BC847BW SOT323	Transistor	344-27272	
Q3171	BC847BW SOT323	Transistor	344-27272	
Q3181	BC847BW SOT323	Transistor	344-27272	

Bildrohrplatte CRT P.C.B Art.-Nr. 88319.050-052

Pos.Nr. Item N°.	Bestell-Bezeichnung	Description	Bestell-Nr. List Part N°.	Var. Var.
	SMD TEILE	**SMD PARTS**		
Q3341	BC857BW SOT323	Transistor	344-28404	
Q3343	BC847BW SOT323	Transistor	344-27272	
Q3376	BFN22 SOT23	Transistor	344-15349	
Q3386	BFN22 SOT23	Transistor	344-15349	
Q3396	BFN22 SOT23	Transistor	344-15349	
Q3402	BC847BW SOT323	Transistor	344-27272	
Q3407	BC847BW SOT323	Transistor	344-27272	

Bildrohrplatte CRT P.C.B Art.-Nr. 88319.050-052

Pos.Nr. Item N°.	Bestell-Bezeichnung	Description	Bestell-Nr. List Part N°.	Var. Var.
	SMD TEILE	**SMD PARTS**		
Q3413	BC857BW SOT323	Transistor	344-28404	
Q3421	BC846BW SOT323	Transistor	344-28895	
Q3431	BC856BW SOT323	Transistor	344-28629	
Q3441	BC846BW SOT323	Transistor	344-28895	
Q3451	BC856BW SOT323	Transistor	344-28629	
Q3462	BC856BW SOT323	Transistor	344-28629	
Q3467	BC847BW SOT323	Transistor	344-27272	

Tuner MN Q2500 — Art.-Nr. 87271.051

Pos.Nr. Item N°.	Bestell-Bezeichnung	Description	Bestell-Nr. List Part N°.	Var. Var.
	INTEGR. SCHALTUNGEN	**INTEGRATED CIRCUITS**		
I4500	TDA5637 SOT340	Integrated Circuit	350-27278	051
I4600	TSA5523M SOT266	Integrated Circuit	350-27275	051
I4800	TDA9818 TS-SSOP24	Integrated Circuit	350-28463	051
	DIODEN	**DIODES**		
D4203	DIOVC 0A02 30V SOD323 BB640	Diode	351-26568	051
D4204	DIOVC 0A02 30V SOD323 BB535	Diode	351-26570	051
D4222	DIOVC 0A02 30V SOD323 BB640	Diode	351-26568	051
D4241	DIOVC 0A02 30V SOD323 BB640	Diode	351-26568	051
D4242	DIOVC 0A02 30V SOD323 BB535	Diode	351-26570	051
D4303	DIOVC 0A02 30V SOD323 BB639	Diode	351-26571	051
D4304	DIOVC 0A02 30V SOD323 BB535	Diode	351-26570	051
D4322	DIOVC 0A02 30V SOD323 BB639	Diode	351-26571	051
D4341	DIOVC 0A02 30V SOD323 BB639	Diode	351-26571	051
D4403	DIOVC 0A02 30V SOD323 BB535	Diode	351-26570	051
D4422	DIOVC 0A02 30V SOD323 BB535	Diode	351-26570	051
D4441	DIOVC 0A02 30V SOD323 BB535	Diode	351-26570	051
D4508	DIOVC 0A02 30V SOD323 BB640	Diode	351-26568	051
D4527	DIOVC 0A02 30V SOD323 BB639	Diode	351-26571	051
D4551	DIOVC 0A02 30V SOD323 BB535	Diode	351-26570	051
D4806	BAV 99W SOT323	Diode	351-27469	051

Tuner MN Q2500 — Art.-Nr. 87271.051

Pos.Nr. Item N°.	Bestell-Bezeichnung	Description	Bestell-Nr. List Part N°.	Var. Var.
	SMD TEILE	**SMD PARTS**		
D4702	BA 592 SOD323	Diode	351-25810	051
D4703	BA 592 SOD323	Diode	351-25810	051
D4751	BA 592 SOD323	Diode	351-25810	051
D4752	BA 592 SOD323	Diode	351-25810	051
D4771	BA 592 SOD323	Diode	351-25810	051
D4772	BA 592 SOD323	Diode	351-25810	051
D4781	BA 592 SOD323	Diode	351-25810	051
D4832	BA 592 SOD323	Diode	351-25810	051
Q4702	Digital SOT323 NPN 50V 70mA 47K	Transistor	344-27270	051
Q4709	Digital SOT323 NPN 50V 70mA 47K	Transistor	344-27270	051
Q4752	Digital SOT323 NPN 50V 100mA 47K	Transistor	344-28555	051
Q4754	Digital SOT323 NPN 50V 70mA 47K	Transistor	344-27270	051
Q4772	Digital SOT323 NPN 50V 100mA 47K	Transistor	344-28555	051
Q4774	Digital SOT323 NPN 50V 70mA 47K	Transistor	344-27270	051
Q4804	BC857BW SOT323	Transistor	344-28404	051
Q4832	BCR198W SOT323 PNP	Transistor	344-27269	051
Q4833	BC847BW SOT323	Transistor	344-27272	051

Tuner/ZF (EPAS) Tuner/IF Module (EPAS) Art.-Nr. 87998.050

Pos.Nr. Item N°.	Bestell-Bezeichnung	Description	Bestell-Nr. List Part N°.	Var. Var.
	VERBINDUNGSLEITUNG	**CONNECTING CABLES**		
50	Antennenkabel 240mm mit Winkelstecker	Connecting Cable	169-27470.001	050
	INTEGR.SCHALTUNGEN	**INTEGRATED CIRCUITS**		
I4500	TDA5637 SOT340	Integrated Circuit	350-27278	050
I4600	TSA5523M SOT266	Integrated Circuit	350-27275	050
I4800	TDA9818 TS-SSOP24	Integrated Circuit	350-28463	050
	DIODEN	**DIODES**		
D4203	0A02 30V SOD323 BB640	Diode	351-26568	050
D4204	0A02 30V SOD323 BB535	Diode	351-26570	050
D4222	0A02 30V SOD323 BB640	Diode	351-26568	050
D4241	0A02 30V SOD323 BB640	Diode	351-26568	050
D4242	0A02 30V SOD323 BB535	Diode	351-26570	050
D4303	0A02 30V SOD323 BB639	Diode	351-26571	050
D4304	0A02 30V SOD323 BB535	Diode	351-26570	050
D4322	0A02 30V SOD323 BB639	Diode	351-26571	050
D4341	0A02 30V SOD323 BB639	Diode	351-26571	050
D4403	0A02 30V SOD323 BB535	Diode	351-26570	050
D4422	0A02 30V SOD323 BB535	Diode	351-26570	050
D4441	0A02 30V SOD323 BB535	Diode	351-26570	050
D4508	0A02 30V SOD323 BB640	Diode	351-26568	050
D4527	0A02 30V SOD323 BB639	Diode	351-26571	050
D4551	0A02 30V SOD323 BB535	Diode	351-26570	050
D4806	BAV 99W SOT323	Diode	351-27469	050

Tuner/ZF (EPAS) Tuner/IF Module (EPAS) Art.-Nr. 87998.050

Pos.Nr. Item N°.	Bestell-Bezeichnung	Description	Bestell-Nr. List Part N°.	Var. Var.
	QUARZE/FILTER	**QUARTZES**		
X4710	OFW-FILTER G3962	Filter	290-19700	050
	SMD TEILE	**SMD PARTS**		
Q4804	BC857BW SOT323	Transistor	344-28404	050

Sat 6 — Art.-Nr. 87699.050-052

Pos.Nr. Item N°.	Bestell-Bezeichnung	Description	Bestell-Nr. List Part N°.	Var. Var.
	BAUGRUPPEN	**UNITS**		
U100	SAT-Tuner DVB/FM BS2W7HG1002	Scaffolding Access.	291-28502	050
U100	SAT-Tuner DVB/FM BS2W7HG1002	Scaffolding Access.	291-28502	052
U240	SAT-Tuner SF1218/SH	Tuner	260-28462	051
U700	SAT-Tuner SF1218/SH	Tuner	260-28462	050
	INTEGR. SCHALTUNGEN	**INTEGRATED CIRCUITS**		
I150	IC MAX4546CSE SO16 RF/Video Switch	Integrated Circuit	350-28499	052
I300	IC LM2574M-ADJ 0,5A M14B	Integrated Circuit	350-28497	
I320	IC LM 2903D SO08	Integrated Circuit	350-21674	
I360	ICMOS SAA1300 SOT142-1	Integrated Circuit	349-28501	
I400	IC TSA5523M SOT266	Integrated Circuit	350-27275	050
I400	IC TSA5523M SOT266	Integrated Circuit	350-27275	052
I450	IC LM 358 SMD	Integrated Circuit	350-21521	050
I450	IC LM 358 SMD	Integrated Circuit	350-21521	052
I700	IC STV0056A DIP56Shrink	Integrated Circuit	349-28504	
I800	IC LM2574M-ADJ 0,5A M14B	Integrated Circuit	350-28497	050
I820	IC LM 2903D SO08	Integrated Circuit	350-21674	050
I860	ICMOS SAA1300 SOT142-1	Integrated Circuit	349-28501	050
I900	IC TDA6151 SO20	Integrated Circuit	350-23124	050
	QUARZE/FILTER	**QUARTZES**		
X789	Quarz 4,000000 MHz HC49U	Crystal Oscillator	385-20171	
	WIDERSTÄNDE	**RESISTORS**		
R301	1R J 0207	Resistor	367-24709.020	
R801	1R J 0207	Resistor	367-24709.020	050
	SMD TEILE	**SMD PARTS**		
D301	3,0A 40V SOD6 Schottky	Diode	351-28529	051
D301	3,0A 40V SOD6 Schottky	Diode	351-28529	052
D303	1,0A 600V	Diode	351-20547	051
D303	1,0A 600V	Diode	351-20547	052
D338	ZD 5V6 SOD80 ZMM B ITT	Diode	351-22580	051
D338	ZD 5V6 SOD80 ZMM B ITT	Diode	351-22580	052
D376	LL4148 SOD80	Diode	351-15015	
D381	LL4148 SOD80	Diode	351-15015	
D613	LL4148 SOD80	Diode	351-15015	
D613	BAS316 SOD323	Diode	351-27952	051
D614	BAS316 SOD323	Diode	351-27952	051
D616	BAS316 SOD323	Diode	351-27952	051
D624	BAS316 SOD323	Diode	351-27952	051
D626	LL4148 SOD80	Diode	351-15015	

Sat 6 — Art.-Nr. 87699.050-052

Pos.Nr. Item N°.	Bestell-Bezeichnung	Description	Bestell-Nr. List Part N°.	Var. Var.
	SMD TEILE	**SMD PARTS**		
D626	BAS316 SOD323	Diode	351-27952	051
D627	BAS316 SOD323	Diode	351-27952	051
D876	LL4148 SOD80	Diode	351-15015	050
D881	LL4148 SOD80	Diode	351-15015	050
Q103	SI2302DS MOSF. N- 1,25W SOT23	Transistor	344-28503	050
Q103	SI2302DS MOSF. N-Kanal 1,25W SOT23	Transistor	344-28503	052
Q104	SI2302DS MOSF. N-Kanal 1,25W SOT23	Transistor	344-28503	050
Q104	SI2302DS MOSF. N-Kanal 1,25W SOT23	Transistor	344-28503	052
Q107	BC847BW SOT323	Transistor	344-27272	050
Q107	BC847BW SOT323	Transistor	344-27272	052
Q108	BCR148W SOT323	Transistor	344-27270	050
Q108	BCR148W SOT323	Transistor	344-27270	052
Q109	BCR148W SOT323	Transistor	344-27270	050
Q109	BCR148W SOT323	Transistor	344-27270	052
Q121	BC847BW SOT323	Transistor	344-27272	050
Q121	BC847BW SOT323	Transistor	344-27272	052
Q316	BCR148W SOT323	Transistor	344-27270	
Q318	BC847BW SOT323	Transistor	344-27272	
Q334	BC847BW SOT323	Transistor	344-27272	
Q340	BC847BW SOT323	Transistor	344-27272	
Q352	BC847BW SOT323	Transistor	344-27272	
Q354	BC847BW SOT323	Transistor	344-27272	
Q364	BCR148W SOT323	Transistor	344-27270	
Q366	BCR148W SOT323	Transistor	344-27270	
Q367	BCR148W SOT323	Transistor	344-27270	
Q368	BCR148W SOT323	Transistor	344-27270	
Q374	BC847BW SOT323	Transistor	344-27272	
Q377	BC847BW SOT323	Transistor	344-27272	
Q392	BCR148W SOT323	Transistor	344-27270	
Q393	BC847BW SOT323	Transistor	344-27272	
Q553	BC847BW SOT323	Transistor	344-27272	
Q658	BC857W SOT323	Transistor	344-27468	050
Q658	BC857BW SOT323	Transistor	344-28404	051
Q658	BC857W SOT323	Transistor	344-27468	052
Q679	BC857W SOT323	Transistor	344-27468	050
Q679	BC857BW SOT323	Transistor	344-28404	051
Q679	BC857W SOT323	Transistor	344-27468	052
Q712	BF799LK	Transistor	344-17798	

Sat 6 — Art.-Nr. 87699.050-052

Pos.Nr. Item N°.	Bestell-Bezeichnung	Description	Bestell-Nr. List Part N°.	Var. Var.
	SMD TEILE	**SMD PARTS**		
Q723	BC857W SOT323	Transistor	344-27468	050
Q723	BC857BW SOT323	Transistor	344-28404	051
Q723	BC857W SOT323	Transistor	344-27468	052
Q752	BC847B SOT23	Transistor	344-14974	
Q757	BC847B SOT23	Transistor	344-14974	050
Q816	BCR148W SOT323	Transistor	344-27270	050
Q818	BC847BW SOT323	Transistor	344-27272	050
Q834	BC847BW SOT323	Transistor	344-27272	050
Q840	BC847BW SOT323	Transistor	344-27272	050
Q841	BCR148W SOT323	Transistor	344-27270	050
Q842	BC847BW SOT323	Transistor	344-27272	050
Q852	BC847BW SOT323	Transistor	344-27272	050
Q854	BC847BW SOT323	Transistor	344-27272	050
Q864	BCR148W SOT323	Transistor	344-27270	050
Q866	BCR148W SOT323	Transistor	344-27270	050
Q867	BCR148W SOT323	Transistor	344-27270	050

Sat 6 — Art.-Nr. 87699.050-052

Pos.Nr. Item N°.	Bestell-Bezeichnung	Description	Bestell-Nr. List Part N°.	Var. Var.
	SMD TEILE	**SMD PARTS**		
Q868	BCR148W SOT323	Transistor	344-27270	050
Q874	BC847BW SOT323	Transistor	344-27272	050
Q877	BC847BW SOT323	Transistor	344-27272	050
Q913	BC847BW SOT323	Transistor	344-27272	050
Q927	BC847BW SOT323	Transistor	344-27272	050
Q933	BC857W SOT323	Transistor	344-27468	050
Q934	BC847BW SOT323	Transistor	344-27272	050
Q941	BC857W SOT323	Transistor	344-27468	050
Q943	BC847BW SOT323	Transistor	344-27272	050
Q948	BC857B SOT23	Transistor	344-14979	050
Q952	BC857W SOT323	Transistor	344-27468	050
Q957	BC847BW SOT323	Transistor	344-27272	050
Q969	BCR198W SOT323	Transistor	344-27269	050
Q971	BC857W SOT323	Transistor	344-27468	050
Q976	BC847B SOT23	Transistor	344-14974	050

Audio-Erweiterung Audio Ext. Modul Art.-Nr. 88234.050

Pos.Nr. Item N°.	Bestell-Bezeichnung	Description	Bestell-Nr. List Part N°.	Var. Var.
	BUCHSEN/FASSUNGEN	**SOCKETS**		
W1	Cinchbuchse 4-fach quadratisch	Socket	323-29242	050
W3	Cinchbuchsenleiste 3-fach schwarz	Socket	323-29664	050

Audio-Erweiterung Audio Ext. Modul Art.-Nr. 88234.050

Pos.Nr. Item N°.	Bestell-Bezeichnung	Description	Bestell-Nr. List Part N°.	Var. Var.

DVB1-Modul DVB1 Module Art.-Nr. 88223.050

Pos.Nr. Item N°.	Bestell-Bezeichnung	Description	Bestell-Nr. List Part N°.	Var. Var.
	ALLGEM.MECHAN.TEILE	**COMMON MECHANICAL PARTS**		
14	Wärmeleitfolie 10x10mm	Plasticband	190-29724.001	050
15	Wärmeleitfolie 25X25MM	Plasticband	190-29724.002	050
	INTEGR.SCHALTUNGEN	**INTEGRATED CIRCUITS**		
I7051	ICMOS STI5500BVA/BVB PQSP208	Integrated Circuit	350-27822	050
I7081	IC 3.3V 0,8A SO08 Volt. Regulator	Integrated Circuit	350-27212	050
I7091	IC 3.3V 0,8A SO08 Volt. Regulator	Integrated Circuit	350-27212	050
I7251	ICMOS 74 HCT125 SMD	Integrated Circuit	350-15523	050
I7301	ICMOS KM416V# TSOP50 60ns DRAM	Integrated Circuit	350-28457	050
I7311	ICMOS KM416V# TSOP50 60ns DRAM	Integrated Circuit	350-28457	050
I7321	ICMOS AT 29LV010A-15TC/20TC/25TC	Integrated Circuit	350-27821	050
I7331	ICMOS TE28F008B3T90 TSOP40	Integrated Circuit	350-28456	050
I7341	ICMOS TE28F008B3T90 TSOP40	Integrated Circuit	350-28456	050
I7371	ICMOS KM416S# TSOP50 80ns SDRAM	Integrated Circuit	350-28459	050
I7381	ICMOS KM416S# TSOP50 80ns SDRAM	Integrated Circuit	350-28459	050
I7431	ICMOS MK2727STR SO-8	Integrated Circuit	350-28090	050
I7551	IC UC3843# SO8 V-CONT	Integrated Circuit	350-29258	050
I7577	ICMOS HEF4053D SO16	Integrated Circuit	350-24881	050
I7701	IC 3.3V 0,8A SO08 Volt. Regulator	Integrated Circuit	350-27212	050
I7721	IC STV0299B TQFP64	Integrated Circuit	350-29049	050
I7861	ICMOS CS 4334 SO8	Integrated Circuit	350-27826	050
I7901	IC LM2574M-ADJ 0,5A M14B	Integrated Circuit	350-28497	050
I7931	IC-VR 12V00 G 0A25 CDT120 4931	Integrated Circuit	350-29256	050
I7981	I.C. TL 7702 ACD SO-8 LV 030	Integrated Circuit	350-27827	050
	QUARZE/FILTER	**QUARTZES**		
X7436	13,500000 MHz HC49U	Crystal Oscillator	385-18287	050
X7758	4,000000 MHz HC49U	Crystal Oscillator	385-17297	050

DVB1-Modul DVB1 Module Art.-Nr. 88223.050

Pos.Nr. Item N°.	Bestell-Bezeichnung	Description	Bestell-Nr. List Part N°.	Var. Var.
	SMD TEILE	**SMD PARTS**		
D7206	0,2A 75V SOD80 LL4148	Diode	351-15015	050
D7212	0,2A 75V SOD80 LL4148	Diode	351-15015	050
D7232	0,2A 75V SOD80 LL4148	Diode	351-15015	050
D7239	0,2A 75V SOD80 LL4148	Diode	351-15015	050
D7242	0,2A 75V SOD80 LL4148	Diode	351-15015	050
D7249	0,2A 75V SOD80 LL4148	Diode	351-15015	050
D7346	0,2A 75V SOD80 LL4148	Diode	351-15015	050
D7465	LL 103 C	Diode	351-16947	050
D7466	LL 103 C	Diode	351-16947	050
D7554	3,0A 40V SOD6 Schottky	Diode	351-28529	050
D7761	1,0A 600V	Diode	351-20547	050
D7902	3,0A 40V SOD6 Schottky	Diode	351-28529	050
Q7156	BC847BW SOT323	Transistor	344-27272	050
Q7201	BC857BW SOT323	Transistor	344-28404	050
Q7211	BC847BW SOT323	Transistor	344-27272	050
Q7230	BC857BW SOT323	Transistor	344-28404	050
Q7231	BC847BW SOT323	Transistor	344-27272	050
Q7235	BC857BW SOT323	Transistor	344-28404	050
Q7240	BC857BW SOT323	Transistor	344-28404	050
Q7241	BSV52 SOT23	Transistor	344-16207	050
Q7245	BC857BW SOT323	Transistor	344-28404	050
Q7257	BC847BW SOT323	Transistor	344-27272	050
Q7341	BC857BW SOT323	Transistor	344-28404	050
Q7551	17NE03# TO252 17A0 30V NCH	Transistor	344-29257	050
Q7577	SN7002 SOT23 0A19 60V NCH	Transistor	344-29134	050
Q7580	BC847BW SOT323	Transistor	344-27272	050
Q7581	BC857BW SOT323	Transistor	344-28404	050
Q7586	BC847BW SOT323	Transistor	344-27272	050
Q7592	BC847BW SOT323	Transistor	344-27272	050
Q7812	BC857BW SOT323	Transistor	344-28404	050
Q7822	BC857BW SOT323	Transistor	344-28404	050
Q7832	BC857BW SOT323	Transistor	344-28404	050
Q7842	BC857BW SOT323	Transistor	344-28404	050
Q7852	BC857BW SOT323	Transistor	344-28404	050

Frequenzweiche Cross-over network Art.-Nr. 85729.072

Pos.Nr. Item N°.	Bestell-Bezeichnung	Description	Bestell-Nr. List Part N°.	Var. Var.
	SPEZIALTEILE	**SPECIAL PARTS**		
L 01	Dr. 1mH8	Choke	298-22671	072
N 05	Kabelbaum 3/2-pol. 150lg. UL NAT	Connecting Cable	171-88432.051	072
N 08	Kabelbaum 3/2-pol. 150lg. UL NAT	Connecting Cable	171-88432.051	072

Frequenzweiche Cross-over network Art.-Nr. 85729.072

Pos.Nr. Item N°.	Bestell-Bezeichnung	Description	Bestell-Nr. List Part N°.	Var. Var.
W 01	Stiftwanne vert. 3-p. natur	Contact Ledge	326-28095	072

Frequenzweiche Cross-over network Art.-Nr. 85729.077

Pos.Nr. Item N°.	Bestell-Bezeichnung	Description	Bestell-Nr. List Part N°.	Var. Var.
	SPEZIALTEILE	**SPECIAL PARTS**		
N05	Kabelbaum 3/2-pol. 200lg. UL natur	Connecting Cable	171-88432.059	077
R01	4R7 K 5,00W	Resistor	368-25590	077
W01	Stiftwanne vert. 3-pol. natur	Contact Ledge	326-28095	077

Frequenzweiche Cross-over network Art.-Nr. 85729.077

Pos.Nr. Item N°.	Bestell-Bezeichnung	Description	Bestell-Nr. List Part N°.	Var. Var.

AC3-Modul AC3 Module Art.-Nr. 88228.050

Pos.Nr. Item N°.	Bestell-Bezeichnung	Description	Bestell-Nr. List Part N°.	Var. Var.
	INTEGR. SCHALTUNGEN	**INTEGRATED CIRCUITS**		
10	ICMOS OTP VSOP32 256KX8	Integrated Circuit	350-28694	050
I001	ICMOS CS4925 PLCC44	Integrated Circuit	350-28692	050
I002	ICMOS CS4226 TQFP44	Integrated Circuit	350-28693	050
I003	ICMOS 74LVC574APW TSOP20	Integrated Circuit	350-28695	050
I004	ICMOS 74LVC574APW TSOP20	Integrated Circuit	350-28695	050
I005	ICMOS OTP VSOP32 256KX8 SW V1.0	Integrated Circuit	350-28694050	050
I006	ICMOS SSM2404 SO20	Integrated Circuit	350-28699	050
I007	MC33079 SO14	Integrated Circuit	350-28701	050
I008	MC33079 SO14	Integrated Circuit	350-28701	050
I009	ICMOS HEF4053D SO16	Integrated Circuit	350-24881	050
I010	ICMOS M34063A SO008	Integrated Circuit	350-28429	050
I011	ICMOS 8575 SOT340 I/O-EXP.J2C	Integrated Circuit	350-29252	050
I012	MC33078 SO8	Integrated Circuit	350-28702	050
I013	ICMOS HCF4081B SO14	Integrated Circuit	350-28689	050
I014	ICMOS SSM2404 SO20	Integrated Circuit	350-28699	050
I015	ICMOS 74LVC125APW TSSOP14	Integrated Circuit	350-28697	050
I016	ICMOS 74LVC14APW TSSOP14	Integrated Circuit	350-28748	050
I018	NJM2234 SSOP-8 Video-Switch	Integrated Circuit	350-29253	050

AC3-Modul AC3 Module Art.-Nr. 88228.050

Pos.Nr. Item N°.	Bestell-Bezeichnung	Description	Bestell-Nr. List Part N°.	Var. Var.
	SMD TEILE	**SMD PARTS**		
D001	DIOZD 5V6 G 0W5 SOD-80 ZMM5.6	Diode	351-22580	050
D002	1,0A 800V DO214AC FAST-GP	Diode	351-25542	050
Q001	BC847BW SOT323	Transistor	344-27272	050
Q002	BC847BW SOT323	Transistor	344-27272	050
Q004	BC847BW SOT323	Transistor	344-27272	050
Q005	BC847BW SOT323	Transistor	344-27272	050
Q006	BC847BW SOT323	Transistor	344-27272	050
Q007	BC847BW SOT323	Transistor	344-27272	050
Q008	BC857BW SOT323	Transistor	344-28404	050
Q009	BC847BW SOT323	Transistor	344-27272	050
Q010	BC857BW SOT323	Transistor	344-28404	050
Q011	BC847BW SOT323	Transistor	344-27272	050

VGA/IR-Modul VGA/IR Module Art.-Nr. 87717.050

Pos.Nr. Item N°.	Bestell-Bezeichnung	Description	Bestell-Nr. List Part N°.	Var. Var.
	INTEGR. SCHALTUNGEN	**INTEGRATED CIRCUITS**		
I811	ICMOS 74HCT 86 SO14	Integrated Circuit	350-16065	050
I891	ICMOS 74HCT 00 SO14	Integrated Circuit	350-15555	050
I896	SN74LS92D SO14 TTL	Integrated Circuit	350-28484	050
	BUCHSEN/FASSUNGEN	**SOCKETS**		
W801	Subminiatur-Buchse 15-pol.	Socket	323-28415	050
W876	Kopfhörerbuchse 2,5mm	Socket	323-27389	050
W881	Kopfhörerbuchse 3,5mm Mono	Socket	323-28672	050
	QUARZE/Filter	**QUARTZES**		
X893	Piezo Filter 429,0KHz	Ceramic Filter	386-18622	050

VGA/IR-Modul VGA/IR Module Art.-Nr. 87717.050

Pos.Nr. Item N°.	Bestell-Bezeichnung	Description	Bestell-Nr. List Part N°.	Var. Var.
	WIDERSTÄNDE	**RESISTORS**		
10	33R J 0207	Resistor	366-22944	050
R882	33R geschnitten	Resistor	366-22944.Y01	050
	SMD TEILE	**SMD PARTS**		
D876	ZD 5V6 J 0W5 SOD-80 ZMM5.6	Diode	351-16758	050
D877	ZD 5V6 J 0W5 SOD-80 ZMM5.6	Diode	351-16758	050
D887	Diode 0,2A 75V SOD80 LL4148	Diode	351-15015	050
Q881	BC807-25 SOT23	Transistor	344-16064	050

VGA/IR-Modul VGA/IR Module Art.-Nr. 87717.070

Pos.Nr. Item N°.	Bestell-Bezeichnung	Description	Bestell-Nr. List Part N°.	Var. Var.
	BAUGRUPPEN	**UNITS**		
20	Lpl. IR-Adapter kpl. Q24/25	P.C.B	396-87717.070	
	GERÄTEBEIPACK	**SET SUPPLEMENT**		
21	Haltewinkel	Angle	592-88127.001	
22	Schraube schwarz CM3,0X6 DIN 7500 ST	Screw	432-26944	
	GEHÄUSETEILE	**CABINET MOUNTING**		
10	Abdeckung SCART Q25M/H	Mask	703-87728.001	
11	Schraube schwarz CM3,0X6 DIN 7500 ST	Screw	432-26944	
25	Neoprenstanzteil 15x10x6 selbstklebend	Foam Plastics Ledge	411-22286.002	
	INTEGR. SCHALTUNGEN	**INTEGRATED CIRCUITS**		
I891	ICMOS 74HCT 00 SO14	Integrated Circuit	350-15555	070
I896	SN74LS92D SO14 TTL	Integrated Circuit	350-28484	070

VGA/IR-Modul VGA/IR Module Art.-Nr. 87717.070

Pos.Nr. Item N°.	Bestell-Bezeichnung	Description	Bestell-Nr. List Part N°.	Var. Var.
	BUCHSEN/FASSUNGEN	**SOCKETS**		
W881	Kopfhörerbuchse 3,5mm Mono	Socket	323-28672	070
	QUARZE/FILTER	**QUARTZES**		
X893	Piezo Filter 429,0KHz	Ceramic Filter	386-18622	070
	WIDERSTÄNDE	**RESISTORS**		
10	33R J 0207	Resistor	366-22944	070
R882	33R geschnitten	Resistor	366-22944.Y01	070
	SMD TEILE	**SMD PARTS**		
D887	0,2A 75V SOD80 LL4148	Diode	351-15015	070
Q881	BC807-25 SOT23	Transistor	344-16064	070

TVO-Modul — Art.-Nr. 87647.050

Pos.Nr. Item N°.	Bestell-Bezeichnung	Description	Bestell-Nr. List Part N°.	Var. Var.
	SPULEN/LAUTSPRECHER	**COILS,SPEAKERS**		
L071	Dr. 270U J DR270/5 R5	Choke	298-26895	050
L886	Übertrager 2-fach ISDN SMD	Coil	297-28418	050
L887	EMV-Drossel ARRAY ISDN SMD	Coil	297-28419	050
	INTEGR.SCHALTUNGEN	**INTEGRATED CIRCUITS**		
10	ICMOS LT1086CT-3.3 TO220	Integrated Circuit	349-28421	050
10	ICMOS AT 89C51 PLCC44	Integrated Circuit	350-27378	050
10	ICMOS AT29C020-12JC PLCC32	Integrated Circuit	350-28422	050
I051	ICMOS LT1086CT-3.3 TO220	Integrated Circuit	349-28421Y21	050
I052	IC 3.3V 1,5A DD-P Volt.Regulat.	Integrated Circuit	350-28739030	050
I061	ICMOS M34063A SO008	Integrated Circuit	350-28429	050
I101	ICMOS ELAN SC400 - 100 AC BGA292	Integrated Circuit	350-28428	050
I201	ICMOS DRAM 64MB			
	4MX16 60NS 3,3V TSOP050	Integrated Circuit	350-28427	050
I206	ICMOS DRAM 64MB			
	4MX16 60NS 3,3V TSOP050	Integrated Circuit	350-28427	050
I211	ICMOS 74ALVC164245 SSOP48	Integrated Circuit	350-28426	050
I231	ICMOS 74ACT244 SO20	Integrated Circuit	350-24305	050
I236	ICMOS 74ACT244 SO20	Integrated Circuit	350-24305	050
I241	ICMOS 74ACT244 SO20	Integrated Circuit	350-24305	050
I251	ICMOS 74ACT244 SO20	Integrated Circuit	350-24305	050
I256	ICMOS 74ACT244 SO20	Integrated Circuit	350-24305	050
I266	ICMOS 74ACT139 SO016	Integrated Circuit	350-28431	050
I271	ICMOS AM29F016B-120 F4C TSOP40	Integrated Circuit	350-28720	050
I276	ICMOS AM29F016B-120 F4C TSOP40	Integrated Circuit	350-28720	050
I281	ICMOS AM29F016B-120 E4C TSOP40	Integrated Circuit	350-28430	050
I286	ICMOS AM29F016B-120 E4C TSOP40	Integrated Circuit	350-28430	050
I291	ICMOS 29C020-12JC PROGR. V1.0	Integrated Circuit	350-28422050	050
I511	ICMOS CYPERPRO 5050 QFP208	Integrated Circuit	350-28425	050
I561	ICMOS KM4132G512Q-8/G0 FP100	Integrated Circuit	350-28432	050
I641	ICMOS CS4297-JQ TQFP48	Integrated Circuit	350-28434	050
I691	ICMOS 74 ABT 16245CSSC SSOP	Integrated Circuit	350-28635	050
I701	ICMOS FDC37C932 QFL160	Integrated Circuit	350-28435	050
I711	ICMOS 89C51 PROGR. V1.8	Integrated Circuit	350-27378058	050
I726	ICMOS 74ACT14 SO014	Integrated Circuit	350-28436	050
I791	ICMOS GD75232 LGS/75C185 TI SO020	Integrated Circuit	350-28437	050
I818	ICMOS 74 HCT126 SO14 SMD	Integrated Circuit	350-28664	050
I841	ICMOS GD75232 LGS/75C185 TI SO020	Integrated Circuit	350-28437	050
I866	ICMOS PSB2115 H V 1.1 QFP64	Integrated Circuit	350-28439	050
I911	ICMOS 74ACT 32-D SO14	Integrated Circuit	350-22442	050
I931	ICMOS 74ACT 08 SO14	Integrated Circuit	350-24306	050

TVO-Modul — Art.-Nr. 87647.050

Pos.Nr. Item N°.	Bestell-Bezeichnung	Description	Bestell-Nr. List Part N°.	Var. Var.
	BUCHSEN/FASSUNGEN	**SOCKETS**		
I291	IC-Fassung 32-pol.	Socket	320-23672	050
I711	IC-Fassung 44-pol.	Socket	320-24662	050
	DIODEN	**DIODES**		
10	Diode 1 N 5819	Diode	352-24307	050
D071	Diode 1 N 5819	Diode	352-24307Y03	050
	QUARZE/FILTER	**QUARTZES**		
X186	Quarz 32,768 KHz 9x3,5x3 SMD	Crystal Oscillator	385-28738030	050
X396	Quarz 14.318180 MHz VX3A Oscil.SMD	Crystal Oscillator	385-28449	050
X506	Quarz 24,576000 MHz VX3MH Oscil.SMD	Crystal Oscillator	385-28816	050
X723	Quarz 11,059200 MHz HC49U3H Low Profile	Crystal Oscillator	385-16812	050
X876	Quarz 7,680000 MHz HC49U3 Low Profile	Crystal Oscillator	385-19213	050
	KONDENSATOREN	**CAPACITORS**		
C086	Elko 1F Z 5,5V R20,0 12X6 Goldcap	Electrolyt Capacitor	360-28442	050
	SMD TEILE	**SMD PARTS**		
D080	Diode LL4148 SOD80	Diode	351-15015	050
D081	Diode ZMM C3V0 SOD80 SMD	Diode	351-22085	050
D087	Diode LL4148 SOD80	Diode	351-15015	050
D091	Diode LL4148 SOD80	Diode	351-15015	050
D592	Diode LL4148 SOD80	Diode	351-15015	050
D594	Diode LL4148 SOD80	Diode	351-15015	050
D825	Diode LL4148 SOD80	Diode	351-15015	050
D828	Diode LL4148 SOD80	Diode	351-15015	050
D835	Diode LL4148 SOD80	Diode	351-15015	050
D838	Diode LL4148 SOD80	Diode	351-15015	050
D883	Diode BAV 99 SOT23	Diode	351-18831	050
D884	Diode BAV 99 SOT23	Diode	351-18831	050
D890	Diode ZMM C3V0 SOD80 SMD	Diode	351-22085	050
D891	Diode BAV 99 SOT23	Diode	351-18831	050
D892	Diode BAV 99 SOT23	Diode	351-18831	050
Q081	Transistor BC847B SOT23	Transistor	344-14974	050
Q083	Transistor BC857B SOT23	Transistor	344-14979	050
Q533	Transistor BC847B SOT23	Transistor	344-14974	050
Q812	Transistor BC847B SOT23	Transistor	344-14974	050
Q821	Transistor BC857B SOT23	Transistor	344-14979	050
Q827	Transistor BC847B SOT23	Transistor	344-14974	050
Q831	Transistor BC857B SOT23	Transistor	344-14979	050
Q837	Transistor BC847B SOT23	Transistor	344-14974	050

Pos.Nr. Item N°.	Bestell-Bezeichnung	Description	Bestell-Nr. List Part N°.	Var. Var.
	SPULEN/LAUTSPRECHER	**COILS,SPEAKERS**		
L 71	Dr. 270uH J	Choke	298-26895	
L886	Übertrager 2-fach ISDN SMD	Coil	297-28418	
L887	EMV-Drossel Array ISDN SMD	Coil	297-28419	
	INTEGR. SCHALTUNGEN	**INTEGRATED CIRCUITS**		
10	ICMOS AT 89C51 PLCC44 Microcontroller	Integrated Circuit	350-27378	
10	ICMOS 29C020# PLCC32 120N Flash	Integrated Circuit	350-28422	
I 52	3.3V 1,5A DD-P Volt. Regulator	Integrated Circuit	350-28739.030	
I 61	ICMOS M34063A SO008	Integrated Circuit	350-28429	
I101	ICMOS ELAN SC400 - 100 AC BGA292	Integrated Circuit	350-28428	
I201	ICMOS DRAM 64MB 60ns 3,3V TSOP050	Integrated Circuit	350-28427	
I206	ICMOS DRAM 64MB 60ns 3,3V TSOP050	Integrated Circuit	350-28427	
I211	ICMOS 74ALVC164245 SSOP48	Integrated Circuit	350-28426	
I231	ICMOS 74ACT244 SO20	Integrated Circuit	350-24305	
I236	ICMOS 74ACT244 SO20	Integrated Circuit	350-24305	
I241	ICMOS 74ACT244 SO20	Integrated Circuit	350-24305	
I251	ICMOS 74ACT244 SO20	Integrated Circuit	350-24305	
I256	ICMOS 74ACT244 SO20	Integrated Circuit	350-24305	
I291	ICMOS 29C020-12JC PROGR. V1.1 TVO2	Integrated Circuit	350-28422.051	
I431	ICMOS MIC2563A-1BSM SSOP28	Integrated Circuit	350-28423	061
I431	ICMOS MIC2563A-1BSM SSOP28	Integrated Circuit	350-28423	062
I446	ICMOS 74ACT244 SO20	Integrated Circuit	350-24305	061
I446	ICMOS 74ACT244 SO20	Integrated Circuit	350-24305	062
I511	ICMOS CYPERPRO 5050 QFP208	Integrated Circuit	350-28425	
I561	ICMOS SGRAM 256Kx32x2 8ns PQFP100	Integrated Circuit	350-28432	
I641	ICMOS CS4297A-JQ,CS4297A-KQ	Integrated Circuit	350-28434	
I691	ICMOS 74ABT16245 SSOP	Integrated Circuit	350-28635	
I701	ICMOS FDC37C932 QFL160	Integrated Circuit	350-28435	
I711	ICMOS 89C51 PROGR. V2.0	Integrated Circuit	350-27378.060	
I726	ICMOS 74ACT14 SO014	Integrated Circuit	350-28436	
I791	ICMOS GD75232 LGS/75C185 TI SO020	Integrated Circuit	350-28437	
I818	ICMOS 74HCT126 SO14	Integrated Circuit	350-28664	
I841	ICMOS GD75232 LGS/75C185 TI SO020	Integrated Circuit	350-28437	
I866	ICMOS PSB2115 H V 1.1 QFP64	Integrated Circuit	350-28439	
I911	ICMOS 74ACT 32-D SO14	Integrated Circuit	350-22442	
I931	ICMOS 74ACT 08 SO14	Integrated Circuit	350-24306	

TVO2 Art.-Nr.87647.060-062

Pos.Nr. Item N°.	Bestell-Bezeichnung	Description	Bestell-Nr. List Part N°.	Var. Var.
	BUCHSEN/FASSUNGEN	**SOCKETS**		
I291	IC-Fassung 32-pol.	Socket	320-23672	
I711	IC-Fassung 44-pol.	Socket	320-24662	
W613	Subminiatur-Buchse 15-pol.	Socket	323-28415	062
W681	Kopfhörerbuchse 3,5mm horiz.	Socket	323-24591	062
W729	Kopfhörerbuchse 2,5mm	Socket	323-27389	062
	DIODEN	**DIODES**		
10	1 N 5819	Diode	352-24307	
D 71	1 N 5819	Diode	352-24307.Y03	
	QUARZE/FILTER	**QUARTZES**		
X186	32,768 KHz SMD	Crystal Oscillator	385-28738.030	
X396	14.318180 MHz VX3A OSZIL.SMD	Crystal Oscillator	385-28449	
X506	24,576000 MHz VX3MH OSZIL.SMD	Crystal Oscillator	385-28816	
X723	11,059200 MHz HC49U3H low profile	Crystal Oscillator	385-16812	
X876	7,680000 MHz HC49U3 low profile	Crystal Oscillator	385-19213	
	KONDENSATOREN	**CAPACITORS**		
C 86	Elko 1F Z 5,5V GOLDCAP	Electrolytic Capacitor	360-28442	
	SMD TEILE	**SMD PARTS**		
D 80	0,2A 75V SOD80 LL4148	Diode	351-15015	
D 81	ZD 3V0 J 0W5 SOD-80 ZMM3	Diode	351-22085	
D 87	0,2A 75V SOD80 LL4148	Diode	351-15015	
D 91	0,2A 75V SOD80 LL4148	Diode	351-15015	
D592	0,2A 75V SOD80 LL4148	Diode	351-15015	
D594	0,2A 75V SOD80 LL4148	Diode	351-15015	
D825	0,2A 75V SOD80 LL4148	Diode	351-15015	
D828	0,2A 75V SOD80 LL4148	Diode	351-15015	
D835	0,2A 75V SOD80 LL4148	Diode	351-15015	
D838	0,2A 75V SOD80 LL4148	Diode	351-15015	
D883	BAV 99 SOT23	Diode	351-18831	
D884	BAV 99 SOT23	Diode	351-18831	
D890	ZD 3V0 J 0W5 SOD-80 ZMM3	Diode	351-22085	
D891	BAV 99 SOT23	Diode	351-18831	
D892	BAV 99 SOT23	Diode	351-18831	
Q 81	BC847B SOT23	Transistor	344-14974	
Q 83	BC857B SOT23	Transistor	344-14979	
Q533	BC847B SOT23	Transistor	344-14974	

Pos.Nr. Item N°.	Bestell-Bezeichnung	Description	Bestell-Nr. List Part N°.	Var. Var.
	SMD TEILE	**SMD PARTS**		
Q812	BC847B SOT23	Transistor	344-14974	
Q821	BC857B SOT23	Transistor	344-14979	
Q827	BC847B SOT23	Transistor	344-14974	

TVO2 Art.-Nr.87647.060-062

Pos.Nr. Item N°.	Bestell-Bezeichnung	Description	Bestell-Nr. List Part N°.	Var. Var.
	SMD TEILE	**SMD PARTS**		
Q831	BC857B SOT23	Transistor	344-14979	
Q837	BC847B SOT23	Transistor	344-14974	

Aconda 9281ZW — Art.-Nr. 61401.62

Pos.Nr. Item N°.	Bestell-Bezeichnung	Description	Bestell-Nr. List Part N°.	Var. Var.
	BAUGRUPPEN	**UNITS**		
830	Frequenzweiche Q2500 ACO81/ARC84/CAL84	P.C.B	396-85729.077	
U2500	Basic B. kpl. Q25H 32"/WSRF/120V/M-EPAS	P.C.B	396-88175.056	
U2501	Signal Board kpl. Q25H NICAM/PIP	P.C.B	396-88176.053	
U3371	Bildrohrpl./SVM kpl. Q2500 16:9 (THOS)	P.C.B	396-88319.052	
U8211	Modul-Bedienteil Q2500 Aconda	P.C.B	396-88226.050	
	DRUCKSACHEN	**OPERATING INSTRUCTIONS**		
500	BAN -D-I ACO Q2500	Operating Instructions	233-29377	
502	BAN -NL-F ACO Q2500	Operating Instructions	233-29377.010	
503	BAN -GB-E ACO Q2500	Operating Instructions	233-29377.020	
540	Service Kurzanleitung Q2500	Service Manual	230-29277	
	GERÄTEBEIPACK	**SET SUPPLEMENT**		
A0640	Mikrozelle 1,5V Alkali-Mangan	Accumulator	280-13411	
U9111	IR-Fernbedienung Control 150 TV arktis	Transmitter	263-87000.060	
	VERPACKUNGSMATERIAL	**PACKING MATERIAL**		
102	Schutzstreifen 1600x1250 mm	Protective Packing	253-84666.022	
104	Schutzstreifen	Protective Packing	253-84666.025	
600	Faltschachtel	Packing Case	245-87749.002	
610	Packschalen-Satz 32" Aconda	Cushion-Set	252-87742.050	
J0501	Klarsichtbeutel 240x320 bedruckt	Protective Packing	253-16668	
J0701	Schutzstreifen 350x190 mm(IR-G.)	Protective Packing	253-84666.004	
	KNÖPFE	**BUTTONS**		
320	Tastenset für Servicefunktionen schwarz	Button	682-87685.121	
350	Knopf/Netzschalter schwarz	Button	682-86697.002	
	GEHÄUSETEILE	**CABINET MOUNTING**		
101	Schraube K4,0x14,0 Torx sw-vzkt.	Screw	440-27723	
103	Führungsschiene	Guide	553-87855.001	
105	Gehäusefufl farblos	Foot	783-82251.105	
106	Stütze	Support	551-87854.001	
113	Schraube K4,0x14,0 Torx sw-vzkt.	Screw	440-27723	
114	Filzstreifen 0,5x5x340mm	Felt Strip	414-28825	
115	Klebestreifen für Rückwand	Foam Plastics Ledge	411-20926	
200	Distanzstück	Clutch Piece	503-24754	
201	EJOT-PT-Schraube 10,0x45 K100x45	Screw	440-19149	
230	Halter/Entmag.	Holder	602-87243.001	
301	EJOT-PT-Schraube KL11,5x40	Screw	440-29047	
311	Magnet D 8x4	Magnet	303-28596	

Aconda 9281ZW — Art.-Nr. 61401.62

Pos.Nr. Item N°.	Bestell-Bezeichnung	Description	Bestell-Nr. List Part N°.	Var. Var.
	GEHÄUSETEILE	**CABINET MOUNTING**		
330	Ölsilikondämpfer	Gear Wheel	616-28668	
331	Schraube EJOT-PT 3,0x8 KB30x8	Screw	440-23640	
710	32Z WSRF W76LTL350X97 (U)	Picture Tube	345-29484	
G100	Gehäuse Light Blue	Cabinet	750-87747.109	I62
G100	Gehäuse Light Green	Cabinet	750-87747.110	G62
G100	Gehäuse Light Silver	Cabinet	750-87747.111	B62
G110	Rückwand platin	Backcover	775-87748.109	
G111	Zwischenstück schwarz	Cover	568-85727.102	
G112	Abdeckung Rückwand platin	Mask	703-87756.109	
G310	Klappe kpl. Light Blue	Cover Plate	706-87745.107	I62
G310	Klappe kpl. Light Green	Cover Plate	706-87745.108	G62
G310	Klappe kpl. Light Silver	Cover Plate	706-87745.109	B62
G311	Scharnier für Klappe	Hinge	573-87744.101	
G350	Ziergitter Light Blue	Speaker Grille	708-87746.113	I62
G350	Ziergitter Light Green	Speaker Grille	708-87746.114	G62
G350	Ziergitter Light Silver	Speaker Grille	708-87746.115	B62
H1996	Abdeckung SCART Q25M/H	Mask	703-87728.001	
	SPULEN/LAUTSPRECHER	**COILS,SPEAKERS**		
800	Lautsprecher 4 Ohm 20W TT (JST)	Loudspeaker	272-88439	
810	Lautspr. 4 Ohm 20W HT	Loudspeaker	272-86411	
L6001	Entmagn.-Spule 32" 16:9/ 33" 4:3	Coil	297-87882.001	
L6002	Spule Rotation m. Lpl. Q25 JST	Coil	297-29299	
	ALLGEM. MECHAN. TEILE	**COMMON MECHANICAL PARTS**		
306	Kabelhalter auf Kühlblech NF	Cable Binding	530-20935	
	BUCHSEN/FASSUNGEN	**SOCKETS**		
N470	Adapter Lautsprecheranschlufl Q2500	Plug	321-29382	

Aconda 9372ZP — Art.-Nr. 61402.62

Pos.Nr. Item N°.	Bestell-Bezeichnung	Description	Bestell-Nr. List Part N°.	Var. Var.
	BAUGRUPPEN	**UNITS**		
830	Frequenzweiche kpl. Q2000	P.C.B	396-85729.051	
U2500	Basic Board kpl. Q25H 29"/RF/136V/M-EPAS	P.C.B	396-88175.050	
U2501	Signal Board kpl. Q25H NICAM/PIP	P.C.B	396-88176.055	
U3371	Bildrohrpl./SVM kpl. Q2500 16:9 (JST)	P.C.B	396-87832.062	
U8211	Modul-Bedienteil Q2500 Aconda	P.C.B	396-88226.050	
	DRUCKSACHEN	**OPERATING INSTRUCTIONS**		
500	BAN -D-I ACO Q2500	Operating Instructions	233-29377	
502	BAN -NL-F ACO Q2500	Operating Instructions	233-29377.010	
503	BAN -GB-E ACO Q2500	Operating Instructions	233-29377.020	
540	Service Kurzanleitung Q2500	Service Manual	230-29277	
	GERÄTEBEIPACK	**SET SUPPLEMENT**		
211	Kabelbinder 290x4,8mm	Cable Binding	530-18263	
A0640	Mikrozelle 1,5V Alkali-Mangan	Accumulator	280-13411	
U9111	IR-Fernbedienung Control 150 TV arktis	Transmitter	263-87000.060	
	VERPACKUNGSMATERIAL	**PACKING MATERIAL**		
102	Schutzstreifen 1600x1250 mm	Protective Packing	253-84666.022	
600	Faltschachtel	Packing Case	245-87908.002	
610	Packschalen-Satz 29" Aconda	Cushion-Set	252-87907.050	
J0501	Klarsichtbeutel 240x320 bedruckt	Protective Packing	253-16668	
J0701	Schutzstreifen 350x190 mm(IR-G.)	Protective Packing	253-84666.004	
	KNÖPFE	**BUTTONS**		
320	Tastenset für Servicefunktionen schwarz	Button	682-87685.121	
350	Knopf/Netzschalter schwarz	Button	682-86697.002	
	GEHÄUSETEILE	**CABINET MOUNTING**		
101	Schraube 6-Kant EJOT 7,0x34 / K70x34	Screw	440-28982	
103	Führungsschiene	Guide	553-87855.001	
105	Gehäusefufl schwarz	Foot	783-88016.002	
106	Stütze	Support	551-87854.011	
110	Kabelhalter schwarz	Cable Binding	530-87903.002	
113	Schraube K4,0x14,0 Torx sw-vzkt.	Screw	440-27723	
115	Filzstreifen 0,5x5x340mm	Felt Strip	414-28825	
200	Distanzstück für Bildrohrbefestigung	Clutch Piece	503-17983	
230	Halter/Entmag.	Holder	602-87243.001	
301	EJOT-PT-Schraube KL11,5x40	Screw	440-29047	
311	Magnet D 8x4	Magnet	303-28596	
710	29Z A68ERF031X044	Picture Tube	345-28884	

Aconda 9372ZP — Art.-Nr. 61402.62

Pos.Nr. Item N°.	Bestell-Bezeichnung	Description	Bestell-Nr. List Part N°.	Var. Var.
	GEHÄUSETEILE	**CABINET MOUNTING**		
G100	Gehäuse hgl.-schwarz vorm.	Cabinet	750-87909.052	L62
G100	Gehäuse Stratos-Metallic vorm.	Cabinet	750-87909.056	H62
G110	Rückwand	Backcover	775-87911.002	
G111	Zwischenst¸ck schwarz	Cover	568-85727.102	
G112	Abdeckung R¸ckwand	Mask	703-87912.002	
G350	Abdeckung Lautsprecher rechts	Mask	703-87913.012	
G351	Abdeckung Lautsprecher links	Mask	703-87913.002	
H1995	Schraube K4,0x14,0 Torx sw-vzkt.	Screw	440-27723	
H1996	Abdeckung SCART Q25M/H	Mask	703-87728.001	
	SPULEN/LAUTSPRECHER	**COILS,SPEAKERS**		
800	Lautspr.10 Ohm 11W Tiefton	Loudspeaker	272-85892	
810	Lautspr. 8 Ohm 11W	Loudspeaker	272-86074	
L6001	Entmagn.-Spule 29" 4:3	Coil	297-87882.006	
	ALLGEM. MECHAN. TEILE	**COMMON MECHANICAL PARTS**		
305	Clamper	Cable Binding	530-21237	
	BUCHSEN/FASSUNGEN	**SOCKETS**		
N470	Adapter Lautsprecheranschlufl Q2500	Plug	321-29382	

Aconda 9581ZW — Art.-Nr. 61404.63

Pos.Nr. Item N°.	Bestell-Bezeichnung	Description	Bestell-Nr. List Part N°.	Var. Var.
	BAUGRUPPEN	**UNITS**		
830	Lpl. Frequenzweiche kpl.	P.C.B	396-85729.063	R63
U2500	Basic B. kpl. Q25H 32"/WSRF/136V/M-EPAS	P.C.B	396-88175.055	R63
U2501	Signal Board kpl. Q25H NICAM/PIP/AC3	P.C.B	396-88176.056	R63
U3371	Bildrohrpl./SVM kpl. Q2500 16:9 (JST)	P.C.B	396-87832.062	R63
U8211	Modul-Bedienteil Q2500 Aconda	P.C.B	396-88226.050	R63
	DRUCKSACHEN	**OPERATING INSTRUCTIONS**		
500	BAN -D-I Aconda 9581 Q2500	Operating Instructions	233-29828	R63
502	BAN -NL-F Aconda 9581 Q2500	Operating Instructions	233-29828.010	R63
503	BAN -GB-E Aconda 9581 Q2500	Operating Instructions	233-29828.020	R63
505	BAN -D-I-F-NL-GB-E- Dolby Digital Q25	Operating Instructions	233-29742	R63
540	Service Kurzanleitung Q2500	Service Manual	230-29277	R63
	GERÄTEBEIPACK	**SET SUPPLEMENT**		
700	IR-Fernbedienung Control 10 arktis	Transmitter	263-87000.071	R63
A0640	Mikrozelle 1,5V Alkali-Mangan	Accumulator	280-13411	R63
H881	Noppenstreifen selbstklebend	Felt Strip	414-29337	R63
	VERPACKUNGSMATERIAL	**PACKING MATERIAL**		
102	Schutzstreifen 1600x1250 mm	Protective Packing	253-84666.022	R63
104	Schutzstreifen	Protective Packing	253-84666.025	R63
600	Faltschachtel	Packing Case	245-87749.002	R63
610	Packschalen-Satz 32" Aconda	Cushion-Set	252-87742.050	R63
J0501	Klarsichtbeutel 240x320 bedruckt	Protective Packing	253-16668	R63
J0701	Schutzstreifen 350x190 mm(IR-G.)	Protective Packing	253-84666.004	R63
	KNÖPFE	**BUTTONS**		
320	Tastenset für Servicefunktionen schwarz	Button	682-87685.121	R63
350	Knopf/Netzschalter schwarz	Button	682-86697.002	R63
	GEHÄUSETEILE	**CABINET MOUNTING**		
101	Schraube K4,0x14,0 Torx sw-vzkt.	Screw	440-27723	R63
103	Führungsschiene	Guide	553-87855.001	R63
105	Gehäusefufl farblos	Foot	783-82251.105	R63
106	Stütze	Support	551-87854.001	R63
113	Schraube K4,0x14,0 Torx sw-vzkt.	Screw	440-27723	R63
114	Filzstreifen 0,5x5x340mm	Felt Strip	414-28825	R63
115	Klebestreifen für Rückwand	Foam Plastics Ledge	411-20926	R63
200	Distanzstück	Clutch Piece	503-24754	R63
201	EJOT-PT-Schraube 10,0x45 K100x45	Screw	440-19149	R63
230	Halter/Entmag.	Holder	602-87243.001	R63

Aconda 9581ZW — Art.-Nr. 61404.63

Pos.Nr. Item N°.	Bestell-Bezeichnung	Description	Bestell-Nr. List Part N°.	Var. Var.
	GEHÄUSETEILE	**CABINET MOUNTING**		
301	EJOT-PT-Schraube KL11,5x40	Screw	440-29047	R63
311	Magnet D 8x4	Magnet	303-28596	R63
330	Ölsilikondämpfer	Gear Wheel	616-28668	R63
331	Schraube EJOT-PT 3,0x8 KB30x8	Screw	440-23640	R63
710	32Z W76ERF042X044	Picture Tube	345-29618	R63
G100	Gehäuse Stratos-Metallic	Cabinet	750-87747.028	R63
G110	Rückwand Stratos-Metallic	Backcover	775-87748.104	R63
G111	Zwischenstück schwarz	Cover	568-85727.102	R63
G310	Klappe kpl. Stratos-Metallic	Cover Plate	706-87745.106	R63
G311	Scharnier für Klappe	Hinge	573-87744.101	R63
G350	Ziergitter Stratos-Metallic	Speaker Grille	708-87746.112	R63
H1996	Abdeckung SCART m. IR-Link vorm. Q2500	Mask	703-87728.051	R63
	SPULEN/LAUTSPRECHER	**COILS,SPEAKERS**		
800	Lautspr. Z=4 Ohm 20W TT	Loudspeaker	272-87846	R63
810	Lautspr. 4 Ohm 20W HT	Loudspeaker	272-86411	R63
L6001	Entmagn.-Spule 32" 16:9/ 33" 4:3	Coil	297-87882.001	R63
L6002	Spule Rotation m. Lpl. Q25 JST	Coil	297-29299	R63
	ALLGEM. MECHAN. TEILE	**COMMON MECHANICAL PARTS**		
306	Kabelhalter auf Kühlblech NF	Cable Binding	530-20935	R63
H475	Clamper	Cable Binding	530-20809	R63
	BUCHSEN/FASSUNGEN	**SOCKETS**		
N470	Adapter Lautsprecheranschlufl Q2500	Plug	321-29382	R63

Aconda 9381ZW — Art.-Nr. 61405.52/62

Pos.Nr. Item N°.	Bestell-Bezeichnung	Description	Bestell-Nr. List Part N°.	Var. Var.
	BAUGRUPPEN	**UNITS**		
830	Lpl. Frequenzweiche kpl.	P.C.B	396-85729.063	H62
830	Lpl. Frequenzweiche kpl.	P.C.B	396-85729.063	L62
830	Frequenzweiche Q2500 ACO81/ARC84/CAL84	P.C.B	396-85729.077	H52
830	Frequenzweiche Q2500 ACO81/ARC84/CAL84	P.C.B	396-85729.077	L52
U2500	Basic B. kpl. Q25H 32"/WSRF/136V/M-EPAS	P.C.B	396-88175.055	
U2501	Signal Board kpl. Q25H NICAM/PIP	P.C.B	396-88176.053	L62
U2501	Signal Board kpl. Q25H NICAM/PIP	P.C.B	396-88176.055	H52
U2501	Signal Board kpl. Q25H NICAM/PIP	P.C.B	396-88176.055	L52
U3371	Bildrohrpl./SVM kpl. Q2500 16:9 (JST)	P.C.B	396-87832.062	
U501	Signal Board kpl. Q25H NICAM/PIP	P.C.B	396-88176.053	H62
U8211	Modul-Bedienteil Q2500 Aconda	P.C.B	396-88226.050	
	DRUCKSACHEN	**OPERATING INSTRUCTIONS**		
500	BAN -D-I ACO Q2500	Operating Instructions	233-29377	H62
500	BAN -D-I ACO Q2500	Operating Instructions	233-29377	L62
502	BAN -NL-F ACO Q2500	Operating Instructions	233-29377.010	H62
502	BAN -NL-F ACO Q2500	Operating Instructions	233-29377.010	L62
503	BAN -GB-E ACO Q2500	Operating Instructions	233-29377.020	
540	Service Kurzanleitung Q2500	Service Manual	230-29277	
	GERÄTEBEIPACK	**SET SUPPLEMENT**		
A0640	Mikrozelle 1,5V Alkali-Mangan	Accumulator	280-13411	
U9111	IR-Fernbedienung Control 150 TV arktis	Transmitter	263-87000.060	
	VERPACKUNGSMATERIAL	**PACKING MATERIAL**		
102	Schutzstreifen 1600x1250 mm	Protective Packing	253-84666.022	
104	Schutzstreifen	Protective Packing	253-84666.025	
600	Faltschachtel	Packing Case	245-87749.002	
610	Packschalen-Satz 32" Aconda	Cushion-Set	252-87742.050	
J0501	Klarsichtbeutel 240x320 bedruckt	Protective Packing	253-16668	
J0701	Schutzstreifen 350x190 mm(IR-G.)	Protective Packing	253-84666.004	
	KNÖPFE	**BUTTONS**		
320	Tastenset für Servicefunktionen schwarz	Button	682-87685.121	
350	Knopf/Netzschalter schwarz	Button	682-86697.002	
	GEHÄUSETEILE	**CABINET MOUNTING**		
101	Schraube K4,0x14,0 Torx sw-vzkt.	Screw	440-27723	
103	Führungsschiene	Guide	553-87855.001	
105	Gehäusefufl farblos	Foot	783-82251.105	
106	Stütze	Support	551-87854.001	

Aconda 9381ZW — Art.-Nr. 61405.52/62

Pos.Nr. Item N°.	Bestell-Bezeichnung	Description	Bestell-Nr. List Part N°.	Var. Var.
	GEHäUSETEILE	**CABINET MOUNTING**		
113	Schraube K4,0x14,0 Torx sw-vzkt.	Screw	440-27723	
114	Filzstreifen 0,5x5x340mm	Felt Strip	414-28825	
115	Klebestreifen für Rückwand	Foam Plastics Ledge	411-20926	
200	Distanzstück	Clutch Piece	503-24754	
201	EJOT-PT-Schraube 10,0x45 K100x45	Screw	440-19149	
230	Halter/Entmag.	Holder	602-87243.001	
301	EJOT-PT-Schraube KL11,5x40	Screw	440-29047	
311	Magnet D 8x4	Magnet	303-28596	
330	Ölsilikondämpfer	Gear Wheel	616-28668	
331	Schraube EJOT-PT 3,0x8 KB30x8	Screw	440-23640	
710	32Z W76ERF042X044	Picture Tube	345-29618	
G100	Gehäuse hgl.-schwarz	Cabinet	750-87747.102	L52
G100	Gehäuse hgl.-schwarz	Cabinet	750-87747.102	L62
G100	Gehäuse Stratos-Metallic	Cabinet	750-87747.106	H52
G100	Gehäuse Stratos-Metallic	Cabinet	750-87747.106	H62
G110	Rückwand	Backcover	775-87748.102	
G111	Zwischenstück schwarz	Cover	568-85727.102	
G112	Abdeckung Rückwand	Mask	703-87756.102	
G310	Klappe kpl. hgl.-schwarz	Cover Plate	706-87745.101	L52
G310	Klappe kpl. hgl.-schwarz	Cover Plate	706-87745.101	L62
G310	Klappe kpl. Stratos-Metallic	Cover Plate	706-87745.106	H52
G310	Klappe kpl. Stratos-Metallic	Cover Plate	706-87745.106	H62
G311	Scharnier für Klappe	Hinge	573-87744.101	
G350	Ziergitter	Speaker Grille	708-87746.102	
H1996	Abdeckung SCART Q25M/H	Mask	703-87728.001	
	SPULEN/LAUTSPRECHER	**COILS,SPEAKERS**		
800	Lautspr. Z=4 Ohm 20W TT	Loudspeaker	272-87846	H62
800	Lautspr. Z=4 Ohm 20W TT	Loudspeaker	272-87846	L62
800	Lautsprecher 4 Ohm 20W TT (JST)	Loudspeaker	272-88439	H52
800	Lautsprecher 4 Ohm 20W TT (JST)	Loudspeaker	272-88439	L52
810	Lautspr. 4 Ohm 20W HT	Loudspeaker	272-86411	
L6001	Entmagn.-Spule 32" 16:9/ 33" 4:3	Coil	297-87882.001	
L6002	Spule Rotation m. Lpl. Q25 JST	Coil	297-29299	
	ALLGEM. MECHAN. TEILE	**COMMON MECHANICAL PARTS**		
305	Clamper	Cable Binding	530-21237	H62
305	Clamper	Cable Binding	530-21237	L62

Pos.Nr. Item N°.	Bestell-Bezeichnung	Description	Bestell-Nr. List Part N°.	Var. Var.
	ALLGEM. MECHAN. TEILE	**COMMON MECHANICAL PARTS**		
306	Kabelhalter auf Kühlblech NF	Cable Binding	530-20935	
H475	Clamper	Cable Binding	530-20809	H52
H475	Clamper	Cable Binding	530-20809	H62
H8003	Silikon-Glasseidenschlauch 14,0x0,7	Insulating Tube	184-29885	H52
H8003	Silikon-Glasseidenschlauch 14,0x0,7	Insulating Tube	184-29885	L52

Aconda 9381ZW Art.-Nr. 61405.52/62

Pos.Nr. Item N°.	Bestell-Bezeichnung	Description	Bestell-Nr. List Part N°.	Var. Var.
	BUCHSEN/FASSUNGEN	**SOCKETS**		
N470	Adapter Lautsprecheranschlufl Q2500	Plug	321-29382	

Aconda 93102ZW — Art.-Nr. 61406.63

Pos.Nr. Item N°.	Bestell-Bezeichnung	Description	Bestell-Nr. List Part N°.	Var. Var.
	BAUGRUPPEN	**UNITS**		
U2500	Basic B. kpl. Q25H 40"/WSSF/136V/M-EPAS	P.C.B	396-88175.052	
U2501	Signal Board kpl. Q25H NICAM/PIP/AC3	P.C.B	396-88176.056	
U3371	Bildrohrpl./SVM kpl. Q2500 16:9 ACO 93102	P.C.B	396-88319.051	
U8211	Modul-Bedienteil Q2500 Aconda	P.C.B	396-88226.050	
	DRUCKSACHEN	**OPERATING INSTRUCTIONS**		
500	BAN -D-I ACO Q2500	Operating Instructions	233-29377	
502	BAN -NL-F ACO Q2500	Operating Instructions	233-29377.010	
503	BAN -GB-E ACO Q2500	Operating Instructions	233-29377.020	
505	BAN -D-I-F-NL-GB-E- Dolby Digital Q25	Operating Instructions	233-29742	
540	Service Kurzanleitung Q2500	Service Manual	230-29277	
	GERÄTEBEIPACK	**SET SUPPLEMENT**		
A0640	Mikrozelle 1,5V Alkali-Mangan	Accumulator	280-13411	
U9111	IR-Fernbedienung Control 150 TV arktis	Transmitter	263-87000.060	
	VERPACKUNGSMATERIAL	**PACKING MATERIAL**		
102	Schutzstreifen 1600x1250 mm	Protective Packing	253-84666.022	
600	Schachtel Aconda 93102	Packing Case	245-88322.002	
601	Flachpalette (Einweg) Aconda 93102	Wood Foot Rack	259-88483.001	
602	PP-Band 15,5x0,55mm sw-gepr.	Accessories	256-18061	
610	Verpackungsformteil Aconda 93102	Cushion-Set	252-88323.050	
J0501	Klarsichtbeutel 240x320 bedruckt	Protective Packing	253-16668	
J0701	Schutzstreifen 350x190 mm(IR-G.)	Protective Packing	253-84666.004	
	KNÖPFE	**BUTTONS**		
320	Tastenset für Servicefunktionen schwarz	Button	682-87685.121	
350	Knopf/Netzschalter schwarz	Button	682-86697.002	
	GEHÄUSETEILE	**CABINET MOUNTING**		
101	Schraube K4,0x14,0 Torx sw-vzkt.	Screw	440-27723	
103	Führungsschiene	Guide	553-87855.021	
104	Filzstreifen für Rückwand	Felt Strip	414-20742	
105	Gehäusefufl schwarz	Foot	783-88016.022	
106	Stütze	Support	551-87854.011	
108	Stopfen f. Lautsprecher-Box Aconda 93102	Stopper	506-29343	
109	Klebestreifen für Rückwand	Foam Plastics Ledge	411-20926	
112	Filzzuschnitt 30x5x1 für RW	Felt Strip	414-27413	
113	Schraube K4,0x14,0 Torx sw-vzkt.	Screw	440-27723	
114	Filzstreifen 0,5x5x340mm	Felt Strip	414-28825	
115	Klebestreifen für Rückwand	Foam Plastics Ledge	411-20926	

Aconda 93102ZW — Art.-Nr. 61406.63

Pos.Nr. Item N°.	Bestell-Bezeichnung	Description	Bestell-Nr. List Part N°.	Var. Var.
	GEHÄUSETEILE	**CABINET MOUNTING**		
121	Schraube K5,0x20,0 Torx T25 WN5451	Screw	440-29371	
122	Zugentlastung f. Netzkabel Aconda 93102	Cable Binding	530-29355	
123	Metallplatte Aconda 93102	Spring Contact	309-29360	
301	EJOT-PT-Schraube KL11,5x40	Screw	440-29047	
311	Magnet D 8x4	Magnet	303-28596	
330	Ölsilikondämpfer	Gear Wheel	616-28668	
331	Schraube EJOT-PT 3,0x8 KB30x8	Screw	440-23640	
710	40Z W97AJG14X08 (38V)	Picture Tube	345-28988	
G100	Gehäuse Stratos-Metallic Aconda 93102	Cabinet	750-88237.006	H63
G100	Gehäuse hgl.-schwarz Aconda 93102	Cabinet	750-88237.012	L63
G110	Rückwand graphit Aconda 93102	Backcover	775-88238.004	
G111	Zwischenstück schwarz	Cover	568-85727.102	
G112	Abdeckung Rückwand graphit Aconda 93102	Mask	703-88239.004	
G310	Klappe kpl. hgl.-schwarz	Cover Plate	706-87745.101	L63
G310	Klappe kpl. Stratos-Metallic	Cover Plate	706-87745.106	H63
G311	Scharnier für Klappe Aconda 93102	Hinge	573-88241.001	
G350	Schallwand Aconda 93102 vorm. Q2500	Front Cover	776-88242.051	
H1996	Abdeckung SCART Q25M/H	Mask	703-87728.001	
	SPULEN/LAUTSPRECHER	**COILS,SPEAKERS**		
L6001	Entmagn.-Spule 38"	Coil	297-87882.007	
L6002	Spule Rotation m. Lpl. Q25 JST	Coil	297-29299	
	ALLGEM. MECHAN. TEILE	**COMMON MECHANICAL PARTS**		
305	Clamper	Cable Binding	530-21237	
306	Kabelhalter auf Kühlblech NF	Cable Binding	530-20935	
	BUCHSEN/FASSUNGEN	**SOCKETS**		
N470	Adapter Lautsprecheranschlufl Q2500	Plug	321-29382	

Articos 32 — Art.-Nr. 61450.62

Pos.Nr. Item N°.	Bestell-Bezeichnung	Description	Bestell-Nr. List Part N°.	Var. Var.
	BAUGRUPPEN	**UNITS**		
300	Stand-by Netzteil kpl. Articos	P.C.B	396-88117.050	
U2500	Basic B. kpl. Q2500 32"/WSRF/136V/M-EPAS	P.C.B	396-88175.055	
U2501	Signal Board kpl. Q25H NICAM/PIP	P.C.B	396-88176.053	
U3371	Bildrohrpl./SVM kpl. Q2500 16:9 (JST)	P.C.B	396-87832.062	
	DRUCKSACHEN	**OPERATING INSTRUCTIONS**		
633	BAN -D-I Articos 32 / Aconda 9581 Q2500	Operating Instructions	233-29792	
634	BAN -NL-F Articos 32 / Aconda 9581 Q2500	Operating Instructions	233-29792.010	
635	BAN -GB-E Articos 32 / Aconda 9581 Q2500	Operating Instructions	233-29792.020	
636	Service Kurzanleitung Q2500	Service Manual	230-29277	
639	Rückantwortkarte LOEWE 1 D-I-GB-F-E-NL	Indicating Sheet	240-28786.001	
	GERÄTEBEIPACK	**SET SUPPLEMENT**		
602	Filterscheibe Articos	Window	666-88188.002	
642	IR-Fernbedienung Control 10 arktis	Transmitter	263-87000.071	
644	Mikrozelle 1,5V Alkali-Mangan	Accumulator	280-13411	
645	Reinigungsmittel 100ml	Detergent	209-29719	
646	Reinigungsset - Tuch+Handschuhe	Protective Covering	254-29720	
	VERPACKUNGSMATERIAL	**PACKING MATERIAL**		
600	Faltschachtel Articos 32	Packing Case	245-88184.002	
610	Packschalen-Satz Articos 32	Cushion-Set	252-88192.050	
611	Schutzstreifen 1600x1250 mm	Protective Packing	253-84666.022	
612	Schutzstreifen	Protective Packing	253-84666.025	
630	Verpackungskarton für BAN+FB Articos 32	Packing Case	245-88422.002	
631	Einlage f. Verp.-Beipack	Accessories	256-86784.001	
643	PE-Schutzeinlage 265x335x1	Protective Packing	253-26221	
	VERBINDUNGSLEITUNG	**CONNECTING CABLES**		
N8003	Netzkabel Dr. 2250mm 0,75 SW JST	Power Cord	170-29158.001	
	GEHÄUSETEILE	**CABINET MOUNTING**		
100	Fufl Aluminium Articos	Foot	783-88215.002	
101	Schraube K5,0x20,0 Torx T25 WN5451	Screw	440-29371	
102	Formstanzteil 38x20mm	Damping Rubber	406-29728	
103	Schallwand Articos vormontiert	Front Cover	776-88195.050	
106	Stütze	Support	551-87854.031	
109	Filzstreifen für Rückwand	Felt Strip	414-20742	
110	Kabelhalter schwarz	Cable Binding	530-87903.002	
112	Schraube K4,0x14,0 Torx sw-vzkt.	Screw	440-27723	
113	Schraube K4,0x14,0 Torx sw-vzkt.	Screw	440-27723	

Articos 32 — Art.-Nr. 61450.62

Pos.Nr. Item N°.	Bestell-Bezeichnung	Description	Bestell-Nr. List Part N°.	Var. Var.
	GEHÄUSETEILE	**CABINET MOUNTING**		
114	Filzstreifen	Felt Strip	414-25204	
200	Distanzstück	Clutch Piece	503-24754	
201	EJOT-PT-Schraube 10,0x45 K100x45	Screw	440-19149	
230	Halter/Entmag.	Holder	602-87243.001	
603	Filzstreifen 5x1,2x385,5mm	Felt Strip	414-29740.001	
604	Filzstreifen 5x1,2x692,5mm	Felt Strip	414-29740.002	
710	32Z W76ERF042X044	Picture Tube	345-29618	
G100	Gehäuse unlackiert Articos	Cabinet	750-88191.001	
G101	Frontblende basalt-hgl. Articos vorm.	Cabinet	757-88189.055	M62
G101	Frontblende platin Articos vormontiert	Cabinet	757-88189.059	A62
G102	Bedienteilträger basalt-hgl. Arti. vorm.	Supporter	541-88171.055	M62
G102	Bedienteilträger platin Articos vorm.	Supporter	541-88171.059	A62
G110	Rückwand platin Articos	Backcover	775-88194.009	A62
G110	Rückwand basalt-hgl. Articos	Backcover	775-88194.015	M62
G111	Zwischenstück schwarz	Cover	568-85727.102	
G112	Abdeckung Rückwand platin Articos	Mask	703-88187.009	A62
G112	Abdeckung Rückwand basalt-hgl. Articos	Mask	703-88187.015	M62
H1996	Abdeckung SCART m. IR-Link vorm. Articos	Mask	703-87728.051	
	SPULEN/LAUTSPRECHER	**COILS,SPEAKERS**		
L6001	Entmagn.-Spule 32" 16:9/ 33" 4:3	Coil	297-87882.001	
L6002	Korrekturspule m. Rotationsmodul Q25	Coil	297-29299	
	BUCHSEN/FASSUNGEN	**SOCKETS**		
N470	Adapter Lautsprecheranschlufl Q2500	Plug	321-29382	

Xelos 5981TV-M — Art.-Nr. 61465.62

Pos.Nr. Item N°.	Bestell-Bezeichnung	Description	Bestell-Nr. List Part N°.	Var. Var.
	BAUGRUPPEN	**UNITS**		
970	EBS VGA Q2500	Scaffolding Access.	291-87808.006	
U2500	Basic B. kpl. Q25H 32"/WSSF/136V/M-EPAS	P.C.B	396-88175.054	
U2501	Signal Board kpl. Q25H NICAM/PIP	P.C.B	396-88176.053	
U3371	Bildrohrpl./SVM kpl. Q2500 16:9 (JST)	P.C.B	396-87832.062	
U8211	Modul-Bedienteil Q25 Xelos 61/70/81	P.C.B	396-88225.053	
	DRUCKSACHEN	**OPERATING INSTRUCTIONS**		
500	BAN -D-I Xelos TV-M/O Q2500	Operating Instructions	233-29214	
502	BAN -NL-F Xelos TV-M/O Q2500	Operating Instructions	233-29214.010	
503	BAN -GB-E Xelos TV-M/O Q2500	Operating Instructions	233-29214.020	
506	BAN Control für Set-TOP-Boxen	Indicating Sheet	240-28833	
507	Hinweisblatt Noppenstreifen	Indicating Sheet	240-29994	
540	Service Kurzanleitung Q2500	Service Manual	230-29277	
	GERÄTEBEIPACK	**SET SUPPLEMENT**		
A0640	Mikrozelle 1,5V Alkali-Mangan	Accumulator	280-13411	
U9111	IR-Fernbedienung Control MM/D-Box arktis	Transmitter	263-87000.091	
	VERPACKUNGSMATERIAL	**PACKING MATERIAL**		
600	Verpackungskarton	Packing Case	245-87406.002	
610	Packschalen-Satz 32" Xelos	Cushion-Set	252-87407.050	
611	Schutzstreifen 1600x1250 mm	Protective Packing	253-84666.022	
612	Schutzstreifen	Protective Packing	253-84666.025	
J0501	Klarsichtbeutel 240x320 bedruckt	Protective Packing	253-16668	
J0701	Schutzstreifen 350x190 mm(IR-G.)	Protective Packing	253-84666.004	
	VERBINDUNGSLEITUNG	**CONNECTING CABLES**		
N8003	Netzkabel Dr. 2250mm 0,75 SW JST	Power Cord	170-29158.001	
	KNÖPFE	**BUTTONS**		
310	Knopf/Netzschalter	Button	682-87103.001	
G330	Knopf/Taster grau	Button	682-87138.001	A62
G330	Knopf/Taster schwarz	Button	682-87138.002	L62
	GEHÄUSETEILE	**CABINET MOUNTING**		
112	Schraube 40x20 Torx WN1451	Screw	440-25382	
200	Distanzstück	Clutch Piece	503-24754	
201	EJOT-PT-Schraube 10,0x45 K100x45	Screw	440-19149	
230	Halter/Entmag.	Holder	602-87243.001	
710	32Z W76ESF031X44	Picture Tube	345-26377	
G100	32" Gehäuse schwarz MM vorm. Q2500	Cabinet	750-87399.058	L62
G100	32" Gehäuse platin MM vorm. Q2500	Cabinet	750-87399.059	A62

Xelos 5981TV-M — Art.-Nr. 61465.62

Pos.Nr. Item N°.	Bestell-Bezeichnung	Description	Bestell-Nr. List Part N°.	Var. Var.
	GEHƒUSETEILE	**CABINET MOUNTING**		
G101	Zwischenstück natur	Cover	568-85727.101	A62
G101	Zwischenstück schwarz	Cover	568-85727.102	L62
G110	Rückwand platin 32"	Backcover	775-87401.019	A62
G110	Rückwand schwarz 32"	Backcover	775-87401.112	L62
G111	Zwischenstück natur	Cover	568-85727.101	A62
G111	Zwischenstück schwarz	Cover	568-85727.102	L62
G112	Abdeckung / Rückwand schwarz	Mask	703-87403.002	L62
G112	Abdeckung/Rückwand platin	Mask	703-87403.009	A62
G331	Fenster	Window	666-87139.001	
H1995	Schraube K4,0x14,0 Torx sw-vzkt.	Screw	440-27723	
H1996	Abdeckung SCART Q25M/H	Mask	703-87728.001	
	SPULEN/LAUTSPRECHER	**COILS,SPEAKERS**		
L6001	Entmagn.-Spule 32" 16:9/ 33" 4:3	Coil	297-87882.001	
L6002	Spule Rotation m. Lpl. Q25 JST	Coil	297-29299	
	ALLGEM. MECHAN. TEILE	**COMMON MECHANICAL PARTS**		
192	Clamper	Cable Binding	530-21237	
	BUCHSEN/FASSUNGEN	**SOCKETS**		
N470	Adapter Lautsprecheranschlufl Q2500	Plug	321-29382	
	GEHÄUSETEILE 87399.058/059	**CABINET MOUNTING 87399.058/059**		
10	FFS-Gehäuse mit Ziergitter schwarz 32"	Cabinet	750-87399.032	058
10	Gehäuse mit Ziergitter platin 32"	Cabinet	750-87399039	059
40	Träger/Bedienung arktis	Supporter	541-87102.001	059
40	Träger/Bedienung schwarz	Supporter	541-87102.002	058
50	Abdeckklappe für Lautsprecher am Geh. unten	Mask	703-84577.101	
70	Haltewinkel	Angle	596-87404.001	
	SPULEN/LAUTSPRECHER	**COILS,SPEAKERS**		
20	Lautsprecher 4 Ohm 20W TT (JST)	Loudspeaker	272-88439	

Xelos 5970TV-M — Art.-Nr. 61466.62

Pos.Nr. Item N°.	Bestell-Bezeichnung	Description	Bestell-Nr. List Part N°.	Var. Var.
	BAUGRUPPEN	**UNITS**		
970	EBS VGA Q2500	Scaffolding Access.	291-87808.006	
U2500	Basic B. kpl. Q25H 28"/WSSF/136V/M-EPAS	P.C.B	396-88175.053	
U2501	Signal Board kpl. Q25H NICAM/PIP	P.C.B	396-88176.053	
U3371	Bildrohrpl./SVM kpl. Q2500 16:9 (JST)	P.C.B	396-87832.062	
U8211	Modul-Bedienteil Q25 Xelos 61/70/81	P.C.B	396-88225.053	
	DRUCKSACHEN	**OPERATING INSTRUCTIONS**		
500	BAN -D-I Xelos TV-M/O Q2500	Operating Instructions	233-29214	
502	BAN -NL-F Xelos TV-M/O Q2500	Operating Instructions	233-29214.010	
503	BAN -GB-E Xelos TV-M/O Q2500	Operating Instructions	233-29214.020	
506	BAN Control für SET-TOP-Boxen	Indicating Sheet	240-28833	
507	Hinweisblatt Noppenstreifen	Indicating Sheet	240-29994	
540	Service Kurzanleitung Q2500	Service Manual	230-29277	
	GERÄTEBEIPACK	**SET SUPPLEMENT**		
A0640	Mikrozelle 1,5V Alkali-Mangan	Accumulator	280-13411	
U9111	IR-Fernbedienung Control MM/D-Box arktis	Transmitter	263-87000.091	
	VERPACKUNGSMATERIAL	**PACKING MATERIAL**		
600	Verpackungskarton	Packing Case	245-87106.002	
610	Packschalen-Satz 28" Xelos	Cushion-Set	252-87107.050	
611	Schutzstreifen	Protective Packing	253-84666.025	
J0501	Klarsichtbeutel 240x320 bedruckt	Protective Packing	253-16668	
J0701	Schutzstreifen 350x190 mm(IR-G.)	Protective Packing	253-84666.004	
	VERBINDUNGSLEITUNG	**CONNECTING CABLES**		
N8003	Netzkabel Dr. 2250mm 0,75 SW JST	Power Cord	170-29158.001	
	KNÖPFE	**BUTTONS**		
310	Knopf/Netzschalter	Button	682-87103.001	
G330	Knopf/Taster grau	Button	682-87138.001	A62
G330	Knopf/Taster schwarz	Button	682-87138.002	L62
	GEHÄUSETEILE	**CABINET MOUNTING**		
100	Klebestreifen für Rückwand	Foam Plastics Ledge	411-20926	
110	Filzstreifen	Felt Strip	414-25204	
112	Schraube 40x20 Torx WN1451	Screw	440-25382	
113	Schraube K4,0x14,0 Torx sw-vzkt.	Screw	440-27723	
200	Distanzstück für Bildrohrbefestigung	Clutch Piece	503-17983	
201	Schraube 7x40 vzkt. für Bildrohrbefestigung	Screw	440-18058	
230	Halter/Entmag.	Holder	602-87243.001	
709	Konvergenz-Minipol	Deflection Unit	278-26996	

Xelos 5970TV-M — Art.-Nr. 61466.62

Pos.Nr. Item N°.	Bestell-Bezeichnung	Description	Bestell-Nr. List Part N°.	Var. Var.
	GEHÄUSETEILE	**CABINET MOUNTING**		
G100	564 28" Gehäuse sw. MM vorm.	Cabinet	750-87099.052	L62
G100	28" Gehäuse platin MM vorm.	Cabinet	750-87099.055	A62
G101	Zwischenstück natur	Cover	568-85727.101	A62
G101	Zwischenstück schwarz	Cover	568-85727.102	L62
G110	Rückwand platin 28"	Backcover	775-87101.019	A62
G110	Rückwand schwarz 28"	Backcover	775-87101.112	L62
G111	Zwischenstück natur	Cover	568-85727.101	A62
G111	Zwischenstück schwarz	Cover	568-85727.102	L62
G112	Abdeckung/Rückwand schwarz	Mask	703-87105.002	L62
G112	Abdeckung/Rückwand platin	Mask	703-87105.009	A62
G331	Fenster	Window	666-87139.001	
G350	Frontabdeckung schw. Lautspr.+Bedienteil	Mask	703-87104.002	L62
G350	Frontabdeckung platin Lautspr.+Bedienteil	Mask	703-87104.009	A62
H1996	Abdeckung SCART Q25M/H	Mask	703-87728.001	
V3001	28Z W66ESF032X44	Picture Tube	345-27377	
	SPULEN/LAUTSPRECHER	**COILS,SPEAKERS**		
L6001	Entmagn.-Spule 28/29" 4:3, 28" 16:9	Coil	297-87882.003	
	ALLGEM. MECHAN. TEILE	**COMMON MECHANICAL PARTS**		
192	Clamper	Cable Binding	530-21237	
	BUCHSEN/FASSUNGEN	**SOCKETS**		
N470	Adapter Lautsprecheranschlufl Q2500	Plug	321-29382	

Loewe-Vertragswerkstätten
Loewe establishments

01239 Dresden
SMV Electronic Service GmbH
Berzdorfer Str. 24
Telefon (03 51) 2 81 60 16
Telefax (03 51) 2 81 60 17
Ansprechpartner Herr Kirstein
Loewe-Kunden-Nr. 69418
e-mail: SMV-dd@t-online.de

03050 Cottbus
Ing. Günter Schröter
Zielona-Gora-Str. 21
Telefon (03 55) 52 30 28
Telefax (03 55) 54 22 06
Ansprechpartner Herr Schröter
Loewe-Kunden-Nr. 69276
e-mail: GS.Elektronik-Service@t-online.de

04157 Leipzig
HVS Lösbar GmbH
Landsberger Str. 23
Telefon (03 41) 9 12 60 70
Telefax (03 41) 9 12 60 71
Ansprechpartner Frau Henning
Loewe-Kunden-Nr. 89865
e-mail: Leipzig@Loesbar.de

06712 Zeitz
Schwanbeck & Gall GmbH
Weißenfelser Str. 1
Telefon (0 34 41) 8 62 10
Telefax (0 34 41) 8 62 11
Ansprechpartner Herr Gall
Loewe-Kunden-Nr. 89085
e-mail: Schwanbeck-Gall@t-online.de

07743 Jena
Gärtner-Elektronik GmbH & Co. KG
Saalbahnhofstraße 21
Telefon (0 36 41) 40 84 0
Telefax (0 36 41) 40 84 29
Ansprechpartner Herr Gärtner, Fr. Heyer
Loewe-Kunden-Nr. 69283
e-mail: 0364140840@t-online.de

09337 Hohenstein-E.
Semmler GmbH
Schulstr. 36
Telefon (0 37 23) 65 20-0
Telefax (0 37 23) 65 20 28
Ansprechpartner Herr Semmler
Loewe-Kunden-Nr. 89543
e-mail: Semmler-multimedia@t-online.de

10827 Berlin/Schöneb.
VHF-MPC GmbH
Ebersstr. 78
Telefon (0 30) 2 13 30 06
Telefax (0 30) 2 13 30 07
Ansprechpartner Herr Capito
Loewe-Kunden-Nr. 51316
e-mail: Capito@VHF-MPC.de

14532 Güterfelde
Wolfgang Ihlefeldt
Berliner Str. 8
Telefon (0 33 29) 6 21 92
Telefax (0 33 29) 6 22 96
Ansprechpartner Herr Preuß
Loewe-Kunden-Nr. 51695
e-mail: WIhlefeldt@t-online.de

17121 Loitz
TV-Hifi-Video-SAT-Elektronik Gerhard Schubert
Inh. Wolfgang Schubert
Lange Reihe 38 b
Telefon (03 99 98) 1 05 77
Telefax (03 99 98) 1 05 66
Ansprechpartner Herr Schubert
Loewe-Kunden-Nr. 89077
e-mail: TV_Schubert@t-online.de

18107 Lichtenhagen-Dorf
Meißner Electronic GmbH
Dorfstr. 1 a
Telefon (03 81) 7 60 00 62
Telefax (03 81) 7 60 00 63
Ansprechpartner Herr Meissner
Loewe-Kunden-Nr. 55095
e-mail: Service@EP-Meissner.com

18190 Sanitz
Service-Center Baumeister
Neue Reihe 14
Telefon (03 82 09) 8 19 50
Telefax 03 82 09) 8 19 51
Ansprechpartner Herr Baumeister
Loewe-Kunden-Nr. 69318
e-mail: SCB@SCBaumeister.de

19059 Schwerin
Elektro Blitz Handels GmbH&Co.KG
Lessingstr. 31
Telefon (03 85) 75 82 08-0
Telefax (03 85) 75 82 08-50
Ansprechpartner Herr Dähn
Loewe-Kunden-Nr. 69174
e-mail: Service@EP-Elektro-Blitz.de

21335 Lüneburg
Video Electronic Service
Hützschke & Stelter GbR
Lüneburger Str. 27
Telefon (0 41 31) 85 58 83
Telefax (0 41 31) 85 58 84
Ansprechpartner Herr Stelter, Frau Gensch
Loewe-Kunden-Nr. 58119
e-Mail: videlse@compuserve.de

22523 Hamburg
Michael Hinz GmbH
Antonie-Möbis-Weg 5
Telefon (0 40) 5 70 80 30
Telefax (0 40) 5 70 80 17
Ansprechpartner Herr Küsters, Herr Hinz
Loewe-Kunden-Nr. 58079
e-mail: Hinz@Hinz-GmbH.de

26122 Oldenburg
Service-Center W. Schütte GmbH
Bernhardstr. 36
Telefon (04 41) 50 20 35
Telefax (04 41) 50 84 87
Ansprechpartner Herr Schütte
Loewe-Kunden-Nr. 52839
e-mail: Service-Center@t-online.de

30167 Hannover
DW-Service GmbH
Haltenhoffstr. 52 - 54
Telefon (05 11) 71 40 73 - 74
Telefax (05 11) 7 00 09 97
Ansprechpartner Herr Döring
Loewe-Kunden-Nr. 59393
e-mail: Doering@DW-Service.com

32758 Detmold
TSW - Techn. Service Wenzel
Klingenbergstr. 38 - 40
Telefon (0 52 31) 3 95 13
Telefax (0 52 31) 3 96 13
Ansprechpartner Herr Wenzel
Loewe-Kunden-Nr. 71571
e-mail: mail@TSW-online.de

34233 Fuldatal/Kassel
Fernseh Kessler
Veckerhagener Str. 58
Telefon (05 61) 81 30 01 - 03
Telefax (05 61) 81 91 85
Ansprechpartner Herr Kessler, Herr Dübel
Loewe-Kunden-Nr. 62271
e-mail: info@Fernseh-Kessler.de

39120 Magdeburg
Service-Partner Völkel
Carnotstr. 27
Telefon (03 91) 6 28 77 77
Telefax (03 91) 6 28 77 79
Ansprechpartner Herr Völkel
Loewe-Kunden-Nr. 89458
e-mail: SPVoelkel@debitel.net

40476 Düsseldorf
Jürgen Wolber Electronic-Service
Weißenburgstr. 52
Telefon (02 11) 44 34 56
Telefax (02 11) 46 44 33
Ansprechpartner Herr Wolber
Loewe-Kunden-Nr. 54504
e-mail: Wolber@arcormail.de

44227 Dortmund
HVS Lösbar GmbH
Hauert 16
Telefon (02 31) 9 75 33 33
Telefax (02 31) 97 53 33 50
Ansprechpartner Herr Bartsch
Loewe-Kunden-Nr. 53673
e-mail: info@Loesbar.de

44379 Dortmund
SSC Service und Support Center Kirchhoff GmbH
Revierstr. 11
Telefon (02 31) 96 74-200
Telefax (02 31) 96 74-209
Ansprechpartner Herr Kirchhoff, Herr Alfert
Loewe-Kunden-Nr. 53858
e-mail: SSC-Kirchhoff.WS@t-online.de

51069 Köln
ESW GmbH
Ges. für Elektronik und Automatisierung
Mielenforsterstr. 2
Telefon (02 21) 6 80 15 85
Telefax (02 21) 6 80 15 88
Ansprechpartner Herr Wenzel
Loewe-Kunden-Nr. 64422
e-mail: ESW-Elektronik@t-online.de

56070 Koblenz
Hans Krempl Haustechnik GmbH
August-Horch-Str. 14
Telefon (02 61) 89 09-0
Telefax (02 61) 8 30 74
Ansprechpartner Herr Hartenfels
Loewe-Kunden-Nr. 63001
e-mail: Rainer.Hartenfels@Krempl.de

63303 Dreieich
Schwalbe Service & Versand GmbH
Max-Planck-Str. 20
Telefon (0 61 03) 39 99 80
Telefax (0 61 03) 39 99 79
Ansprechpartner Herr Köhler
Loewe-Kunden-Nr. 56350
e-mail: Schwalbe-@t-online.de

65205 Wiesbaden
J. Hemmerling
Video-Audio-Dienst GmbH
Ostring 7
Telefon (0 61 22) 90 91 80
Telefax (0 61 22) 90 91 50
Ansprechpartner Herr Hemmerling,
Herr Burkhardt
Loewe-Kunden-Nr. 60024
e-mail: Loewe@Hemmerling-Service.de

68309 Mannheim
AVS-Zerweck GmbH
Heppenheimer Str. 31 - 33
Telefon (06 21) 7 28 06-0
Telefax (06 21) 7 28 06 10
Ansprechpartner Herr Stöckel
Loewe-Kunden-Nr. 60006
e-mail: AVS-Zerweck@t-online.de

70374 Stuttgart
AV-Technik Wagner Zerweck GmbH
Hofener Str. 140 a
Telefon (07 11) 7 80 04 23
Telefax (07 11) 7 80 04 26
Ansprechpartner Herr Wagner
Loewe-Kunden-Nr. 57002
e-mail: 07117800423-0001@t-online.de

71229 Leonberg
Pavlek Service-Center
Rilkestr. 5
Telefon (Reparaturauskünfte) (0 71 52) 90 51 16
Telefon (Hotline) (0 71 52) 90 51 17
Telefax (0 71 52) 90 51 18
Ansprechpartner Herr Pavlek
Loewe-Kunden-Nr. 57474
e-Mail: Loewe@Pavlek.de

76229 Karlsruhe
Autronic Electronic-Service GmbH
Greschbachstr. 29
Telefon (07 21) 62 99-1 3
Telefax (07 21) 62 99-1 95
Ansprechpartner Herr Werner
Loewe-Kunden-Nr. 57593
e-mail: info@Autronic.ka.uunet.de

78628 Rottweil
CES Consumer-Electronic-Service GmbH
Königsberger Str. 12
Telefon (07 41) 2 49-240
Telefax (07 41) 2 49-279
Ansprechpartner Herr Dreher
Loewe-Kunden-Nr. 70450
e-mail: Dreher.CES@gmx.de

80995 München
FS-Service Drössler
Lerchenstr. 8
Telefon (0 89) 35 71 68 31
Telefax (0 89) 35 71 68 38
Ansprechpartner Herr Drössler
Loewe-Kunden-Nr. 65512
e-mail: JuergenDroessler@freenet.de

90459 Nürnberg
Norbert Nickl
Kopernikusstr. 21/23
Telefon (09 11) 4 46 64 60
Telefax (09 11) 4 46 64 14
Ansprechpartner Herr Nickl
Loewe-Kunden-Nr. 66555

99084 Erfurt
Audio-Video-Elektrik Service GmbH
Lange Brücke 35
Telefon (03 61) 5 62 62 85
Telefax (03 61) 6 43 08 71
Ansprechpartner Herr Christian
Loewe-Kunden-Nr. 89864
e-mail: au-vi-el-erfurt@t-online.de

inoffizielle Vertragswerkstatt

90471 Nürnberg
Elektro Dürtler
Kreuzburger Str. 1
Telefon (09 11) 8 00 11 25
Telefax (09 11) 80 79 21
Ansprechpartner Herr Dürtler, Herr Wolf
Loewe-Kunden-Nr. 66433
e-mail: duertler-service@t-online.de

Loewe Service und Logistik
Loewe Opta GmbH
96317 Kronach, Industriestraße 11
96305 Kronach, Postfach 1554
Telefax (0 92 61) 99-730

Durchwahlen

Reparaturbüro	Telefon	(01 80) 5 22 18 05
Reparaturbüro	Telefax	(0 92 61) 99-412
Ersatzteildienst	Telefon	(01 80) 5 22 18 00
Ersatzteildienst	Telefax	(01 80) 5 22 18 06
Techn.Auskunft FFS	Telefon	(01 80) 5 22 18 01
Techn.Auskunft VCR/CC	Telefon	(01 80) 5 22 18 02
Techn.Auskunft Telekom.	Telefon	(01 80) 5 22 18 03
Techn.Auskunft Hifi	Telefon	(01 80) 5 22 18 04
Techn.Auskunft HMM	Telefon	(01 80) 5 22 18 07
Techn.Auskünfte	Telefax	(0 92 61) 99-730

Hinweis! Ersatzteilbestellung nur über Service + Logistik / Zentrale 96317 Kronach
Note! Spare parts orders only through Service + Logistics / Headquarters in Kronach

Loewe Service
Europa • Europe

Benelux
Loewe Opta Benelux NV / SA
Luitenant Lippenslaan 54 B
B - 2140 **Antwerpen**
Tel. 0902 - 88002
Fax 03 - 2354837

Loewe Opta Nederland B.V.
Ravenswade 54A1
NL - 3439 LD **Nieuwegein (Utrecht)**
Tel. 0900 - 2020180
Fax 030 - 2803327

Dänemark
Semi-Tech ConsumerElectronics (Denmark) A/S
Hørskætten 3
DK - 2630 **Taastrup**
Tel. 43597777
Fax 43597700

Deutschland
LOEWE OPTA GmbH
Service und Logistik / Zentrale Kronach
96305 Kronach • Postfach 1554
96317 Kronach • Industriestrasse 11
Tel. 0180 - 5221800
Fax 0180 - 5221806
DxJ-Tln.-Nr. 0926199
Internet: http.//www.loewe.de

Frankreich
Sorep Import S.A. Loewe Opta
11 Rue de la Durance
BP 954
F - 67029 **Strasbourg** Cédex 1
Tel. 3 - 88797250
Fax 3 - 88797259

Griechenland
SOUND HELLAS S.A.
Kleanthous Str. 10
GR - 54642 **Thessaloniki**
Tel. 0030 - 31 - 856100
Fax 0030 - 31 - 856300

Grossbritannien
Linn Products Limited
PO Box 8465
Pestwick
UK - KA 7 2YF
Tel. 0044 - 1292471552
Fax 0044 - 1292471554

GUS
Service Center Loewe
ul. Verkhnyaya Maslovka, d. 29
RUS - 125083 **Moscow**
Tel. 095 - 2125043, 9566764
Fax 095 - 2124710

Italien
General Trading Trust SpA
Via Volturno 10/12 - Scala B
I - 50019 **Sesto Fiorentino (FI)**
Tel. 055 - 300342
Fax 055 - 300343

Malta
Mirage Holdings LTD
Flamingo Complex
Cannon Road
M - **Qormi**
Tel. 497182
Fax 445983

Norwegen
CableCom AS
Bekkevn, 9
N - 3218 **Sandefjord**
Tel. 033 / 483348
Fax 033 / 483333

Österreich
Robert Bosch AG
Postfach 146
A - 1011 **Wien**
Tel. 01 - 797224500
Fax 01 - 797224599

Pirngruber
Elektronik Service & Vertriebsges. m.b.H.
Dauphinestr. 226
A - 4030 **Linz**
Tel. 0732 / 387282-0
Fax 0732 / 387282-20

Polen
PPHU PAROS Sp. zo.o.
ul. Ustronie 1-3
PL - 50-302 **Wroclaw**
Tel. 071 - 3222014, 3222017
Fax 071 - 3221061

Portugal
Videoacustica
Comercio e Representacoes de
Equipamentos Electronicos S.A.
Estrada Circunvalacao
Apartado 3127
P - 1301-902 **Lisboa Codex**
Tel. 01-4170004
Fax 01-4188093

Schweden
Elektronikservice i GBG AB
Fridkullagatan 23
S - 41262 **Göteborg**
Tel. 031 - 811486
Fax 031 - 812770

Schweiz
Telion AG
Rütistrasse 26
CH - 8952 **Schlieren**
Tel. 01 - 7321511
Fax 01 - 7301502

Slowenien
Jadran Export Import D.D.
Partizanska cesta 69
SL - 6210 **Sezaňa**
Tel. 067 - 391402, 391406
Fax 067 - 391400

Spanien & Kanarische Inseln
Gaplasa S.A.
Conde de Torroja,25
E - 28022 **Madrid**
Tel. 01 - 7482960
Fax 01 - 3291675

Tschechische Republik
Tipa Spol. SR. O.
Dolní náměstí 9
CZ - 74601 **Opava**
Tel. 0653 - 624404
Fax 0653 - 623147

Ungarn
Annex
Kereskedelmi Részvénytársaság
H - 1119 **Budapest,** Féhérvári út. 44
Tel. 01 - 2066000
Fax 01 - 3826040

Zypern
Pangratis Liveras & Son LTD
Liveras Building
7 Ajax Street
Saint Omologite
CY - **Nicosia**
Tel. 02 - 663496
Fax 02 - 664212, 667936

Loewe Service
Übersee • Overseas

Australien
International Dynamics
(Wholesale) PTY LTD
78-80 Herald Street
AUS -**Cheltenham,** Victoria 3192
Tel. 03 - 95850522
Fax 03 - 95850179

Israel
RIF LTD
29, Izhak Sade Street
IRS - **Tel Aviv** 67213
Tel. 03 - 6240555
Fax 03 - 6240303

Ver. Arabische Emirate
Super Trading Establishment
P.O. Box 46409
Abu Dhabi, United Arab Emirates
Tel. 02 - 748787
Fax 02 - 741156

USA
Loewe Opta Inc.
10 Cordage Park Circle
Suite 213
Plymouth, Ma. 02360
Ph.: 508-830-0025
Fax: 508-830-9414

Printed in the Federal Republic of Germany
by G+H Computergrafik und Design GmbH,
96328 Küps, Tel. 09264/9953-0
04-2002

Änderungen vorbehalten
Subject to modification
Modification réserves
Con riserva di modifiche
Reservado el derecho a introducir modificaciones
Wijzigingen voorbehouden